1	2	3	4	5	6	7
M6×60 1B 1A ø10×13 **x 4**	ø5×25 **x 6**	BM027 **x1** BM028 **x1** BM037 **x1** BM038 **x1** BM039 **x2** BM070 **x2** BM072 **x2** BM074 **x2** BM076 **x2**	**x 3**	ø3,5×16 **x 3**	**x 1**	**x 1**

SVEN-BOX®

BM0...

A

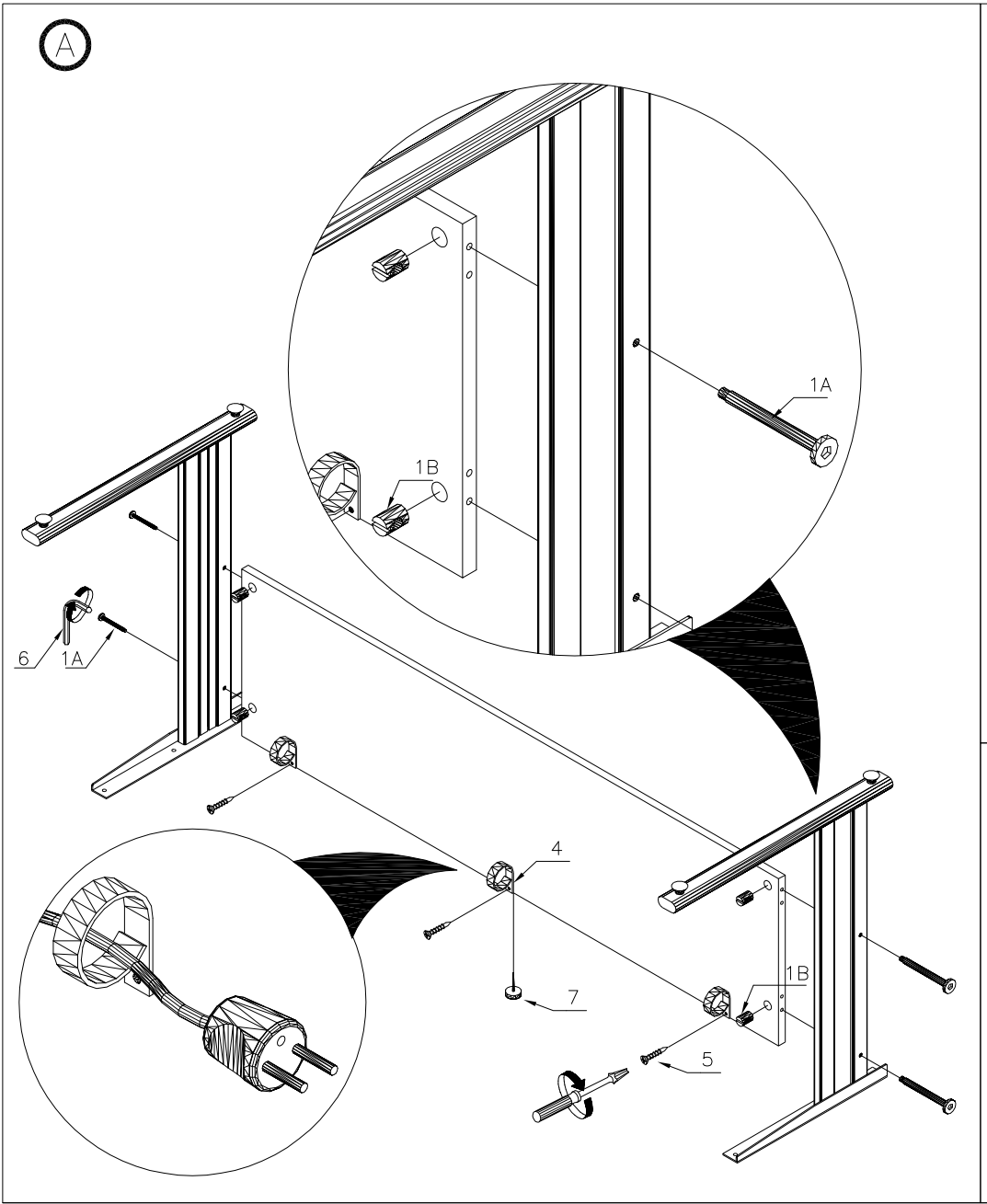

B

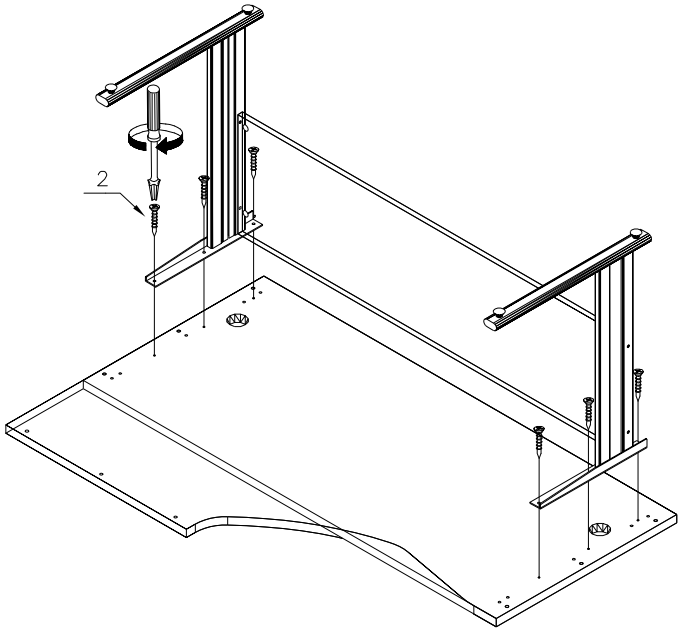

C

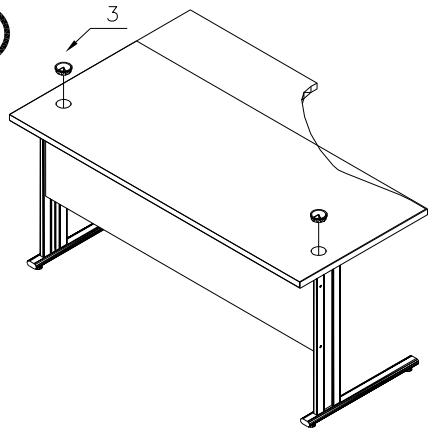
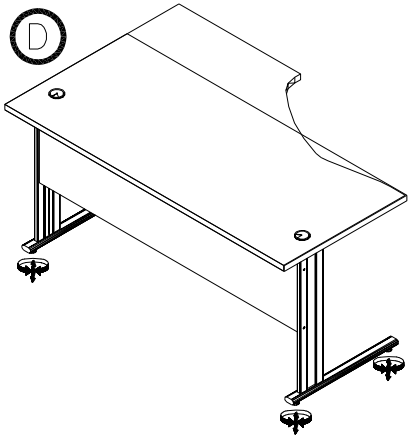
D