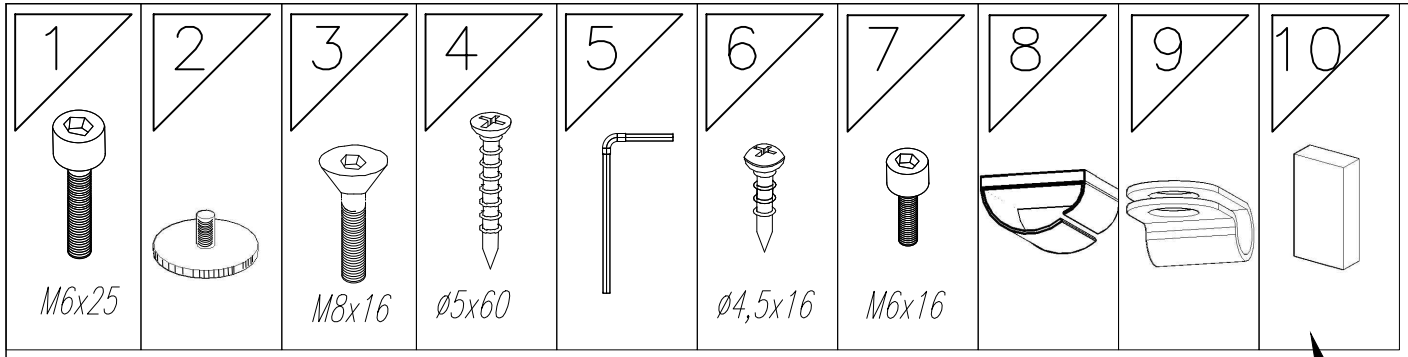

BENCH

BOD

PODŁĄCZENIE DO SIECI ELEKTRYCZNEJ BEZ ZAKOŃCZONEGO MONTAŻU JEST ZABRONIONE!

WARNING! PLUGGING INTO YOUR ELECTRICAL OUTLET WITHOUT PROPER AND COMPLETE INSTALLATION IS STRICTLY PROHIBITED.

VERBINDUNG MIT DER ELEKTRISCHEN NETZ VOR DEM MONTAGEENDE IST VERBOTEN!

NE PAS BRANCHER AVANT QUE LE PRODUIT SOIT ENTIEREMENT MONTE !

Не включать в розетку пока не будет завершен монтаж.

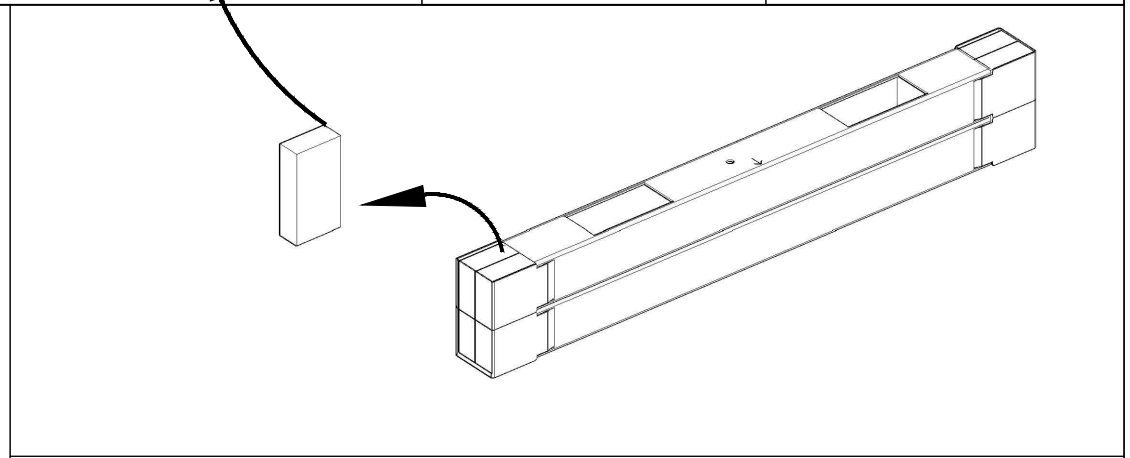

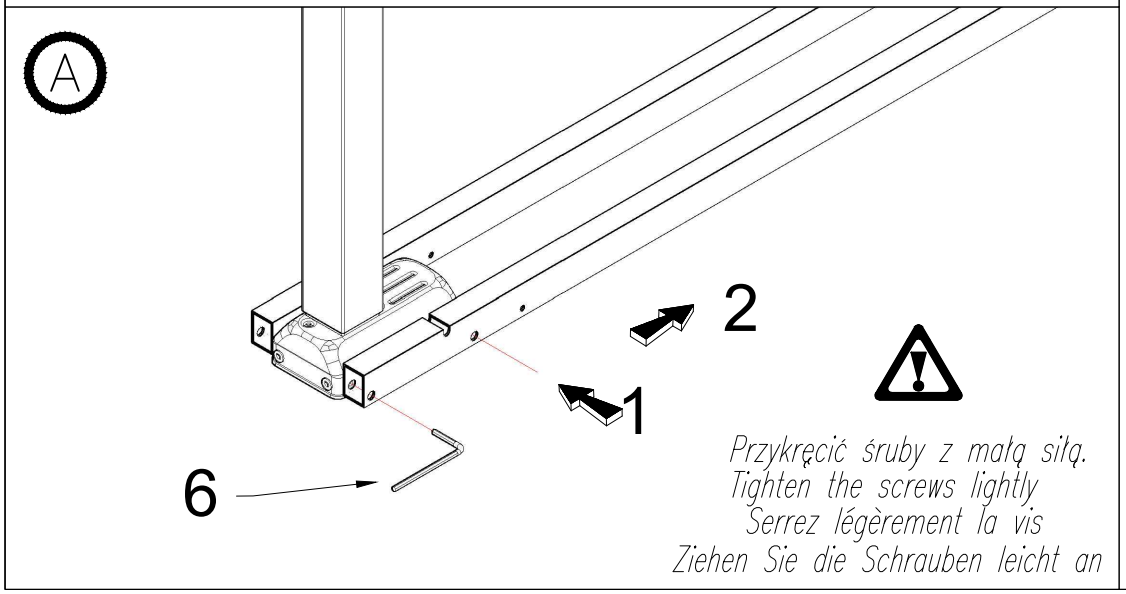

Przykręcić śruby z małą siłą.
Tighten the screws lightly
Serrez légèrement la vis
Ziehen Sie die Schrauben leicht an

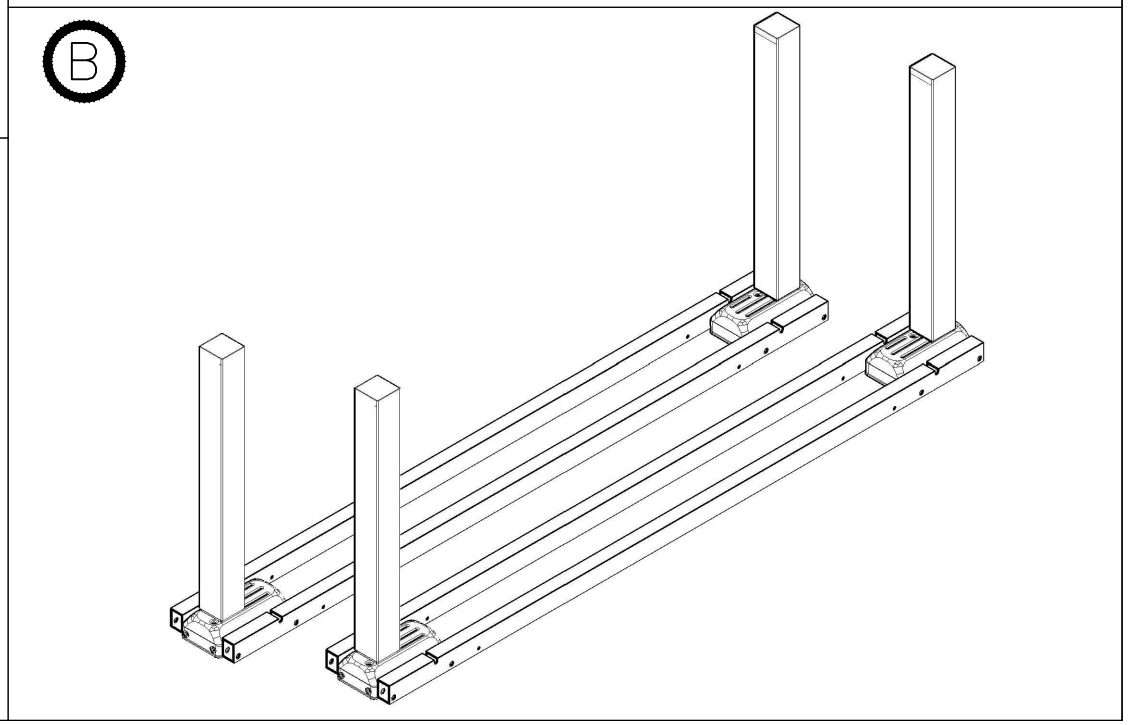

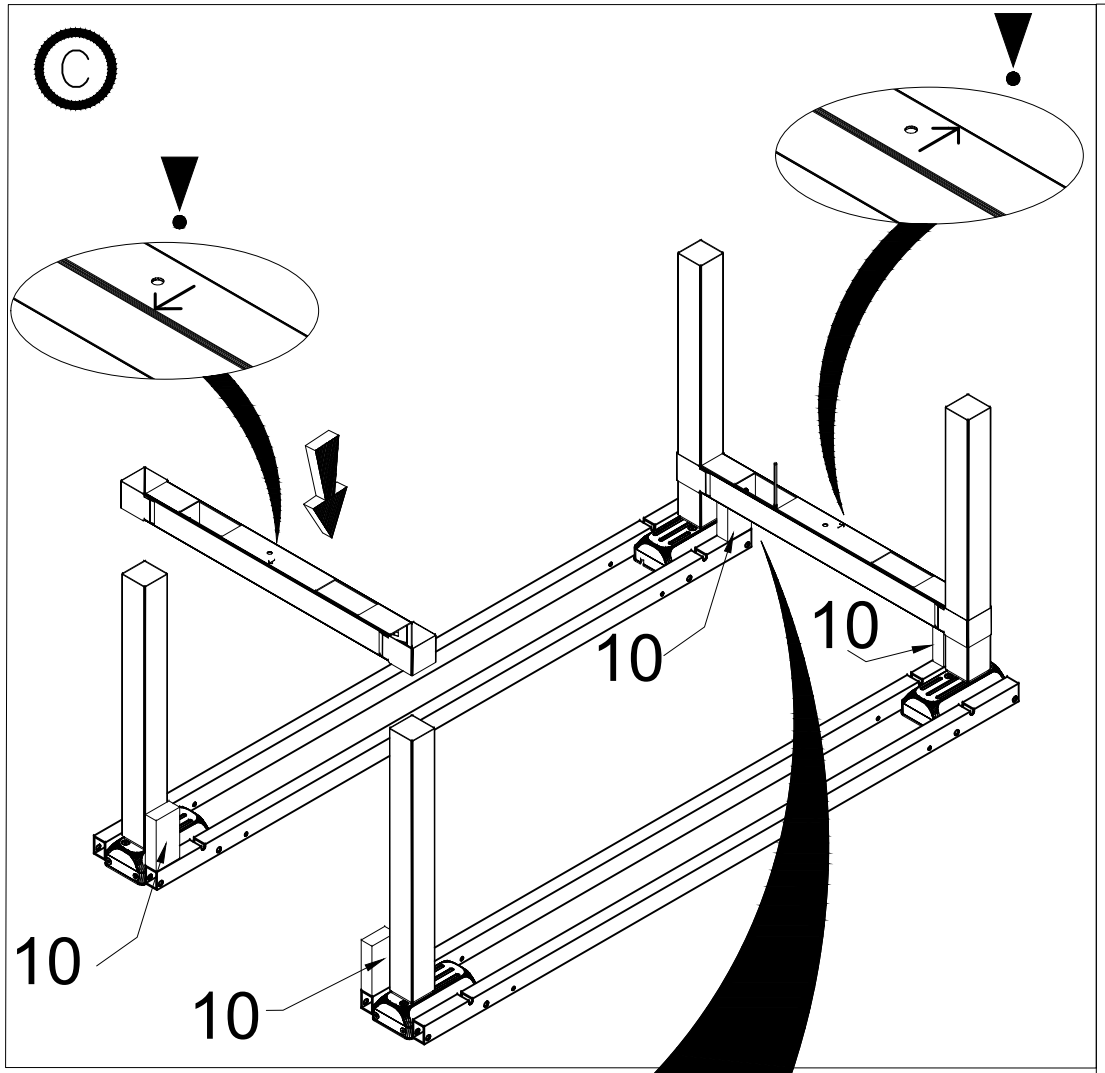
C
10
10
10
10

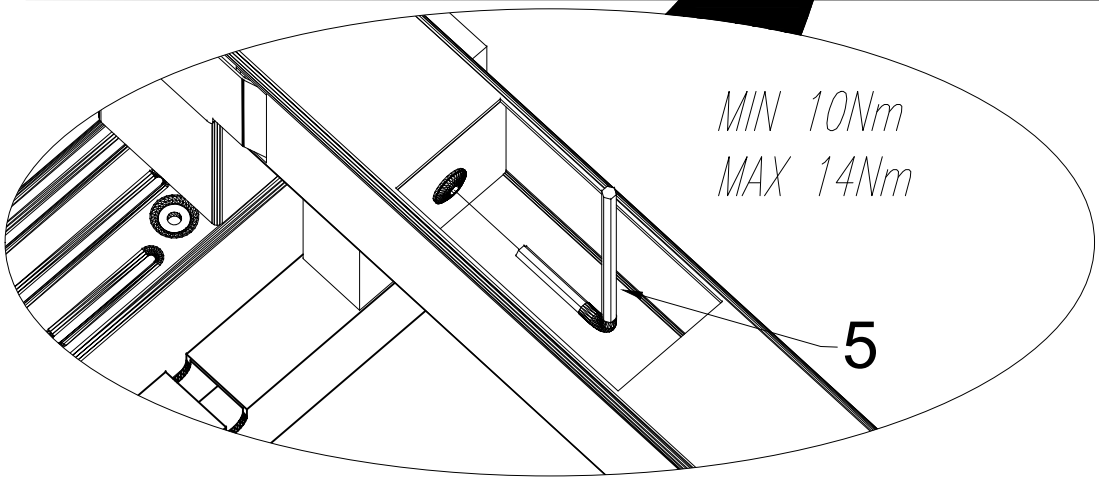
MIN 10Nm
MAX 14Nm
5

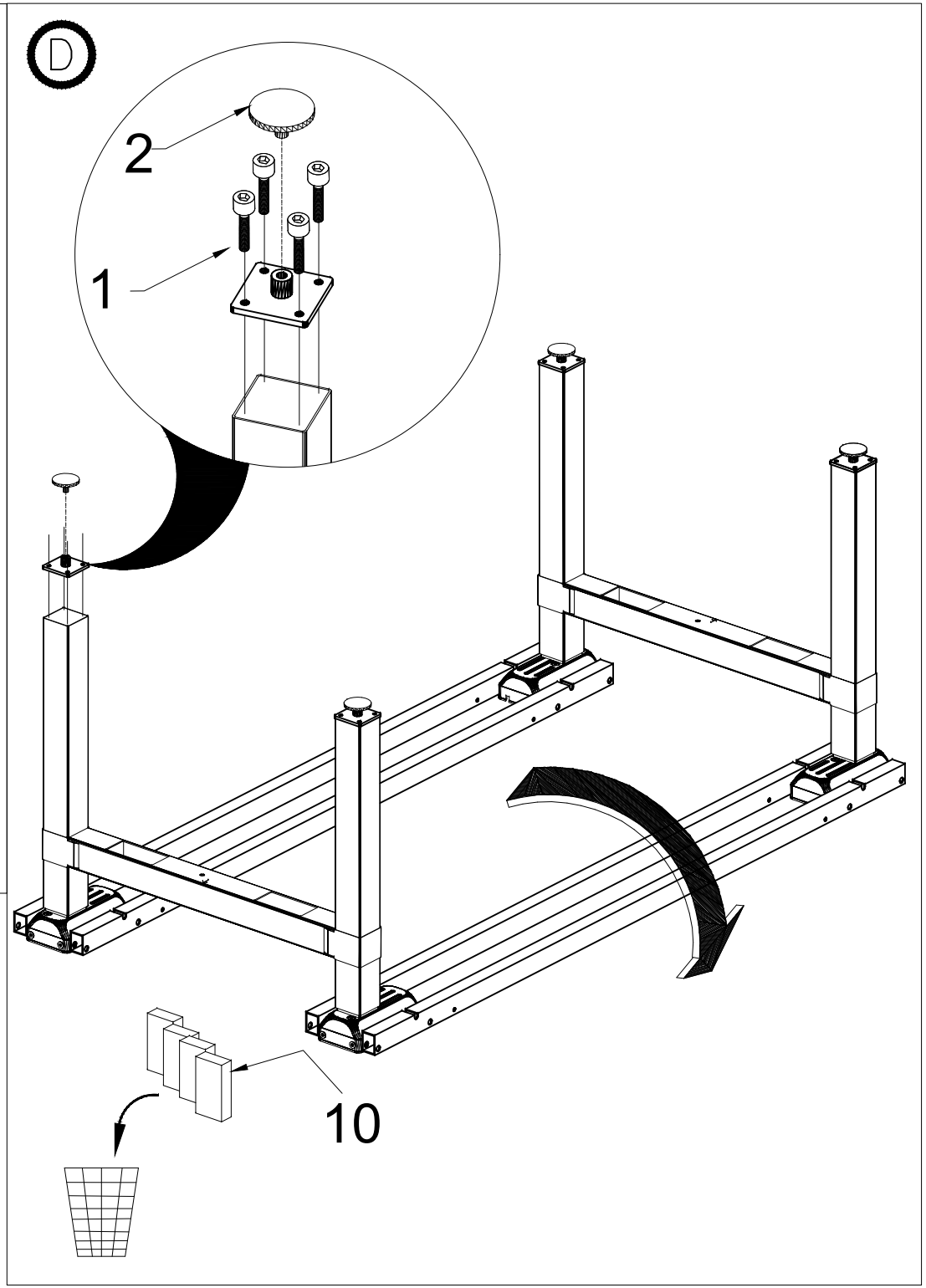
D
2
1
10

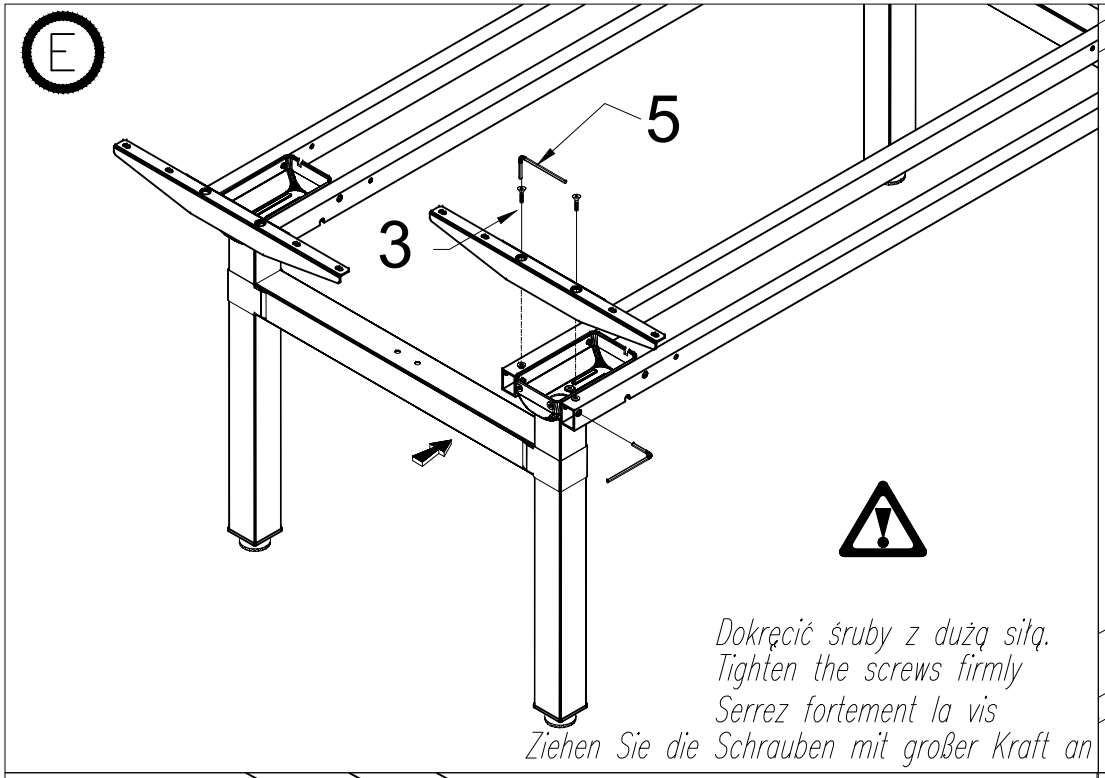
E
5
3
Dokręcić śruby z dużą siłą.
Tighten the screws firmly
Serrez fortement la vis
Ziehen Sie die Schrauben mit großer Kraft an

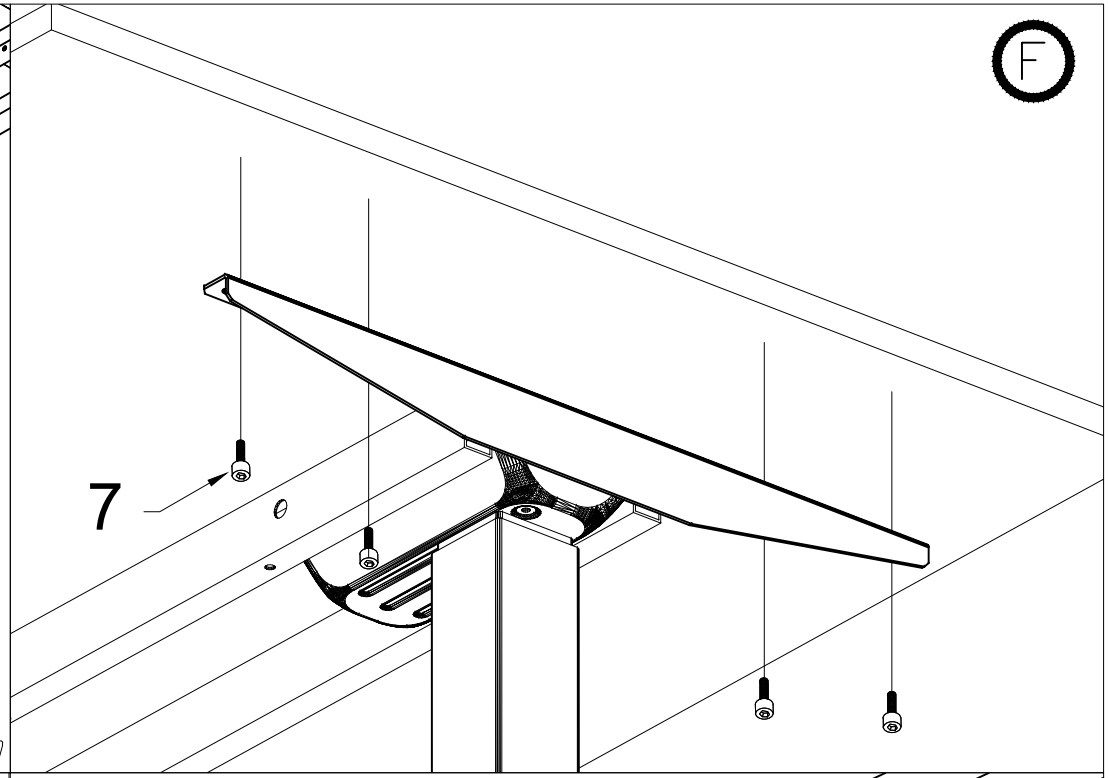
F
7

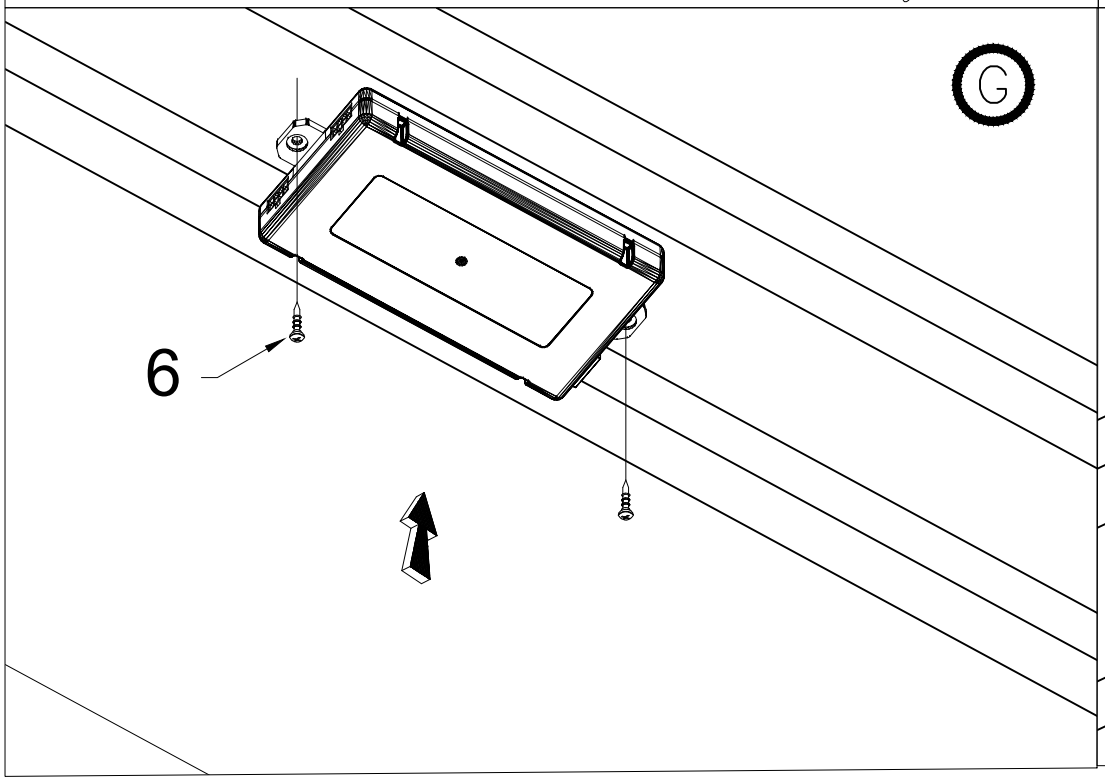
G
6

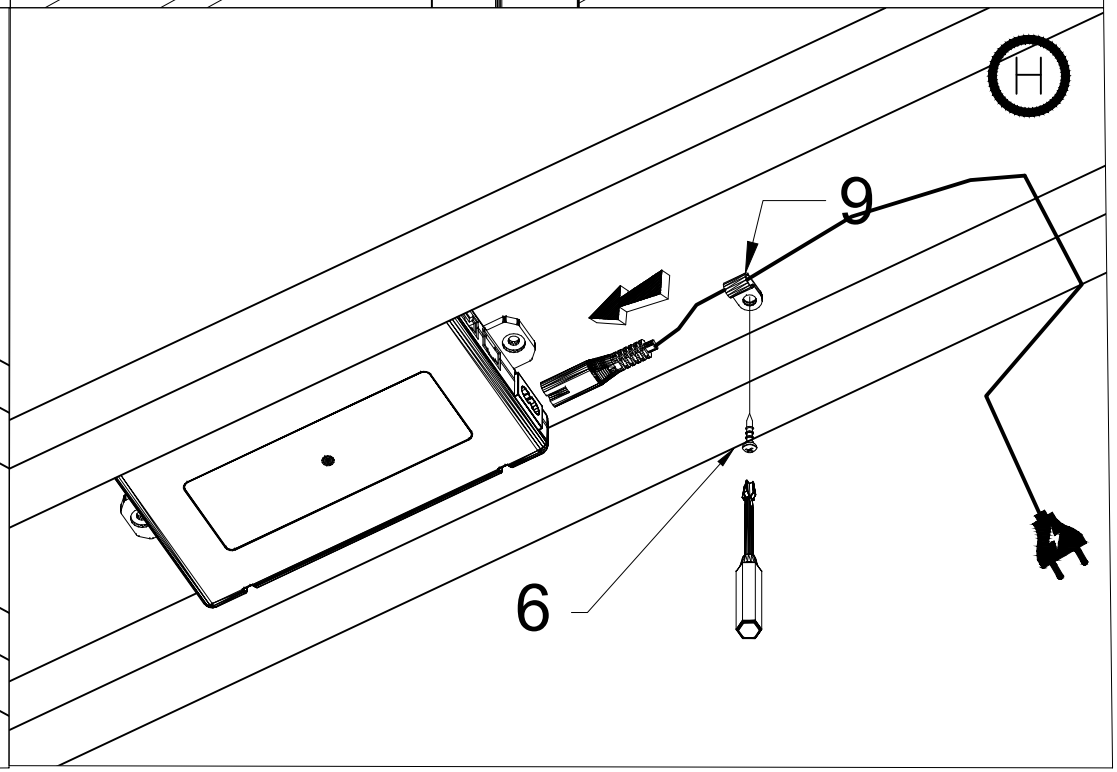
H
9
6

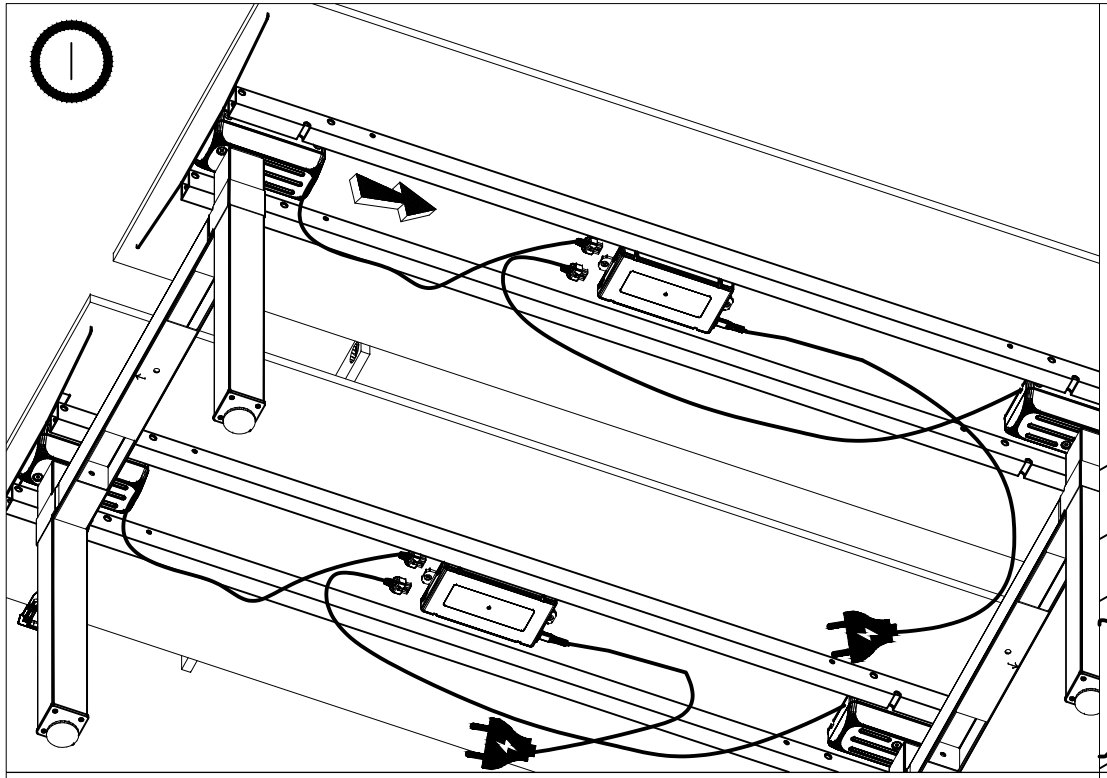
I

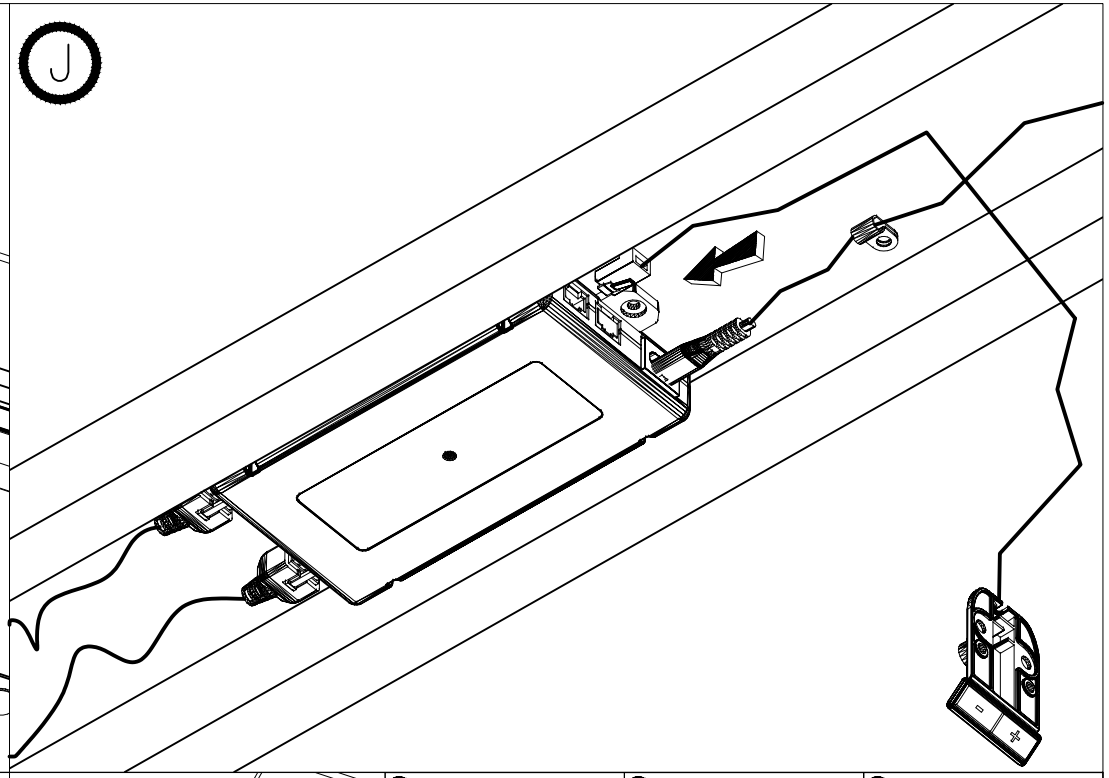
J

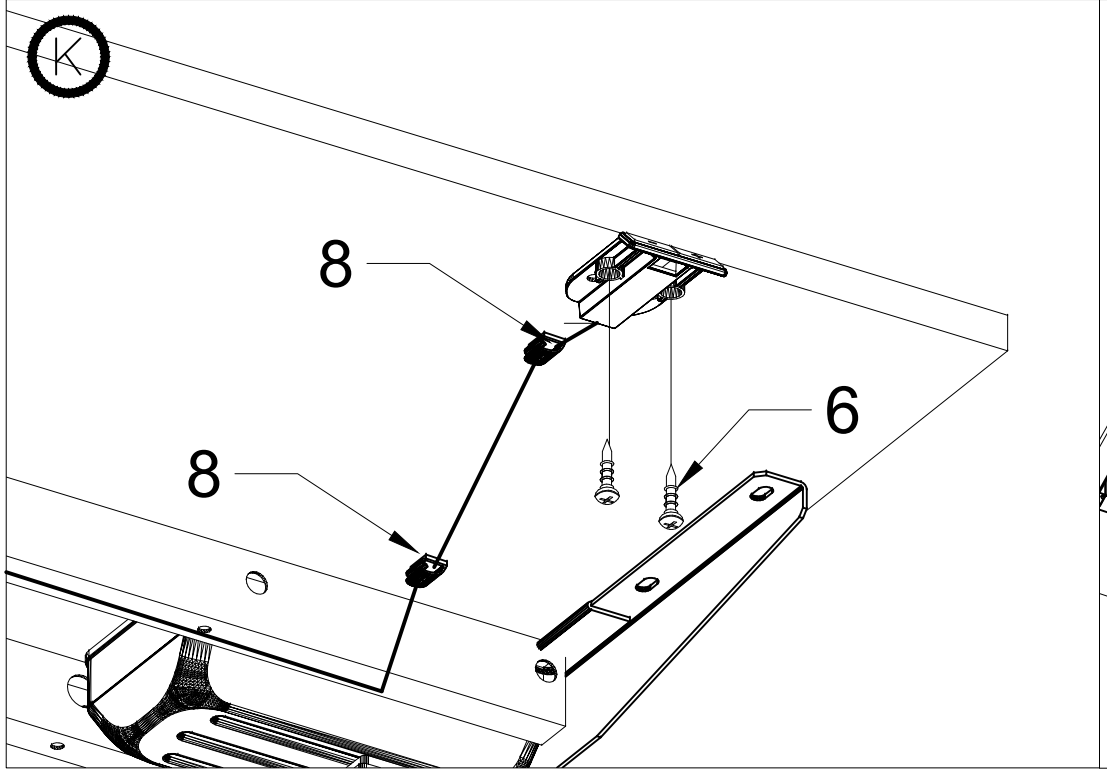
K
8
8
6

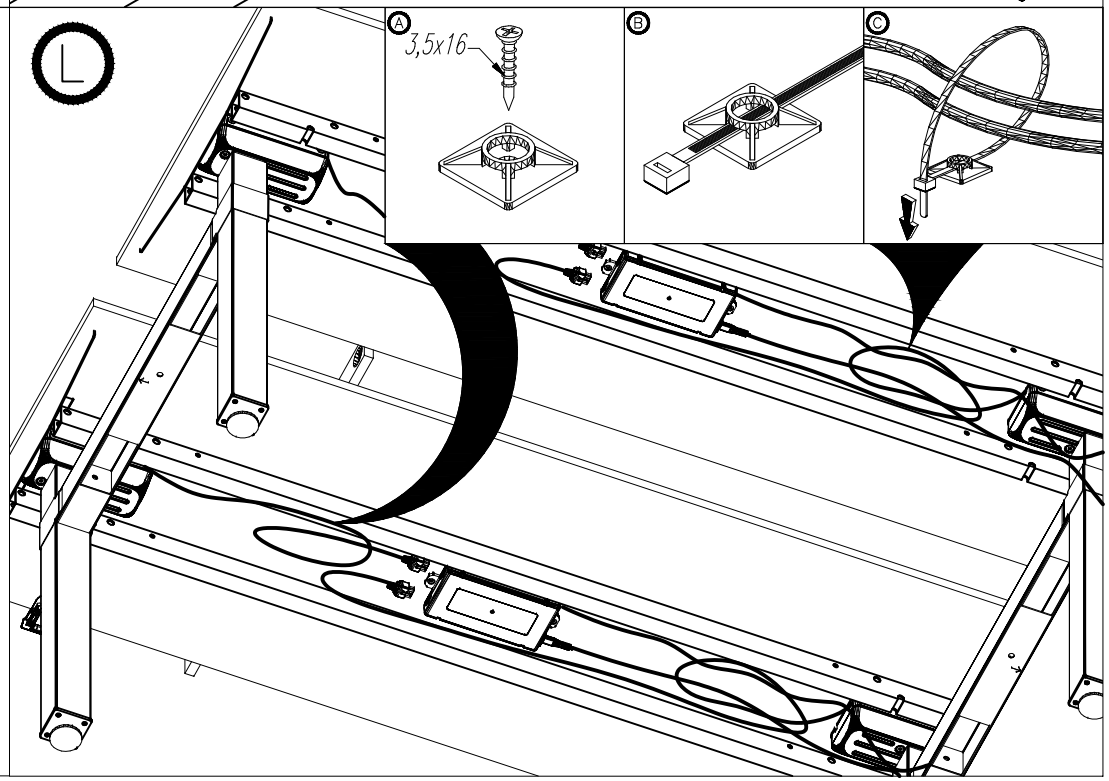
L
A
3,5x16
B
C

M

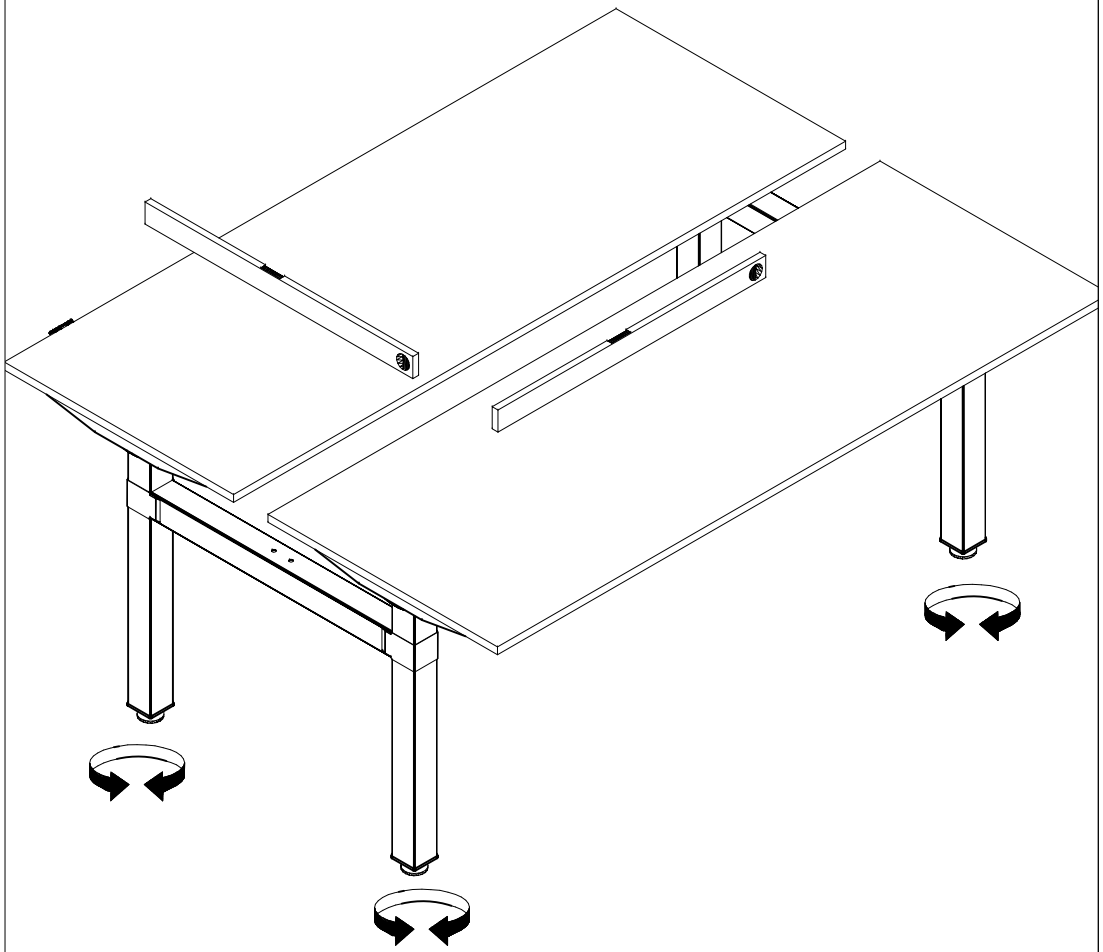

N

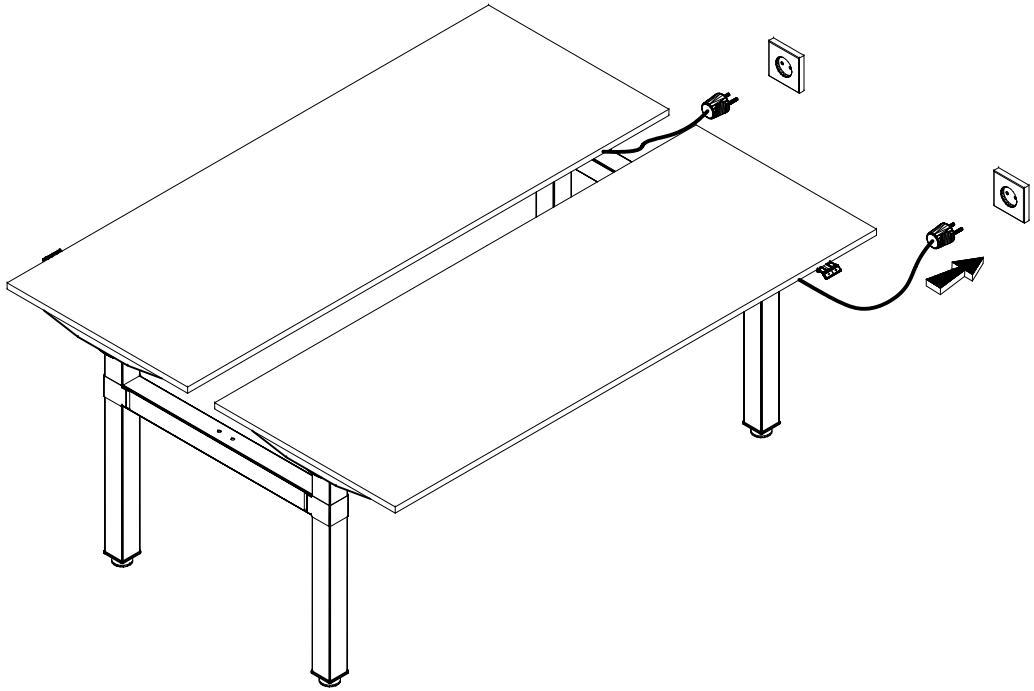

Uwaga!

Zamienianie zasilaczy między biurkami oraz podłączenie do sieci elektrycznej bez zakończonego montażu jest zabronione!
Zasilacz tylko i wyłącznie do użytku przy biurku.

INSTRUKCJA OBSŁUGI BIURKA Z ELEKTRYCZNĄ REGULACJĄ WYSOKOŚCI DLA UŻYTKOWNIKA KOŃCOWEGO

1. Po zmontowaniu biurka ze stelażem elektrycznym należy nacisnąć przycisk "-", aż do całkowitego opuszczenia obu nóg. Po tej kalibracji biurko jest gotowe do pracy.
2. Naciśnięcie i przytrzymanie przycisku „+" powoduje ruch blatu do góry. Analogicznie dla ruchu w dół należy przytrzymać przycisk „-".
3. Biurko jest przeznaczone do pracy przerywanej co oznacza że po wielokrotnym ciągłym przestawianiu wysokości sterownik na kilka minut przerwie możliwość regulacji umożliwiając silnikom ostygnięcie. W przypadku posiadania sterownika z wyświetlaczem zapali się komunikat „cooling time". Po ostudzeniu silników sterownik ponownie umożliwi zmianę wysokości.
4. Biurko jest wyposażone w system antykolizyjny który w przypadku wykrycia **nagłego** zderzenia z przeszkodą nawet mimo naciśniętego przycisku panelu przerywa wykonywany ruch i wycofuje blat w przeciwnym kierunku o kilka centymetrów aby zwolnić przyciśnięty element.
5. W przypadku rozkalibrowania się wysokości biurka, należy wykonać ponowną kalibrację. W tym celu przy podłączonym zasilaniu należy wyciągnąć ze sterownika wtyczkę od jednej dowolnej kolumny na 5 sekund, po czym ją ponownie podłączyć. Następnie wykonać czynności wg punktu nr 1.
6. W razie niebezpieczeństwa wyłączyć zasilanie biurka.

Warning!

Do not swap control boxes between desks. Please connect power cable only when desk is fully assembled.
Power adapter only for use at your desk.

MANUAL INSTRUCTION OF DESKS WITH ELECTRIC HEIGHT ADJUSTMENT FOR THE FINAL USER

1. After when the desk with electrical frame will be assembled, please press the button „-”. Please hold it up to that time when the worktop will reach the lowest position. After that calibration - the desk will be ready to use.
2. Pressing and holding the button "up arrow" ”+” moves the desk to the top – similarly to move down press the button “down arrow” „-”.
3. Continuously holding the button height of the driver can interrupt the adjustment, allowing the motors to cool down and regarding to this there will be a display lighting with the message "cooling time".
   As soon as the motors are ready to go on, the controller again allows you to change the height.
4. The desk has anti-collision system, which in case of detecting **sudden** obstacles stops the movement at the moment and takes away the desk to the opposite side around few centimeters.
5. If the desk height gets out of order, it should be recalibrated. Firstly, make sure that the desk is connected to the power supply. Then disconnect the plug from any column from the driver for 5 seconds and reconnect the plug. Afterwards, proceed as described under point 1.
6. In case of danger turn off the power.

.mdd

Attention!

L’echange de l’alimentation entre bureaux ainsi que le branchement sans montage est interdit !
Cable d’alimentation uniquement pour le bureau éléctrique.

NOTICE D’UTILISATION POUR L’UTILISATEUR FINAL DU BUREAU ELECTRIQUE REGLABLE EN HAUTEUR

1. Apres le montage du bureau, cliquer sur la touche "abaisser" ,,-" jusqu'a l'abaissage maximum DEUX pieds. Apres ce reglage le bureau est pres a l'utilisation.
2. Le bureau s’ élčve aprčs avoir appuyé sur la touche avec « une flche vers le haut » „+” – de męme, pour faire le bureau baisser, vous devez maintenir la touche « flčche vers le bas » „-” enfoncée.
3. Aprčs avoir réglé la hauteur plusieurs fois, le conducteur arręte le réglage permettant aux moteurs de se refroidir. Dans le cas du conducteur avec l’affichage, sur l’écran apparaîtra le message „cooling time”. Dčs que les moteurs seront de nouveau pręts ŕ fonctionner, le conducteur permettra de régler la hauteur.
4. Le bureau est équipé d'un systčme anti-collision, qui en cas de détection de collision soudaine avec un obstacle, arręte le mouvement de réglage efféctué et retire le plan de travail dans la direction opposée ŕ quelques centimčtres.
5. Pour recalibrer le bureau : lorsque l'alimentation est connectée, retirez la prise du contrôleur de l'une des colonnes pendant 5 secondes, puis reconnectez-la.
   Ensuite, effectuez les activités selon le point 1.
6. En cas de danger, débrancher l'alimentation.

Achtung!

Austausch des Netzteiles zwischen Schreibtischen und Anschluss an das Stromnetz vor der fertigen Montage ist verboten!
Netzteil nur am Schreibtisch zu verwenden.

MONTAGEANLEITUNG DES ELEKTRISCH VERSTELLBAREN SCHREIBTISCHES FÜR BENUTZER.

1. Nach der Montage des elektrisch höhenverstellbaren Schreibtisches bitte die Taste „-" drücken und maximal die Höhe senken. Nach dieser Tätigkeit ist der Schreibtisch zur Verwendung bereit.
2. Das Drücken und Anhalten des Knopfes „Pfeil nach oben" „+" verursacht, dass sich die Platte nach oben bewegt. Ähnlich muss man den Knopf „Pfeil nach unten" „-" drücken undanhalten, damit sich die Platte nach unten bewegt.
3. Nach wiederholtem, ständigem Verstellen der Höhe kann das Bedienpanel für ein paar Minuten die Möglichkeit der Höhenverstellung einstellen. Auf diese Weise ermöglicht es Abkühlung der Motore. Im Falle der Bedienpanels mit Display kann sich auf dem Display Bemerkung „cooling time" anzeigen. Wenn die Motore zur weiteren Arbeit bereit sind, ermöglicht das Panel erneut die Höhenverstellung.
4. Der Schreibtisch ist mit Antikollisionsschutz ausgestattet, der die Bewegung unterbricht und die Platte in die entgegengesetzte Richtung um ein paar Zentimeter zurückzieht, wenn er einen plötzlichen Zusammenstoß mit einem Hindernis aufspürt.
5. Wenn Schreibtischhöhe verstellt ist, die muss neu eingestellt werden. Zuerst prüfen Sie, ob der Schreibtisch an die Spannungsversorgung angeschlossen ist. Dann soll man einen Säulenstecker aus dem Treiber für 5 Sekunden ziehen und wieder anschließen. nschließend verfahren Sie wie unter Punkt 1 beschrieben.
6. Im Gefahrfall die Energieversorgung ausschalten.

Внимание!

Заменить мощность между столами и подключением к сети без законченной сборки запрещено!
Адаптер питания для использования только на вашем столе.

ИНСТРУКЦИЯ СТОЛОВ С ЭЛЕКТРИЧЕСКИМ РЕГУЛЯЦИЕЙ ПО ВЫСОТЕ ДЛЯ ПОЛЬЗОВАТЕЛЯ.

1. После того, когда стол с электрической рамой будет собран, пожалуйста, нажмите на кнопку "-".Пожалуйста, держите его до того времени, когда рабочая поверхность достигнет крайнего нижнего положения. После этой калибровки - стол будет готов к использованию.
2. При нажатии удержании кнопки „стрелка вверх” „+” вверх столешница поднимается, аналогично, для опущения столешницы, следует придержать кнопку „стрелка вниз” „-”.
3. По неоднократном, непрерывном перемещении высоты, панель управления, на несколько минут прервет возможность регулировки, что позволит механизмам остыть, а в случае напелей управления с дисплеем, появится сообщение „cooling time”. Когда механизмы будут готовы продолжить работу, панель управления снова позволит изменять высоту.
4. Стол оснащен в систему предотвращения столкновений, которая, в случае препятствия прерывает движение и направляется в обратном направлении на несколько сантиметров.
5. Если высота стола была откалибрована, вы должны перекалибровать ее. Для этого, когда источник питания подключен, вытащите вилку из контроллера из любого каркаса в течение 5 секунд, а затем снова подключите его. Затем выполните действия в соответствии с пунктом 1.
6. В случае опасности выключите питание.

.mdd

PANEL STERUJĄCY PRO/CONTROL PANEL PRO/PANNEAU DE COMMANDE PRO/ BEDIENPANEL PRO

DOKUMENT PRZEZNACZONY DLA UŻYTKOWNIKA KOŃCOWEGO - NIE WYRZUCAĆ!
IT IS IMPORTANT INFORMATION FOR THE FINAL USER – PLEASE DO NOT BIN IT!
DOCUMENT DESTINE A L'UTILISATEUR FINAL - NE PAS JETER!
DAS DOKUMENT IST FUR DEN ENDBENUTZER GEEIGNET - NICHT WEGWERFEN!

przyciski/buttons/butons/Tastens							czas trzymania/pressing time/ temps de pression/Haltezeit	działanie/action/action/Funktion
S	1	2	3	4	+	-		
					*			ruch w górę going up monter Bewegung nach oben
						*		ruch w dół going down descendre Bewegung nach unten
PAMIĘĆ WYSOKOŚCI/HEIGH MEMORIZING/MÉMORISATION DE LA HAUTEUR/ HÖHENSPEICHER								
*	*						najpierw naciśnij „S”, a następnie cyfrę first press "S", followed by the number appuyez d'abord sur "S", suivi du nombre Drücken Sie zuerst 'S', dann eineZiffer	aktualna wysokość zapisana jako 1 current height saved as 1 hauteur mémorisée en 1 aktuelle Höhe als 1 gespeichert
*		*						aktualna wysokość zapisana jako 2 current height saved as 2 hauteur mémorisée en 2 aktuelle Höhe als 2 gespeichert
*			*					aktualna wysokość zapisana jako 3 current height saved as 3 hauteur mémorisée en 3 aktuelle Höhe als 3 gespeichert
*				*				aktualna wysokość zapisana jako 4 current height saved as 4 hauteur mémorisée en 4 aktuelle Höhe als 4 gespeichert
USTAWIANIE ZAPAMIĘTANEJ WYSOKOŚCI/SETTING HEIGHT FROM MEMORY/ RÉGLAGE SUR UNE HAUTEUR MÉMORISÉE/EINSTELLEN DER GESPEICHERTEN HÖHE								
	*							biurko przechodzi na zapamiętaną wysokość 1 desk goes to memory height 1 le bureau se règle sur la hauteur 1 Der Schreibtisch bewegt sich auf die gespeicherte Höhe 1
		*						biurko przechodzi na zapamiętaną wysokość 2 desk goes to memory height 2 le bureau se règle sur la hauteur 2 Der Schreibtisch bewegt sich auf die gespeicherte Höhe 2
			*					biurko przechodzi na zapamiętaną wysokość 3 desk goes to memory height 3 le bureau se règle sur la hauteur 3 Der Schreibtisch bewegt sich auf die gespeicherte Höhe 3
				*				biurko przechodzi na zapamiętaną wysokość 4 desk goes to memory height 4 le bureau se règle sur la hauteur 4 Der Schreibtisch bewegt sich auf die gespeicherte Höhe 4

RĘCZNA REINICJALIZACJA/KALIBRACJA/USTAWIENIA FABRYCZNE
MANUAL REINITIALIZING/CALLIBRATION/FACTORY SETTINGS
RÉINITIALISATION MANUELLE / CALLIBRATION / RÉGLAGE D'USINE
MANUELLE ÜBERPRÜFUNG / KALIBRIERUNG / FABRIK-EINSTELLUNGEN

S	1	2	3	4	+	-		
*					*	*	min 4 sek. min 4 sec 4 secondes minimum mind. 4 Sek.	następnie NACISNĄĆ [-], ABY RESETOWAĆ then PRESS [-] TO RESET puis presser [-]pour réinitialiser Drücken Sie [-] um neu zu starten

USTAWIENIA CZUŁOŚCI ANTYKOLIZJI/ANTICOLLISION SENSIVITY SETTING/ RÉGLAGE DES PARAMÈTRES ANTI-COLLISION/EINSTELLEN DER EMPFINDLICHKEIT VON ANTI-KOLLISION

*	*						min 4 sek. min 4 sec 4 secondes minimum mind. 4 Sek.	niska czułość low sensivity sensibilité basse geringe Empfindlichkeit
*		*						średnia czułość medium sensivity sensibilité moyenne mittlere Empfindlichkeit
*			*					wysoka czułość high sensivity sensibilité haute hohe Empfindlichkeit
*				*				antykolizja wyłączona anti-collision disabled anti-collision désactivé Antikollision deaktiviert

ZMIANA JEDNOSTEK POMIAROWYCH/CHANGING MEASURMENTS UNITS/ MODIFICATION DES UNITÉS DE MESURE/ÄNDERUNG DER MAßEINHEITEN

*	*					*	min 4 sek. min 4 sec 4 secondes minimum mind. 4 Sek.	zmiana cali/centymetrów swapping inches/centimetres permutation pouces / centimètres Tausch von Zoll / Zentimetern

JASNOŚĆ WYŚWIETLACZA/DISPLAY BRIGHTNESS/RÉGLAGE DE LA LUMINOSITÉ/ HELLIGKEIT DER ANZEIGE

	*				*	*	min 4 sek. min 4 sec 4 secondes minimum mind. 4 Sek.	jasność 1 brightness 1 luminosité 1 Helligkeit 1
		*			*	*		jasność 2 brightness 2 luminosité 2 Helligkeit 2
			*		*	*		jasność 3 brightness 3 luminosité 3 Helligkeit 3
				*	*	*		jasność 4 brightness 4 luminosité 4 Helligkeit 4

USTAWIENIE ZAKRESU WYSOKOŚCI/TRAVEL LIMITS SETTINGS/RÉGLAGE DES LIMITES DE HAUTEURS DE RÉGLAGE/EINSTELLEN DER HÖHENBEREICHES

*					*		min 4 sek. min 4 sec 4 secondes minimum mind. 4 Sek.	minimalna wysokość current height saved as minimum travel limit enregistrée comme hauteur limite minimum minimale Höhe
*						*		maksymalna wysokość current height saved as maximum travel limit enregistrée comme hauteur limite maximum maximale Höhe

.mdd

ONE TOUCH GO/ONE CLICK GO/ONE CLICK GO/ONE TOUCH GO

S	1	2	3	4	+	-		
		*		*			min 4 sek. min 4 sec 4 secondes minimum mind. 4 Sek.	włącz/wyłącz ONE TOUCH GO turn on/off ONE CLICK GO active/désactive la fonction de réglage par une pression Einschalten/ ausschalten ONE TOUCH GO
	*	*						informacje o MP4 information about MP4 informations sur MP4 Informationen über MP4
			*	*				informacje o zasilaczu information about the power supply informations sur l'alimentation Informationen über Stromversorgung

BŁĘDY/ERRORS/MESSAGE D'ERREUR/FEHLER

ZBYT WYSOKA TEMPERATURA SILNIKA ENGINE TEMPERATURE TOO HIGH TEMPÉRATURE DU MOTEUR TROP ÉLEVÉE ZU HOHE MOTORTEMPERATUR	KOLIZJA PODCZAS RUCHU W GÓRĘ COLLISION DURING UPWARDS COLLISION AU COURS DE L'ÉLÉVATION DU BUREAU KOLLISION WÄHREND DER BEWEGUNG NACH OBEN
ZA MOCNO OBCIĄŻONE BIURKO LOAD ON DESK TOO HIGH CHARGE SUR LE BUREAU TROP IMPORTANTE SCHREIBTISCH ZU VIEL ÜBERLASTET	KOLIZJA PODCZAS RUCHU W DÓŁ COLLISION DURING DOWNWARDS COLLISION AU COURS DE LA DESCENTE DU BUREAU KOLLISION WÄHREND DER BEWEGUNG NACH UNTEN

1

3x20

M05

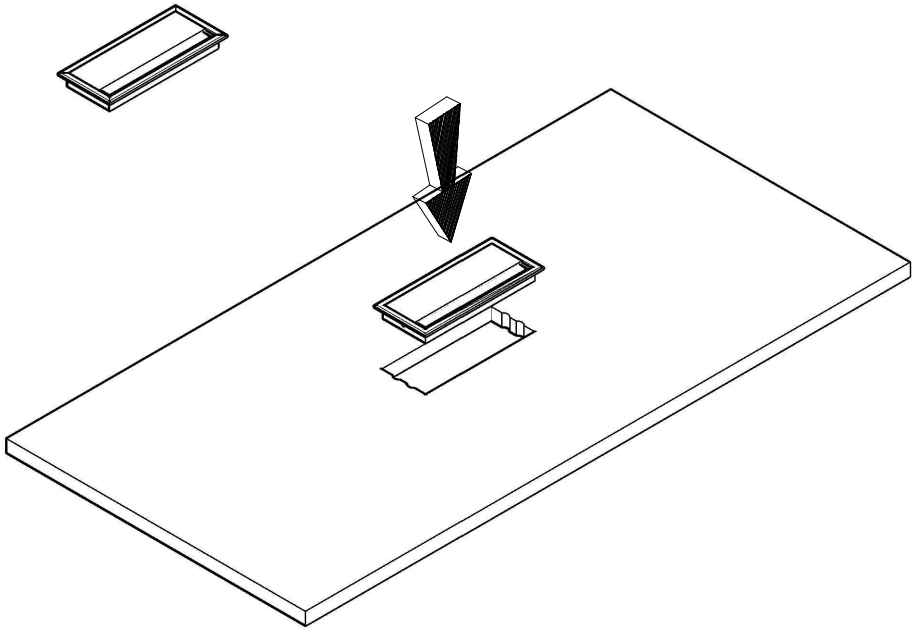

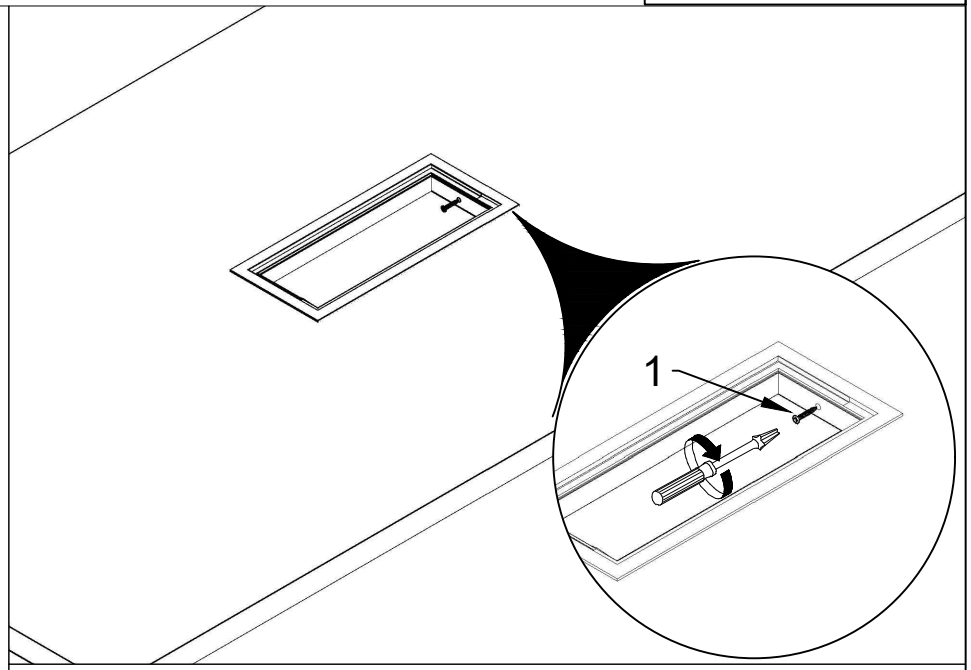

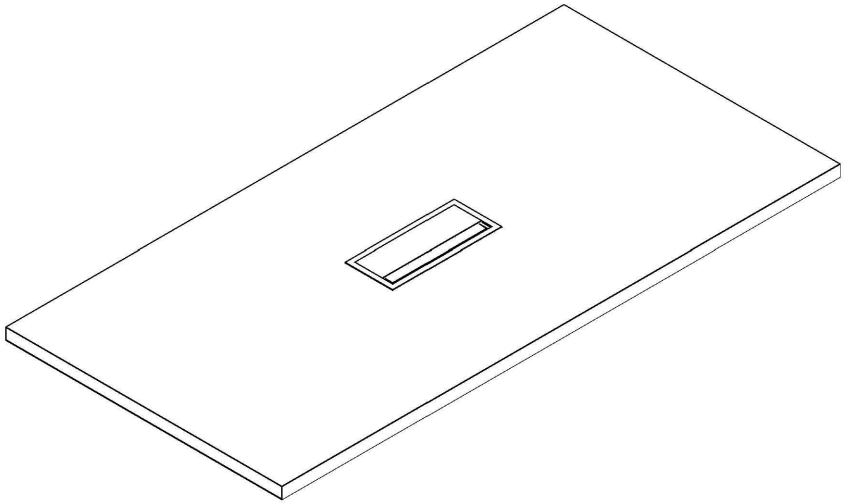

1

3x20

M04

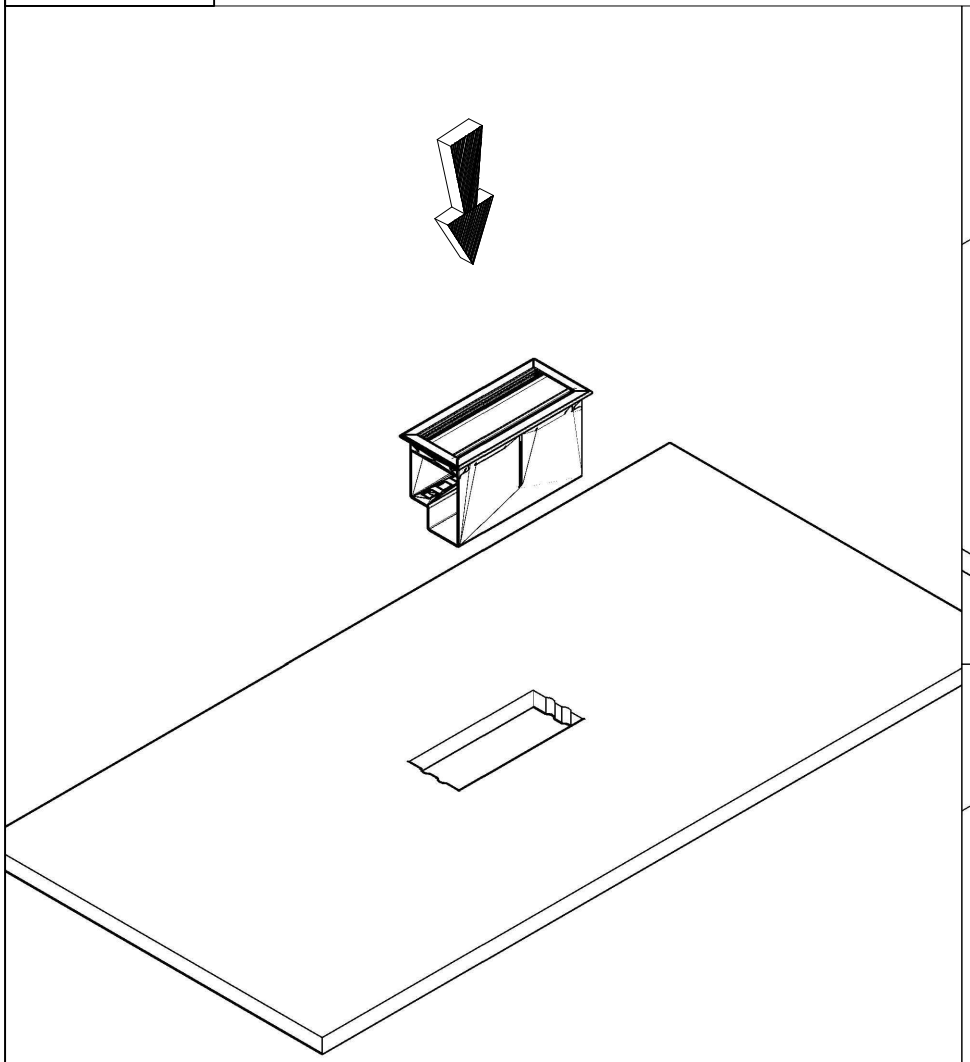

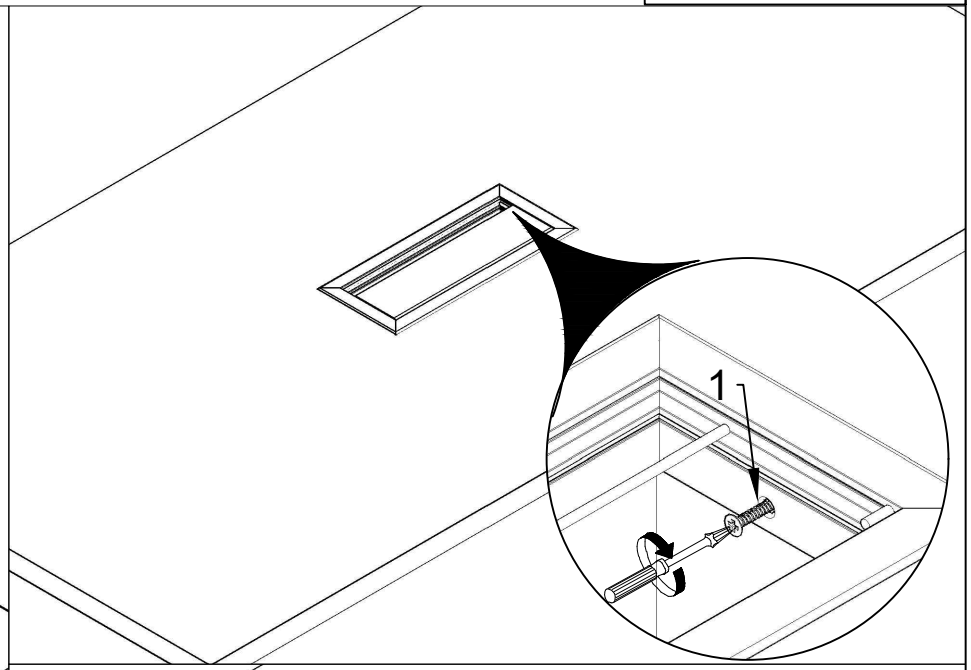

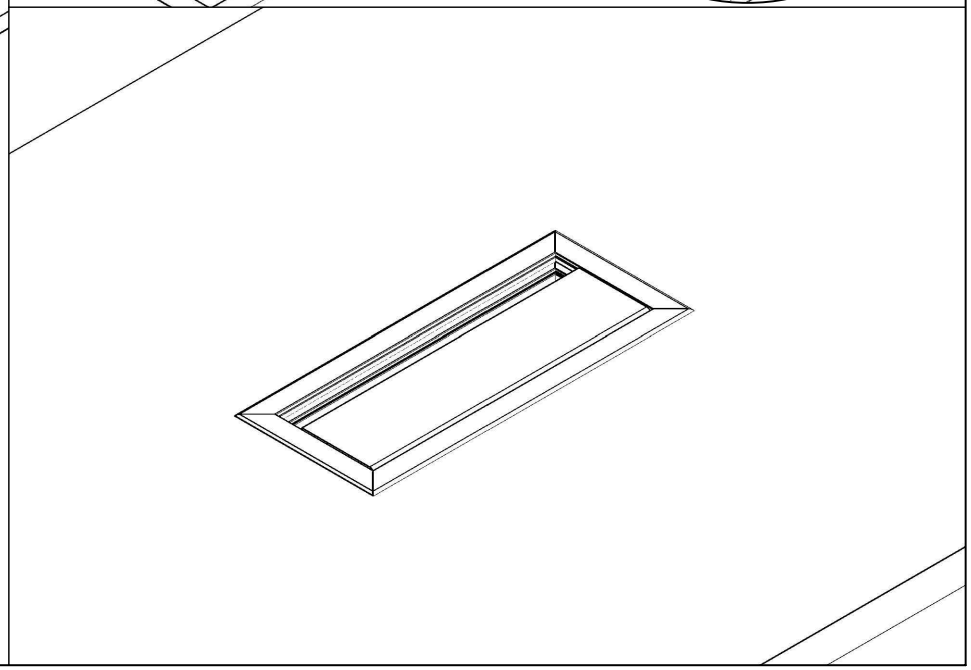

1

3x20

M04

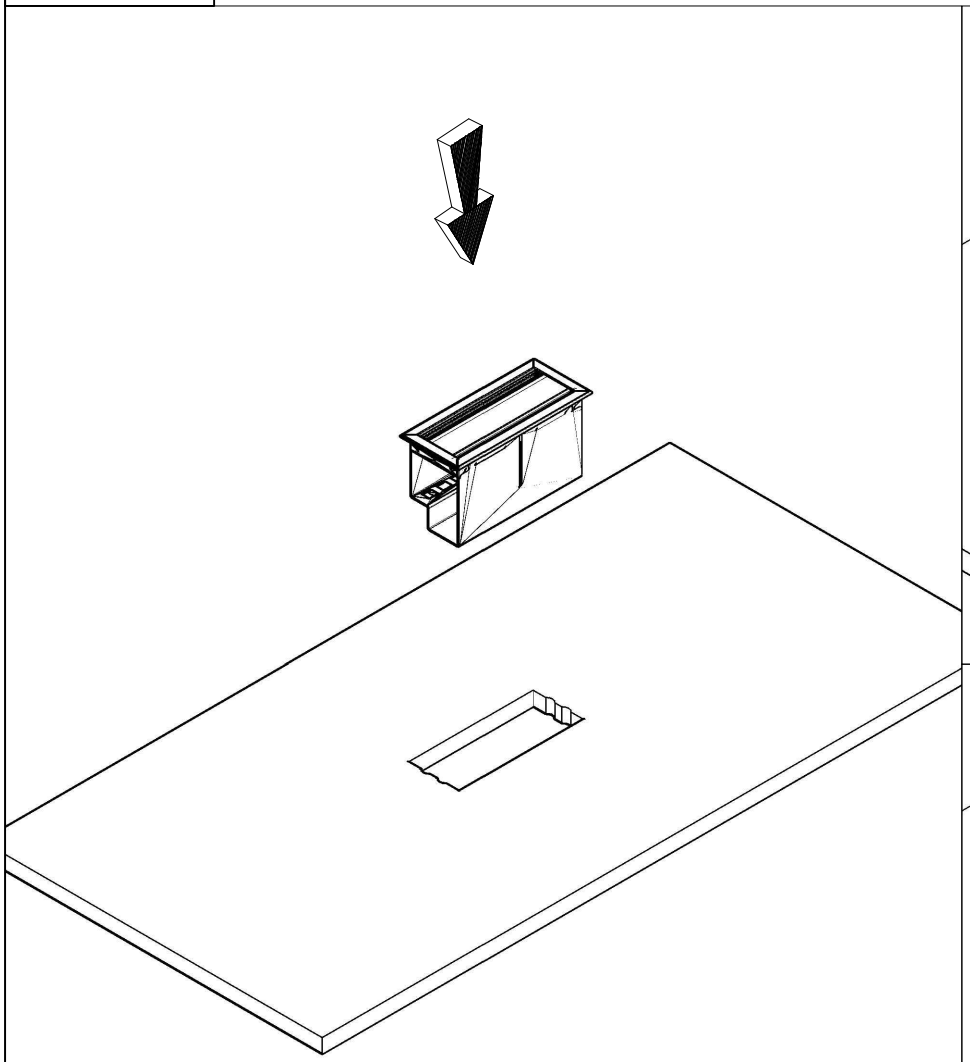

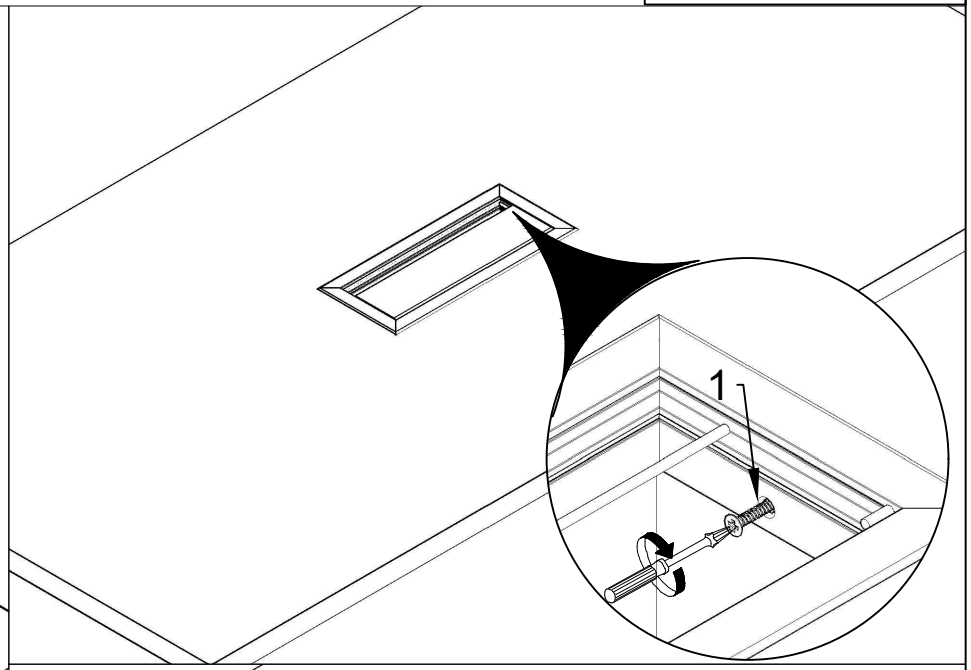

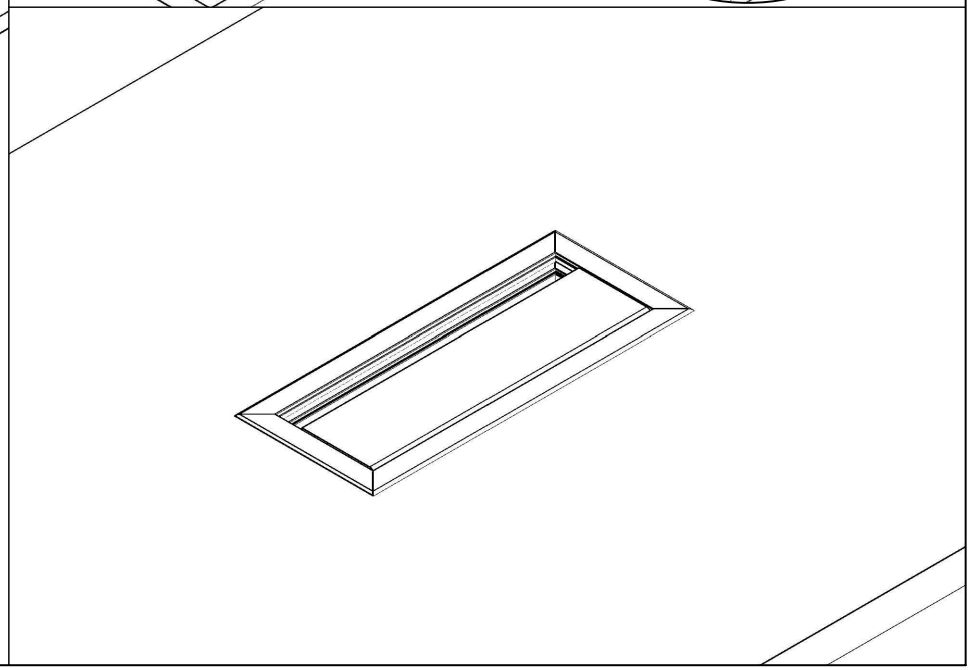

POBIERANIE I PIERWSZE URUCHOMIENIE

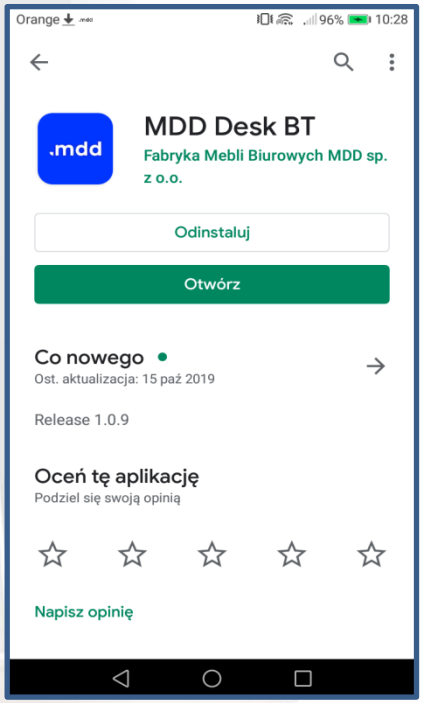

POBIERZ APLIKACJĘ MDD Desk BT ZE SKLEPU Google Play

I SPOSÓB POŁĄCZENIA Z BIURKIEM

ZESKANUJ KOD QR DOŁĄCZONY DO ZESTAWU ZA POMOCĄ APARATU URZĄDZENIA (SCAN QR CODE)

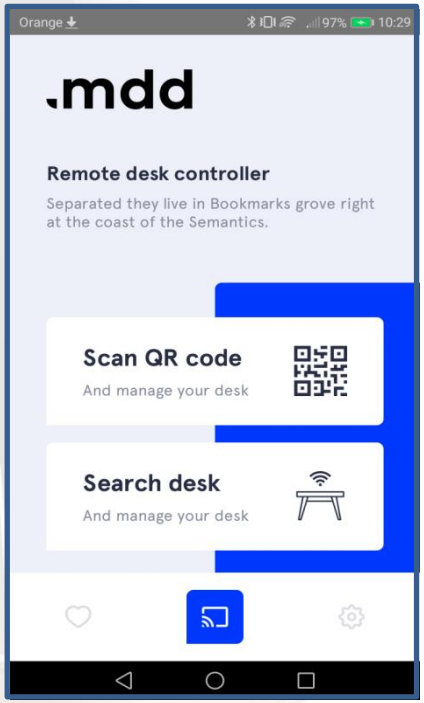

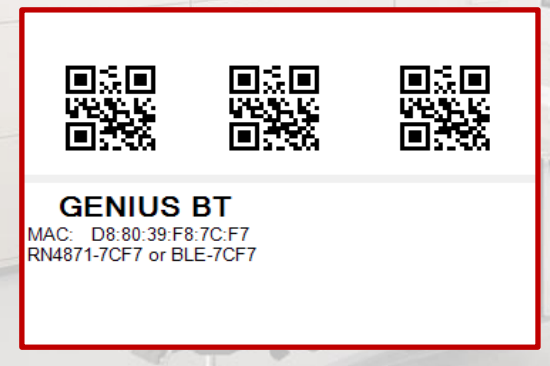

ETYKIETĘ Z KODEM QR I ADRESEM MAC UMIEŚĆ NA ODWROCIE URZĄDZENIA BLUETOOTH

II SPOSÓB POŁĄCZENIA Z BIURKIEM

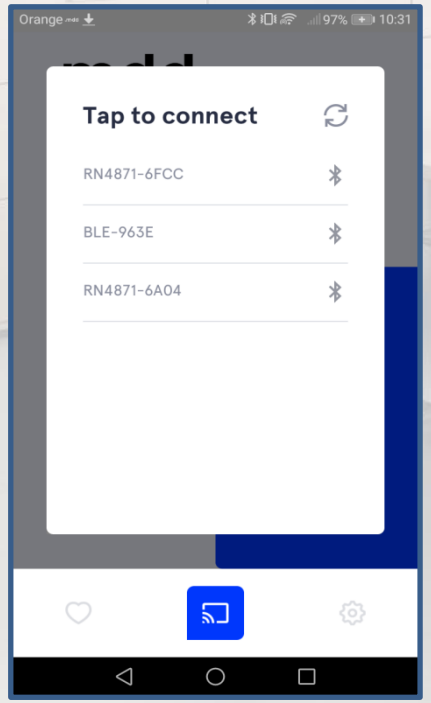

WYSZUKAJ BIURKO Z LISTY URZĄDZEŃ BLUETOOTH (SEARCH DESK)

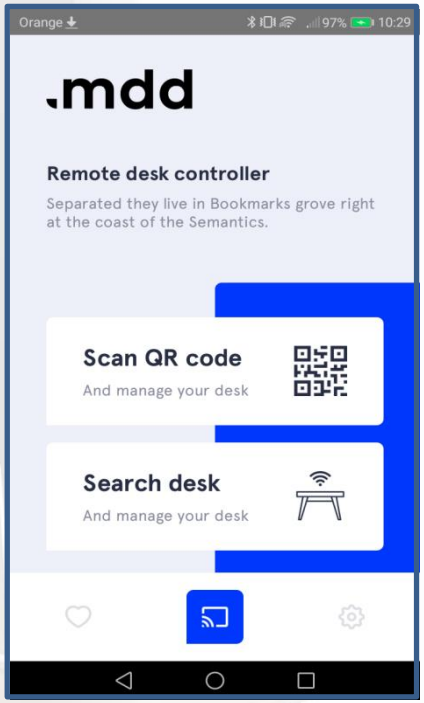

APLIKACJA POPROSI O DOSTĘP

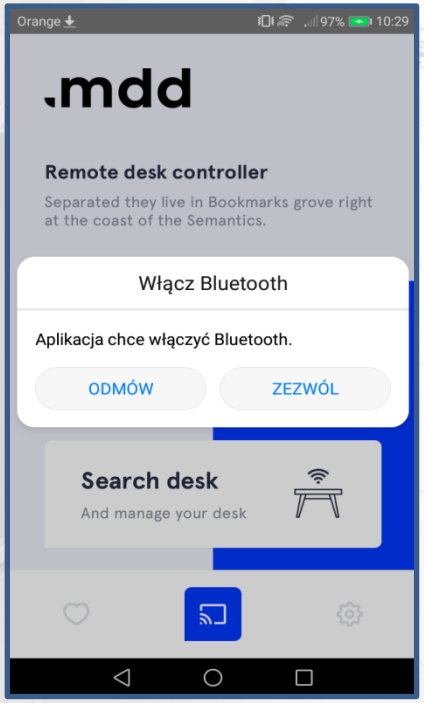

USTAWIENIA WYSOKOŚCI

RĘCZNE USTAWIENIE POŁOŻENIA BIURKA GÓRA/DÓŁ

ZAPISANIE USTAWIENIA WYSOKOŚCI:

1) PRZYCISK „SAVE”
2) 1 Z 4 PRZYCISKÓW

ROZŁĄCZENIE Z OBECNYM BIURKIEM

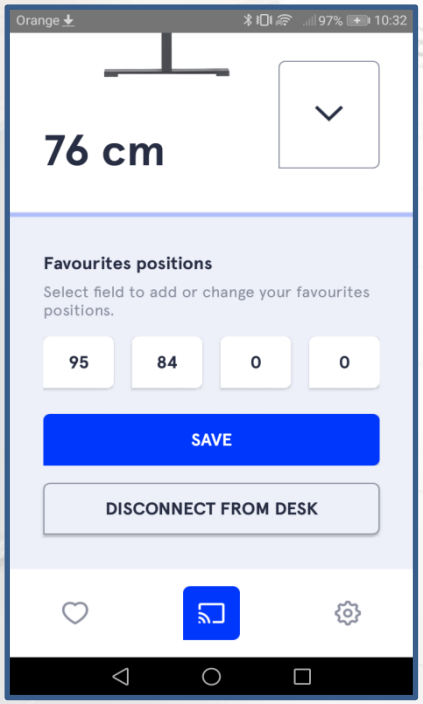

USTAWIENIA DODATKOWE

USTAWIENIE JEDNOSTEK WYSOKOŚCI BIURKA (CM/INCH)

USTAWIENIE CZUŁOŚCI ANTYKOLIZJI BIURKA

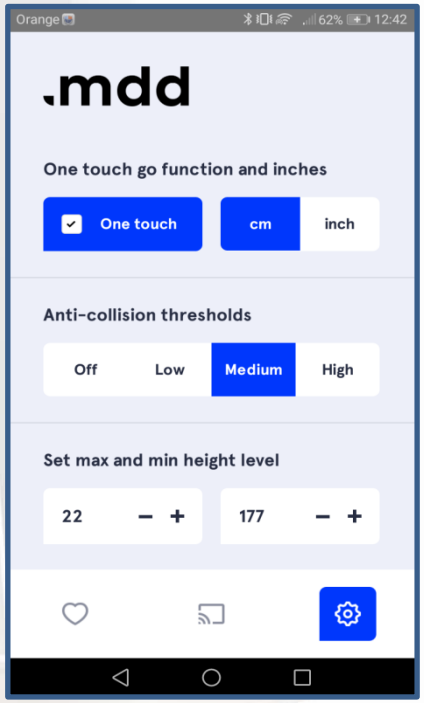

USTAWIENIE MINIMALNEJ I MAKSYMALNEJ WYSOKOŚCI POŁOŻENIA BLATU

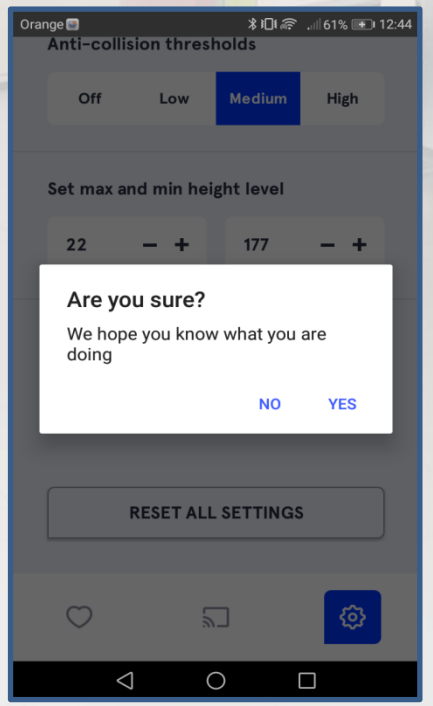

RESETOWANIE USTAWIEŃ (APLIKACJA POPROSI O POTWIERDZENIE DECYZJI)

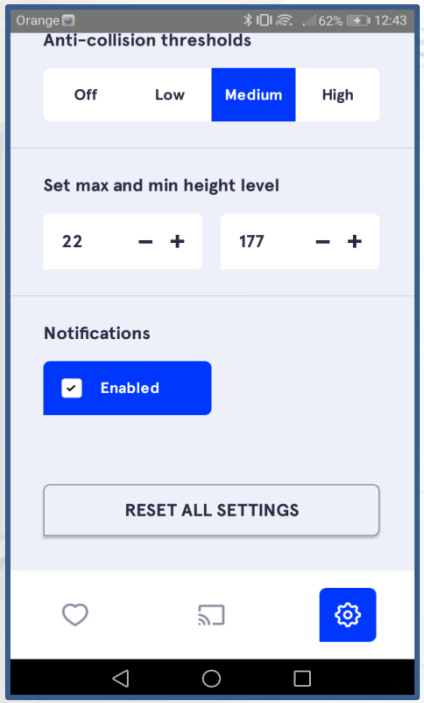

TRYB USTAWIEŃ INTERWAŁU

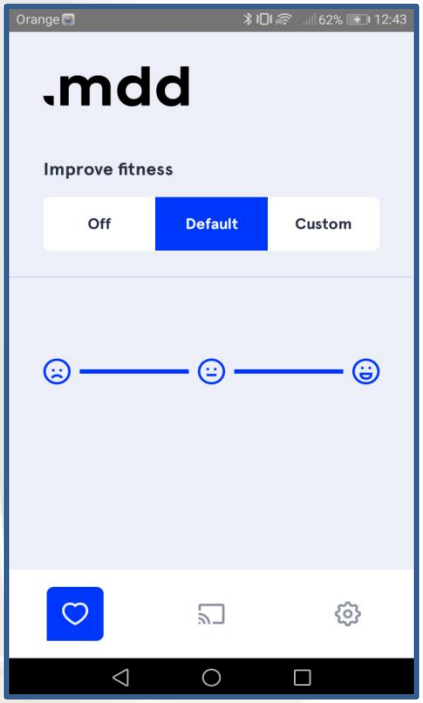

AUTOMATYCZNY WYBÓR - APLIKACJA DZIĘKI ALGORYTMOWI SAMODZIELNIE BĘDZIE NA BIEŻĄCO INFORMOWAĆ O STANIE ZMĘCZENIA PODCZAS PRACY

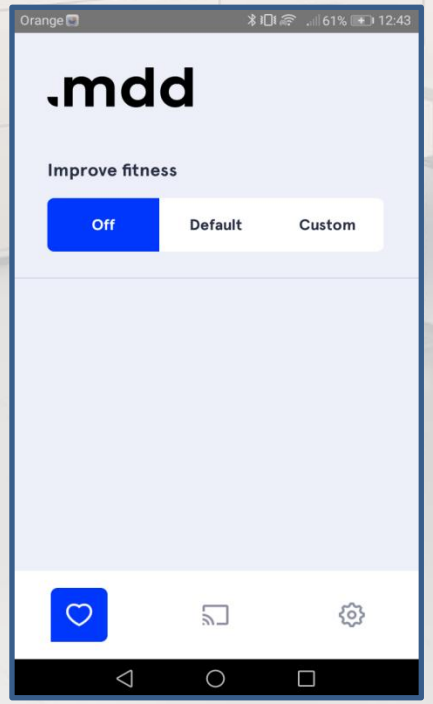

WYŁĄCZENIE WSZELKICH POWIADOMIEŃ O AKTYWNOŚCI

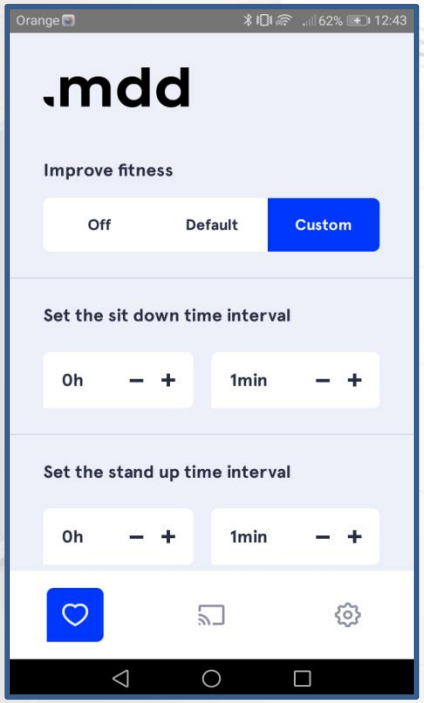

RĘCZNY WYBÓR – USTAWIENIE INTERWAŁU CZASOWEGO SIADANIA I WSTAWANIA OD BIURA