1

3x20

# M05

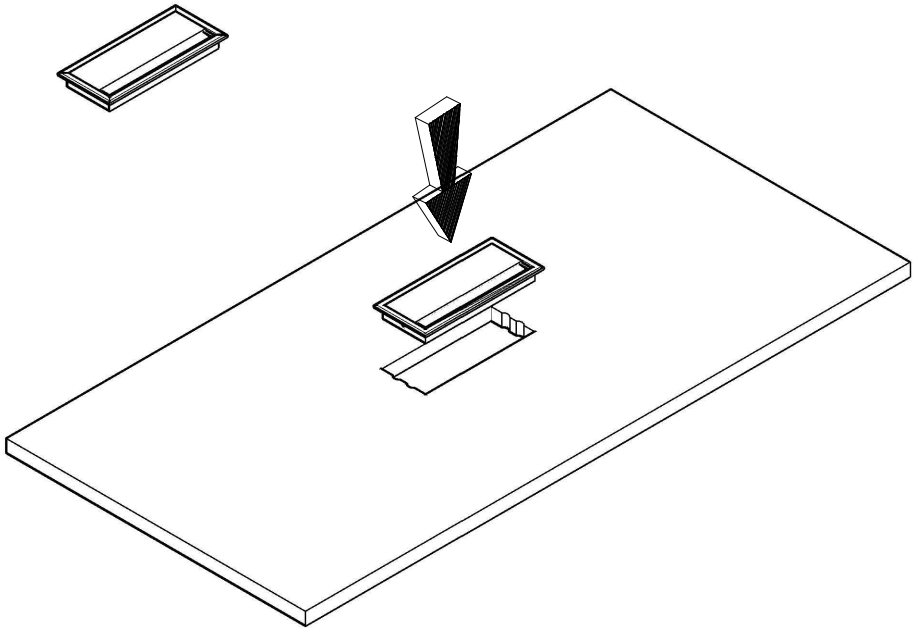

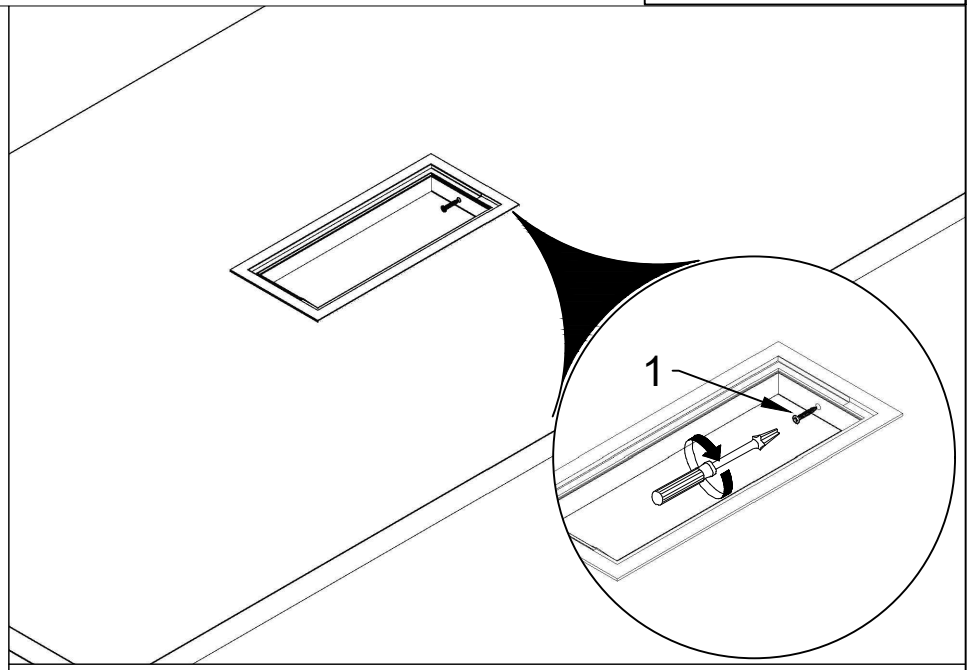


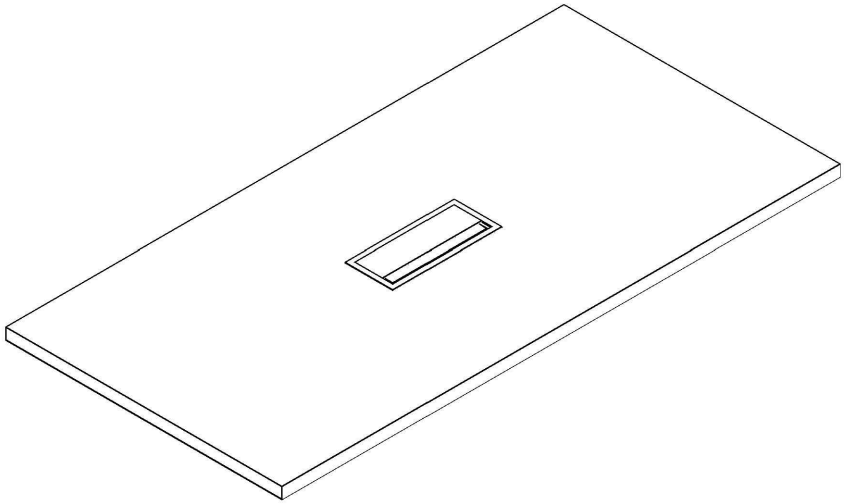

1

3x20

# M04

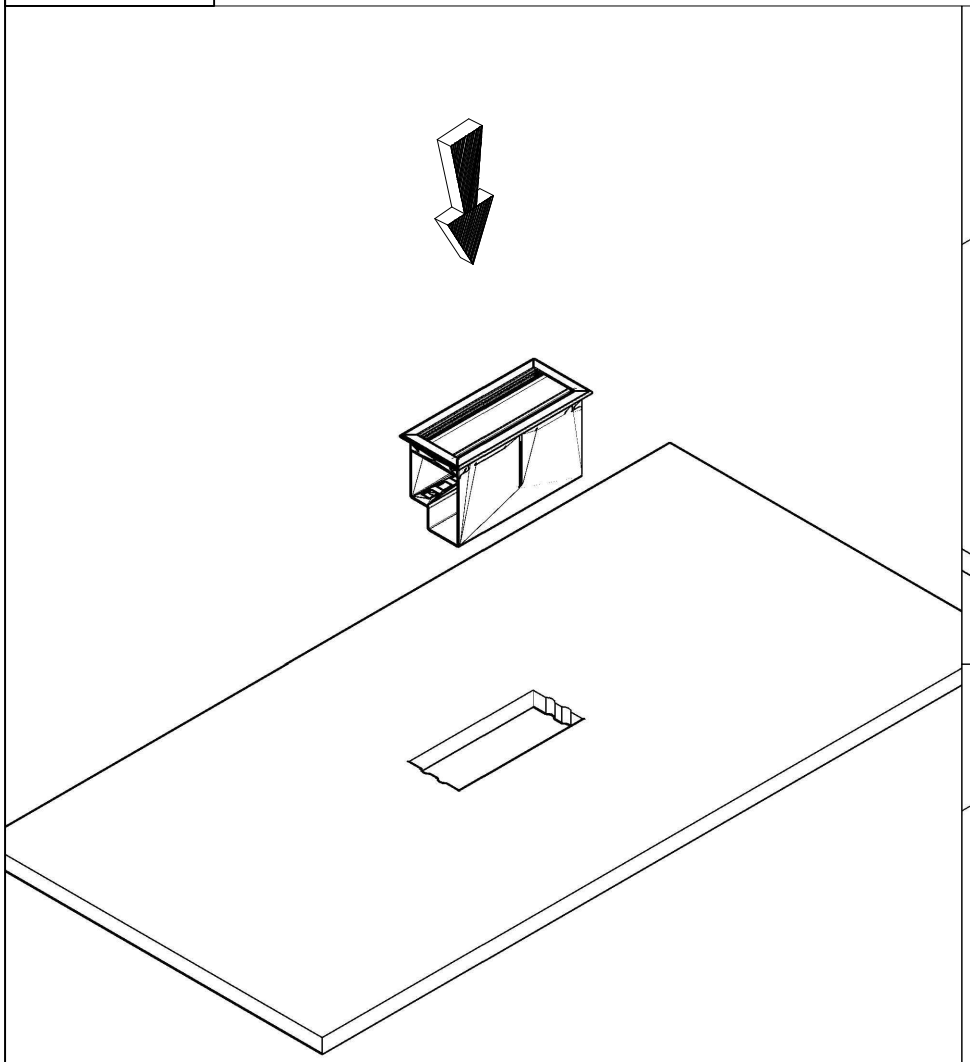

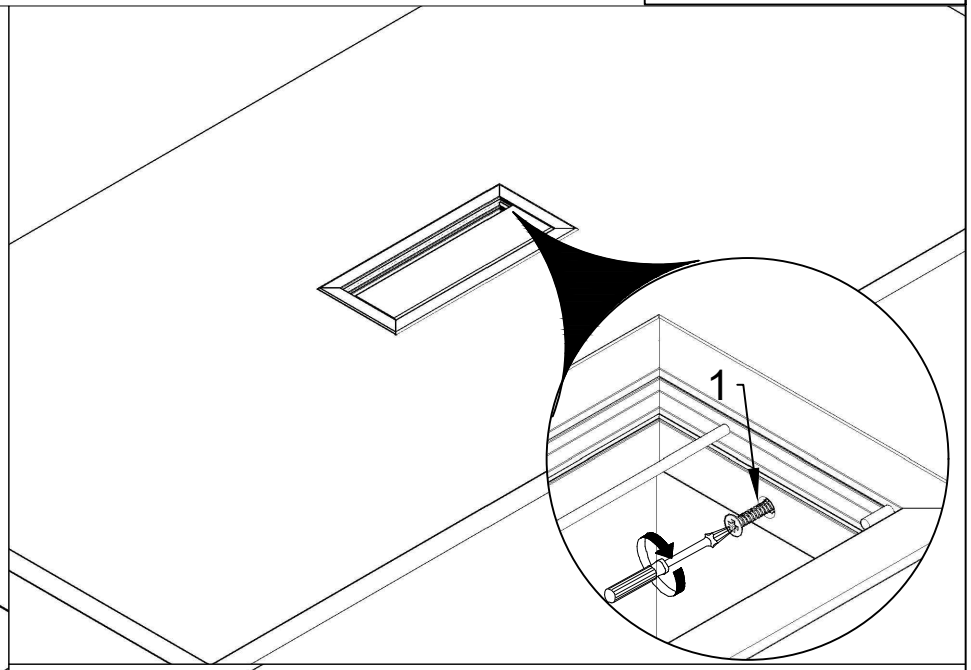


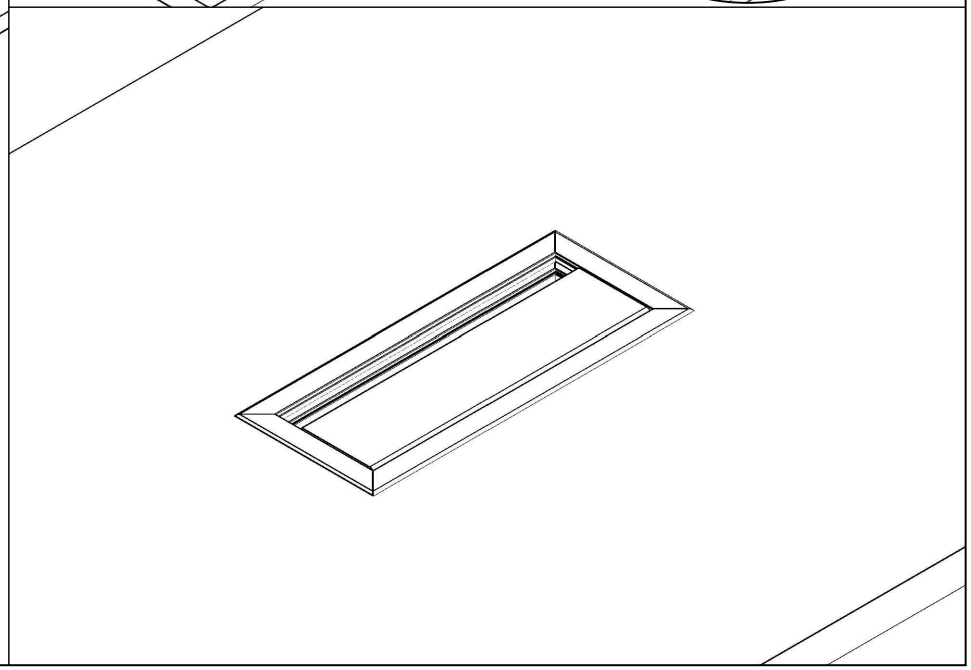

1

3x20

# M04

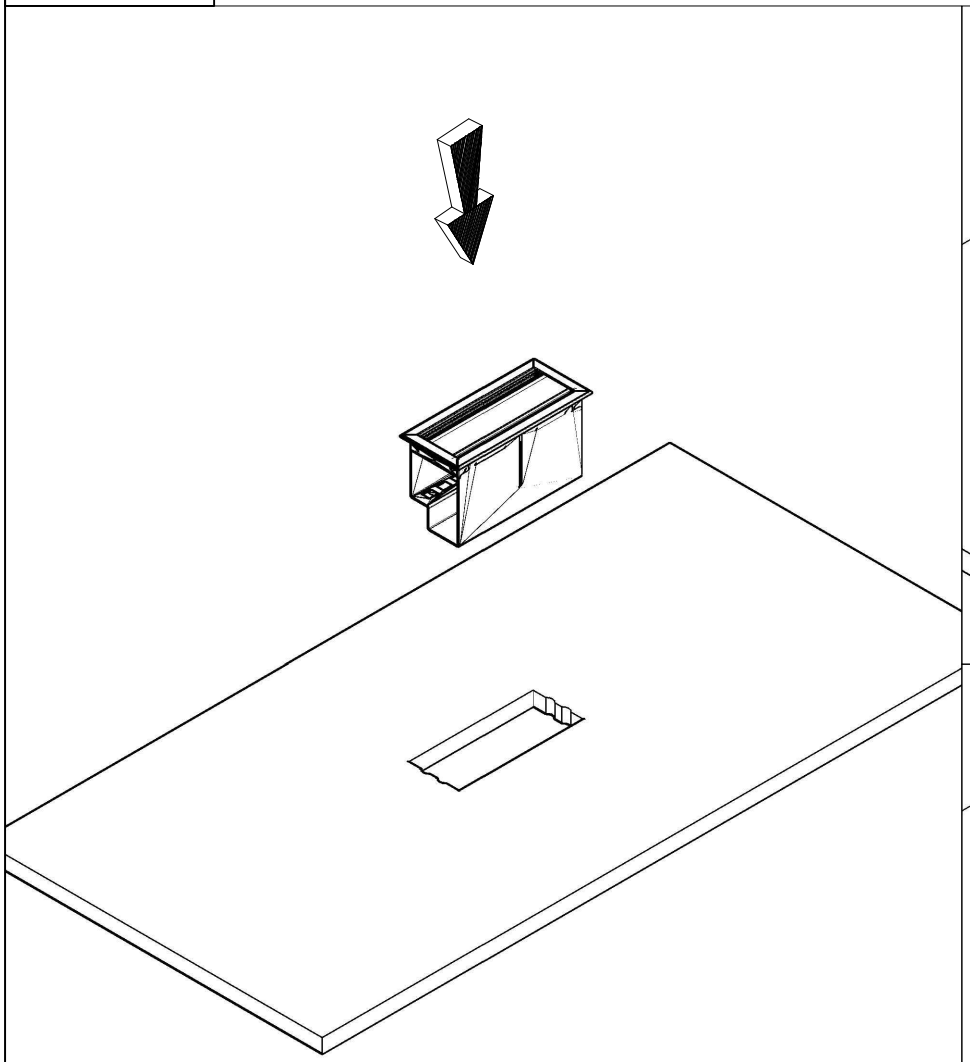

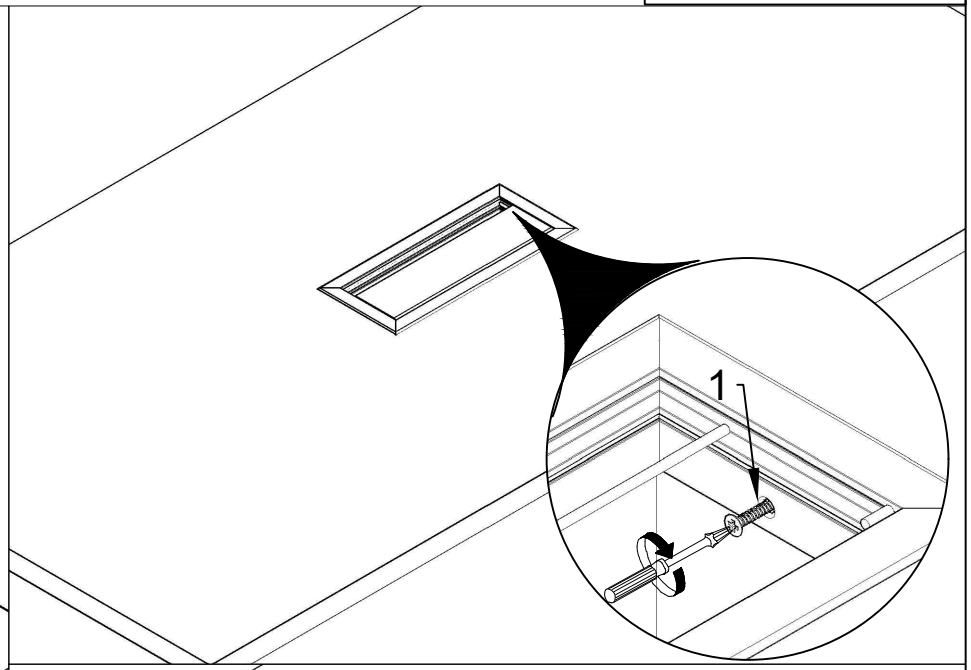


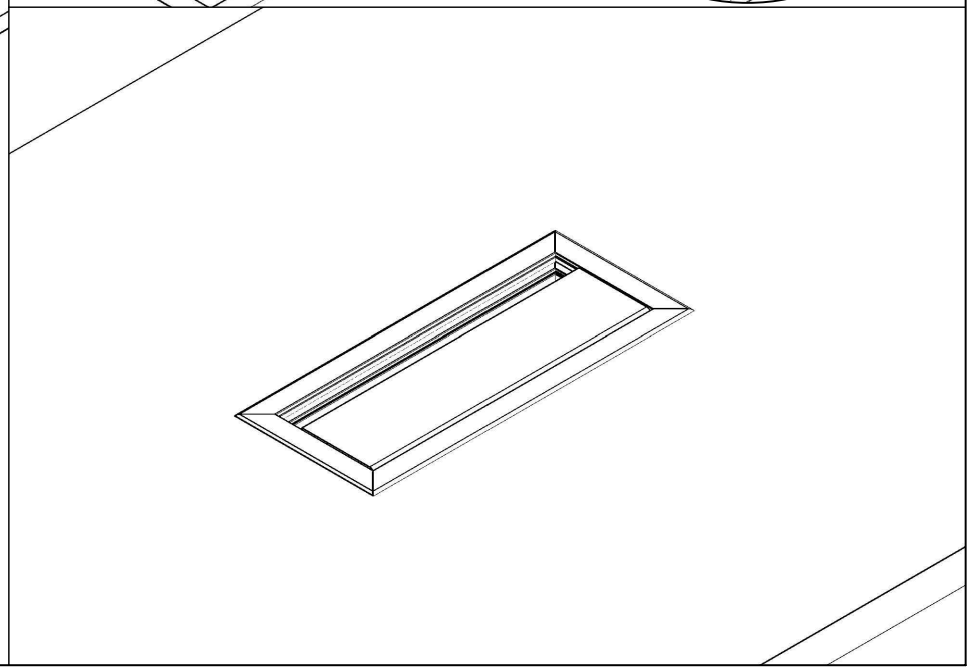

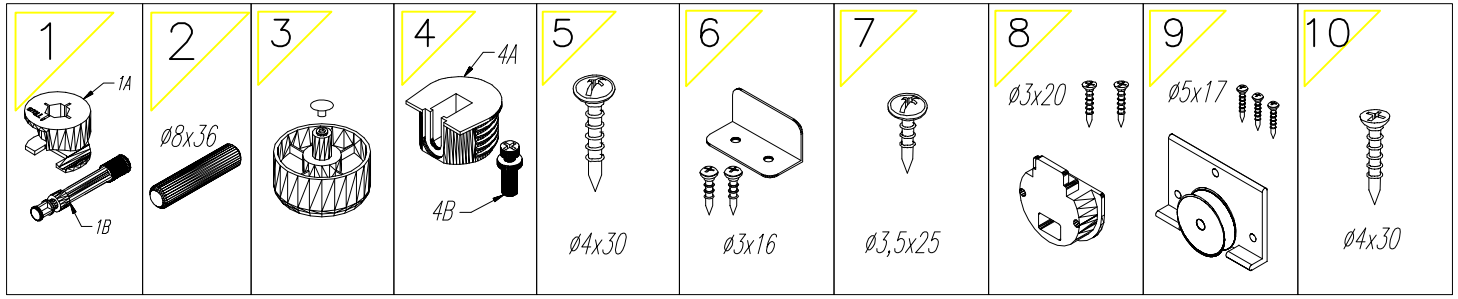
1
1A
1B
2
ø8x36
3
4
4A
4B
5
ø4x30
6
ø3x16
7
ø3,5x25
8
ø3x20
9
ø5x17
10
ø4x30

# A14M

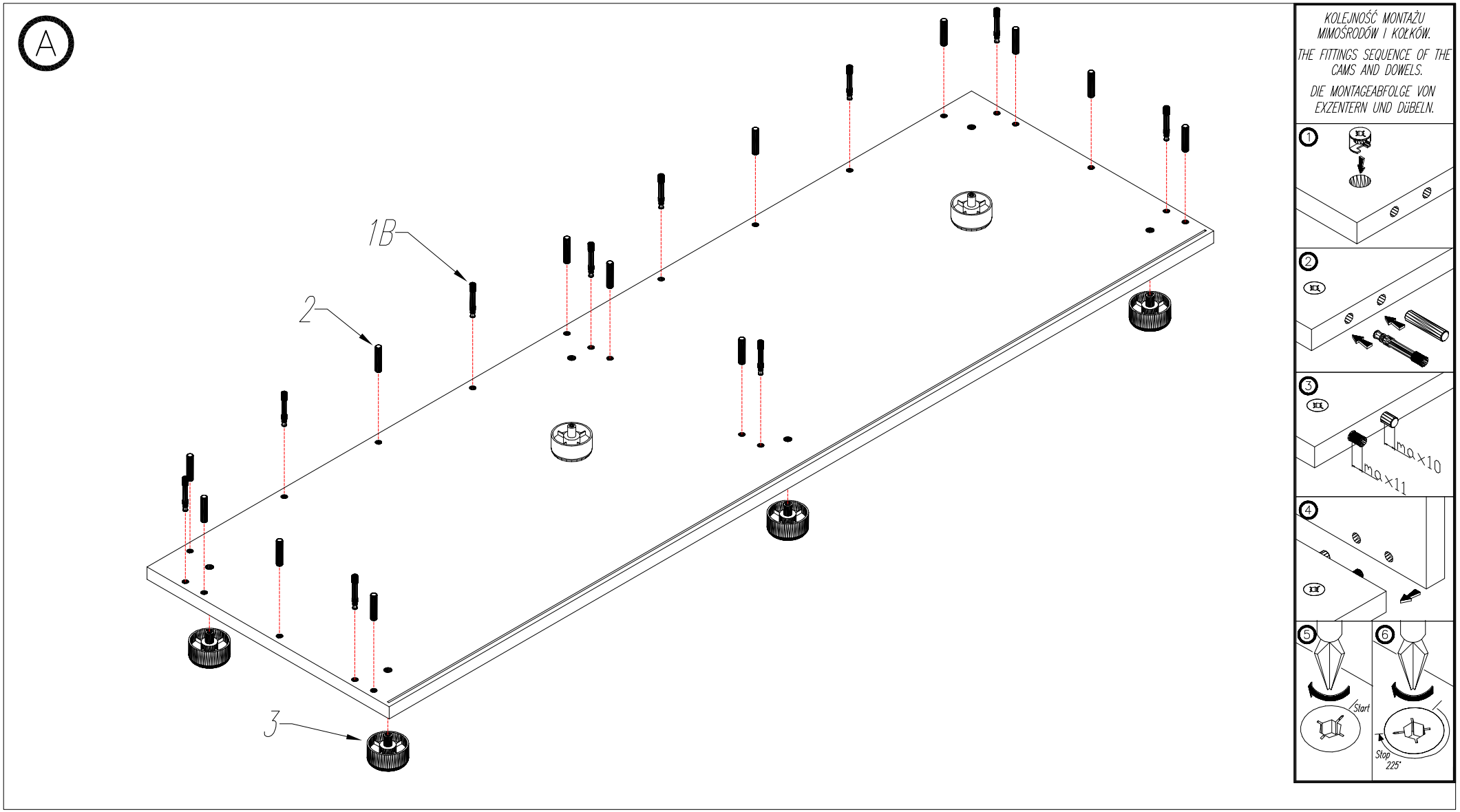
A
1B
2
3
KOLEJNOŚĆ MONTAŻU MIMOŚRODÓW I KOŁKÓW.
THE FITTINGS SEQUENCE OF THE CAMS AND DOWELS.
DIE MONTAGEABFOLGE VON EXZENTERN UND DÜBELN.
1
2
3
max10
max11
4
5
Start
6
Stop
225°

B

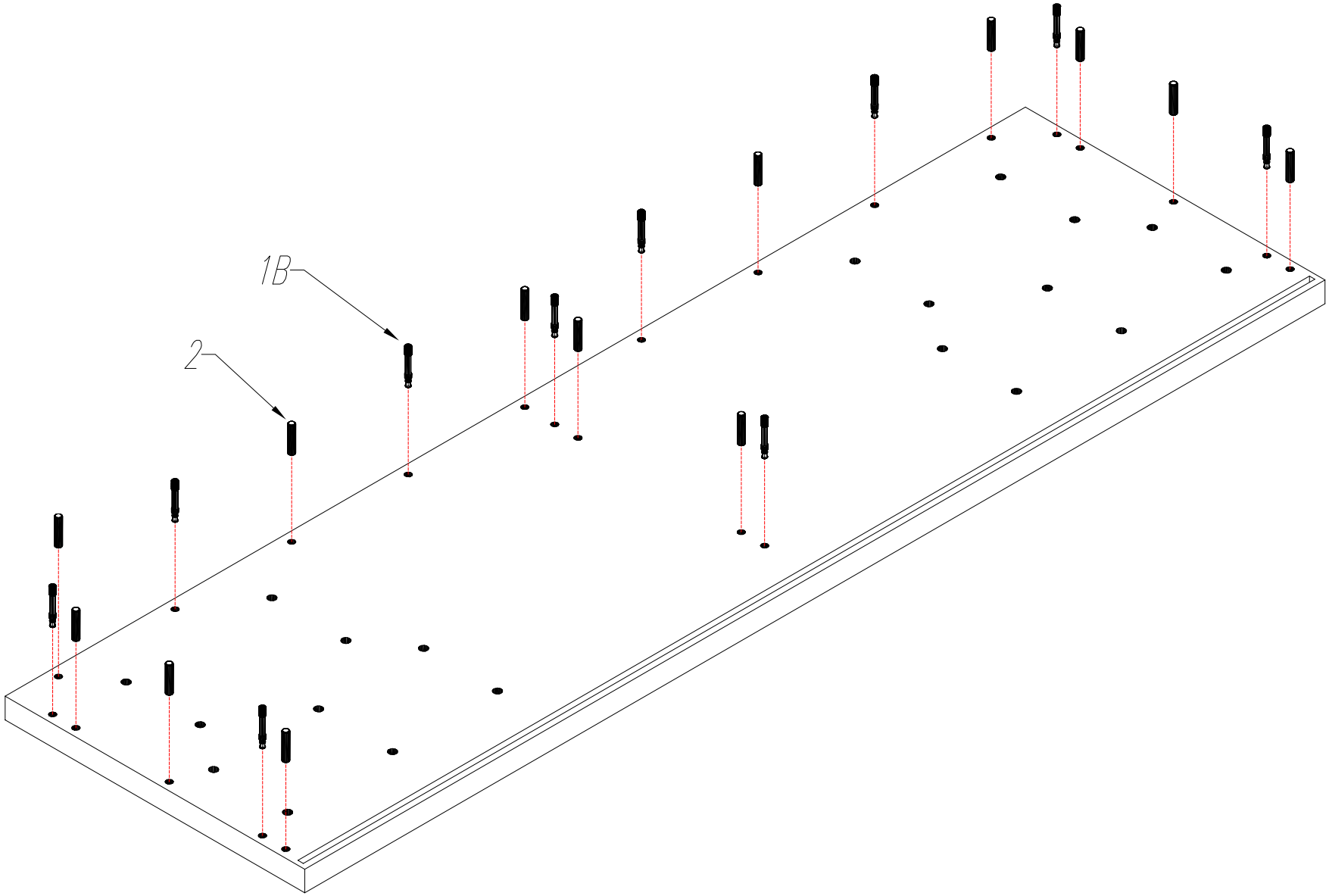

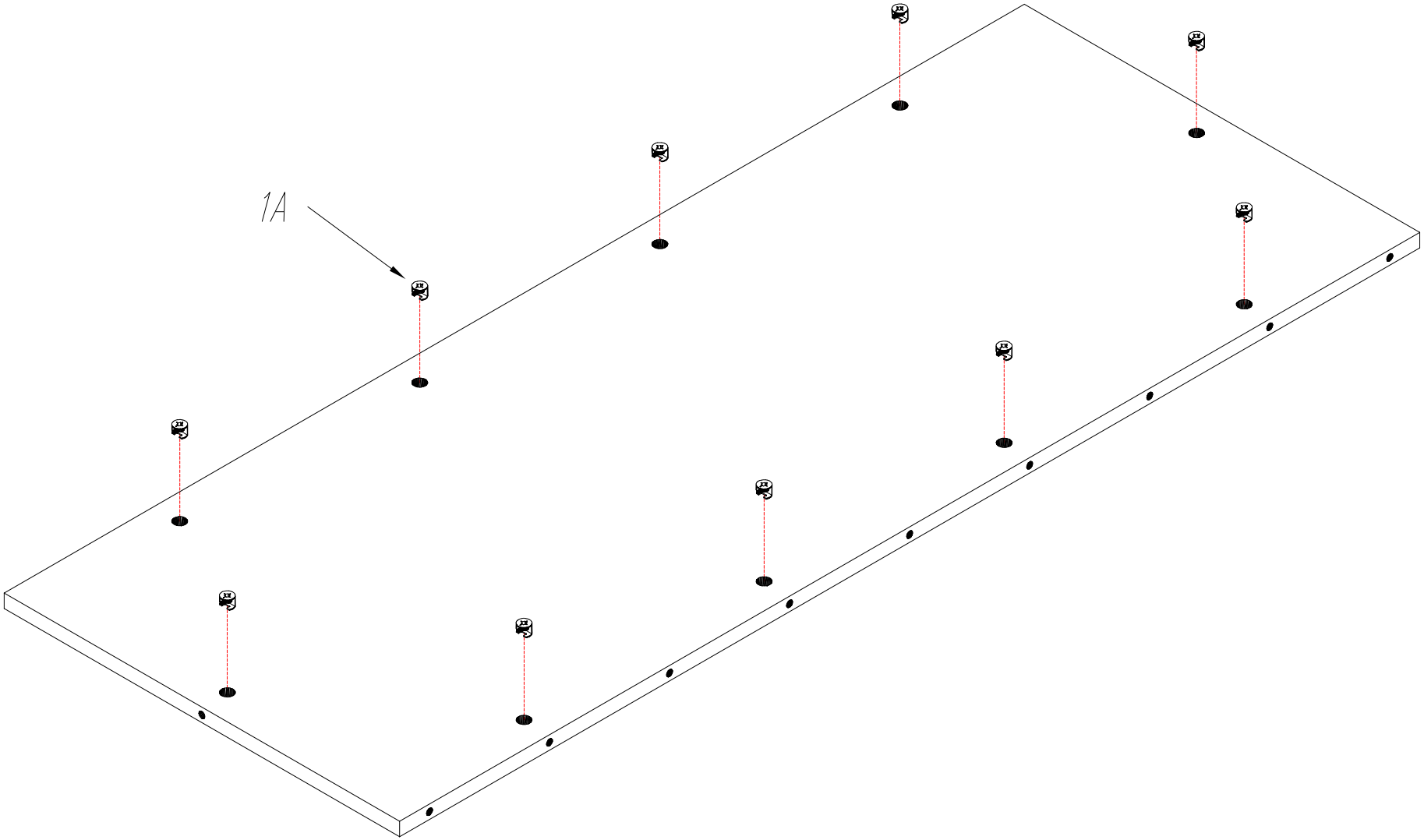
1A

D

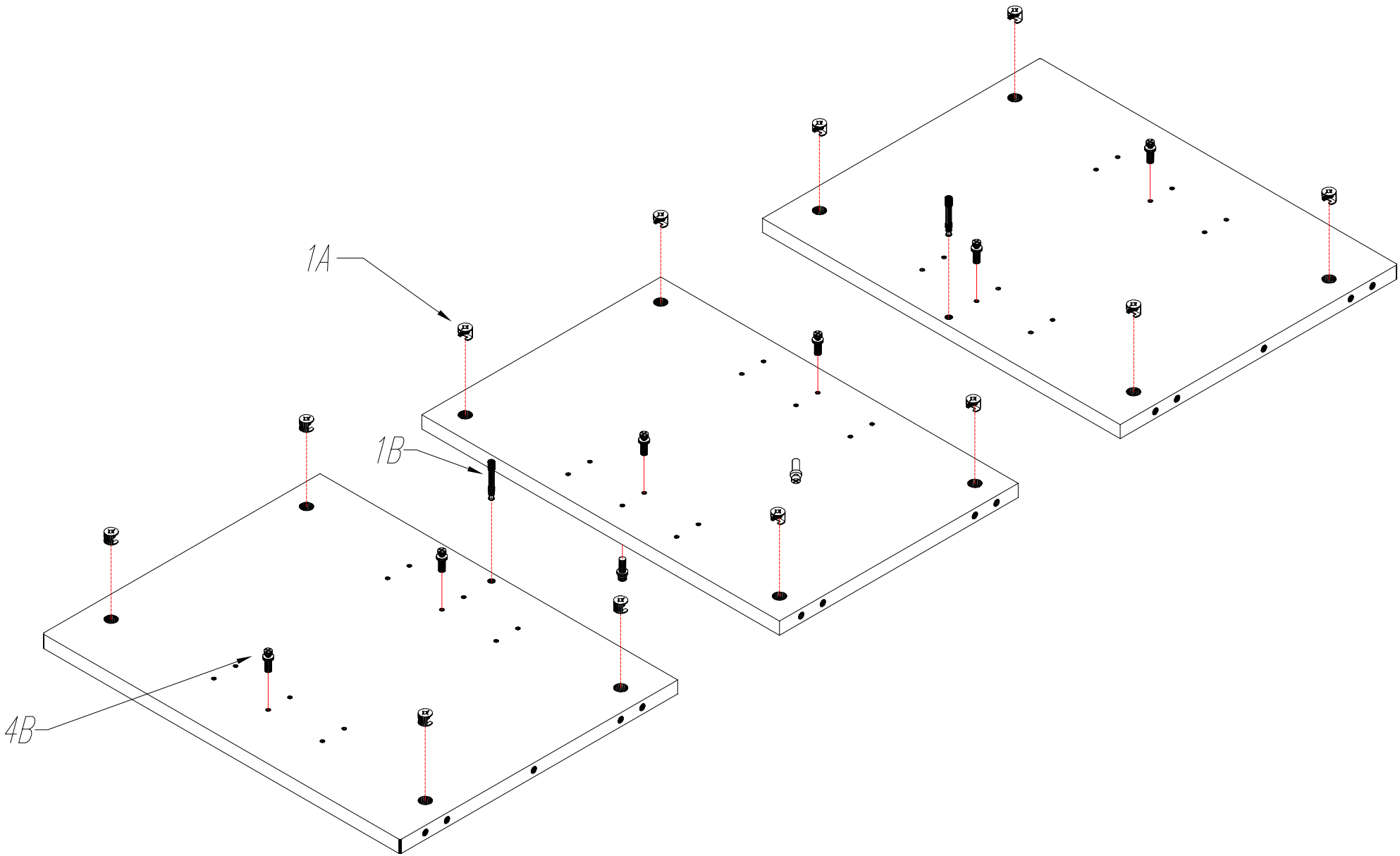

E

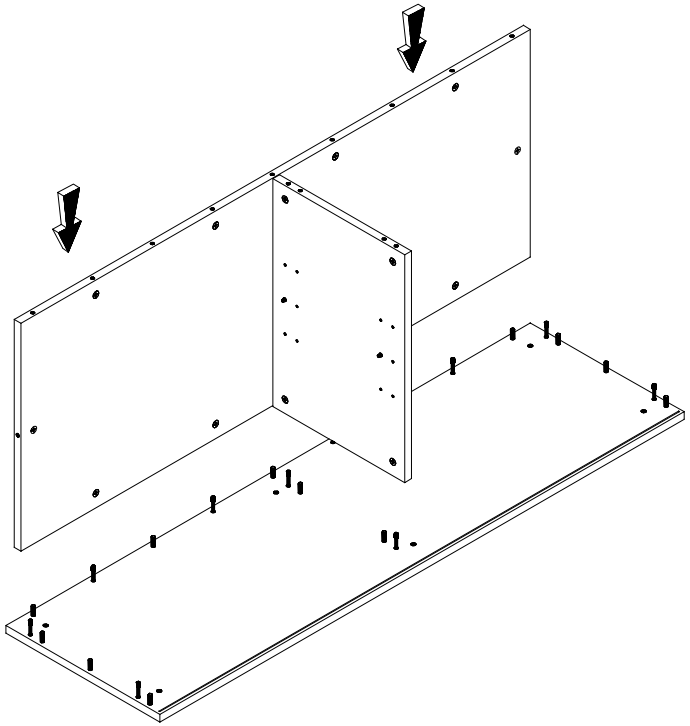

F

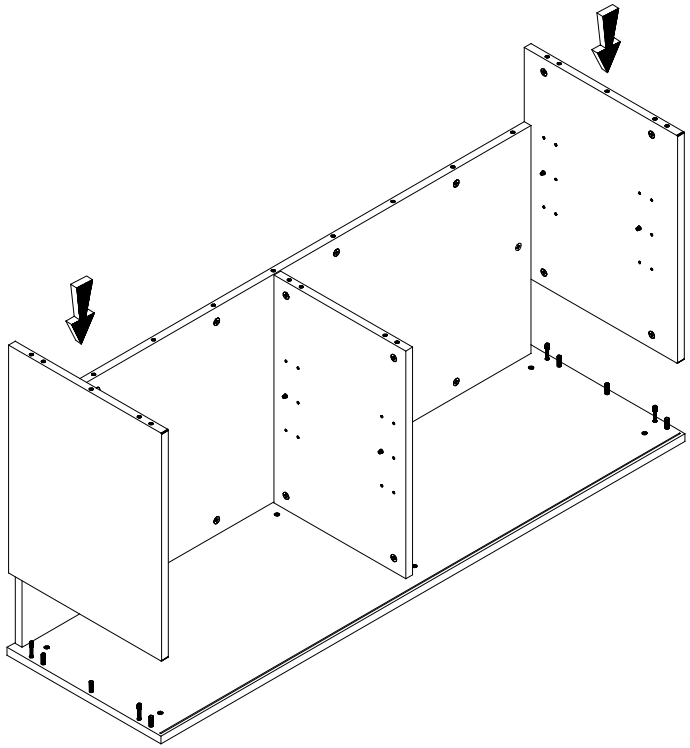

G

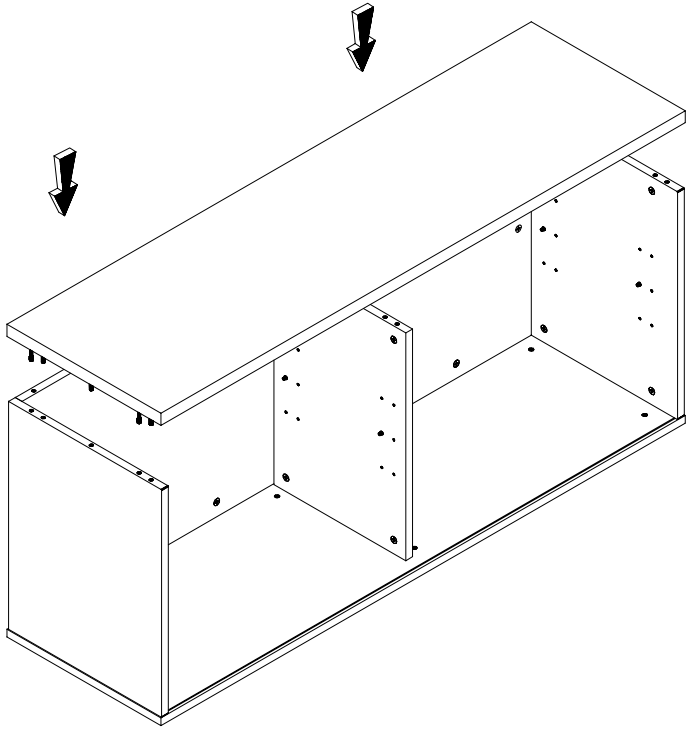

H

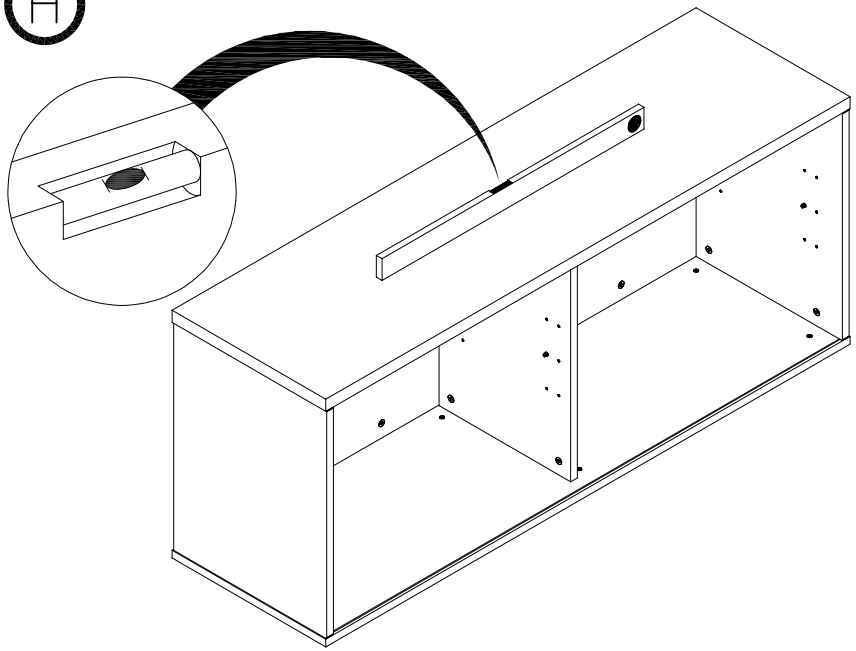

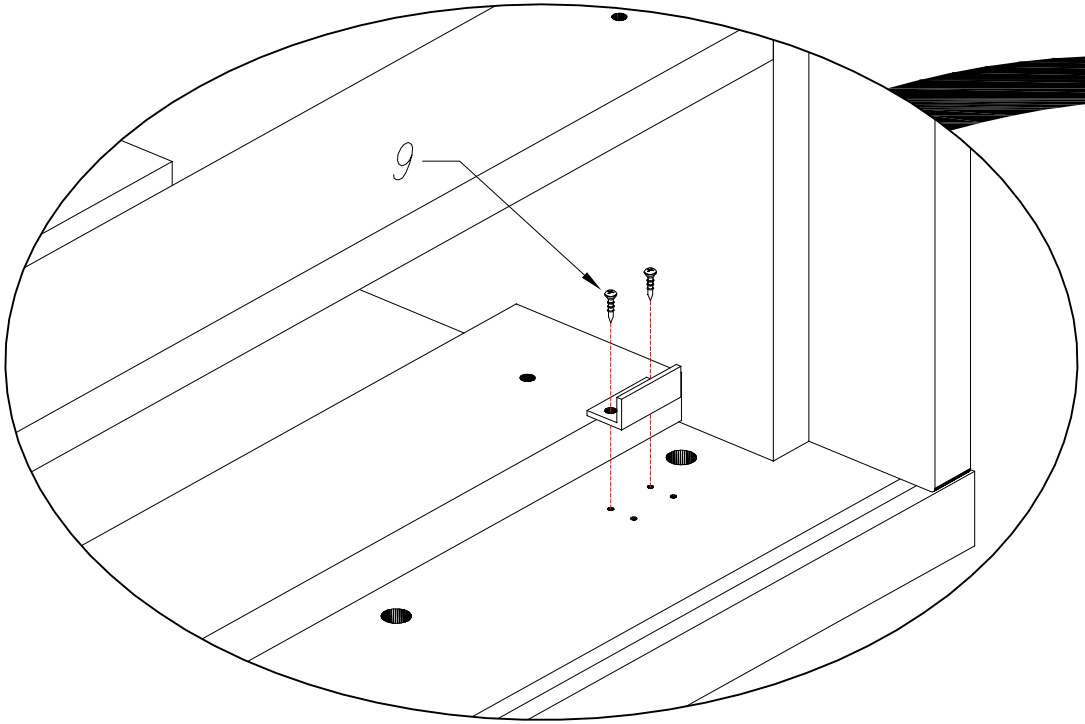
9

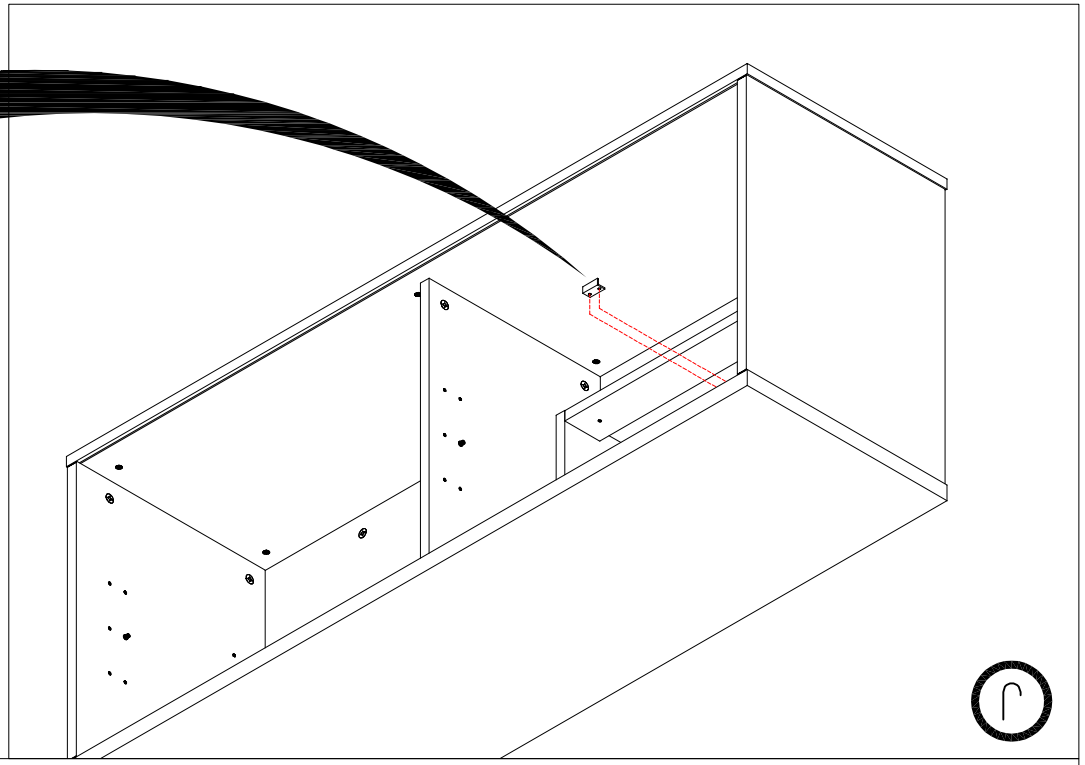
10

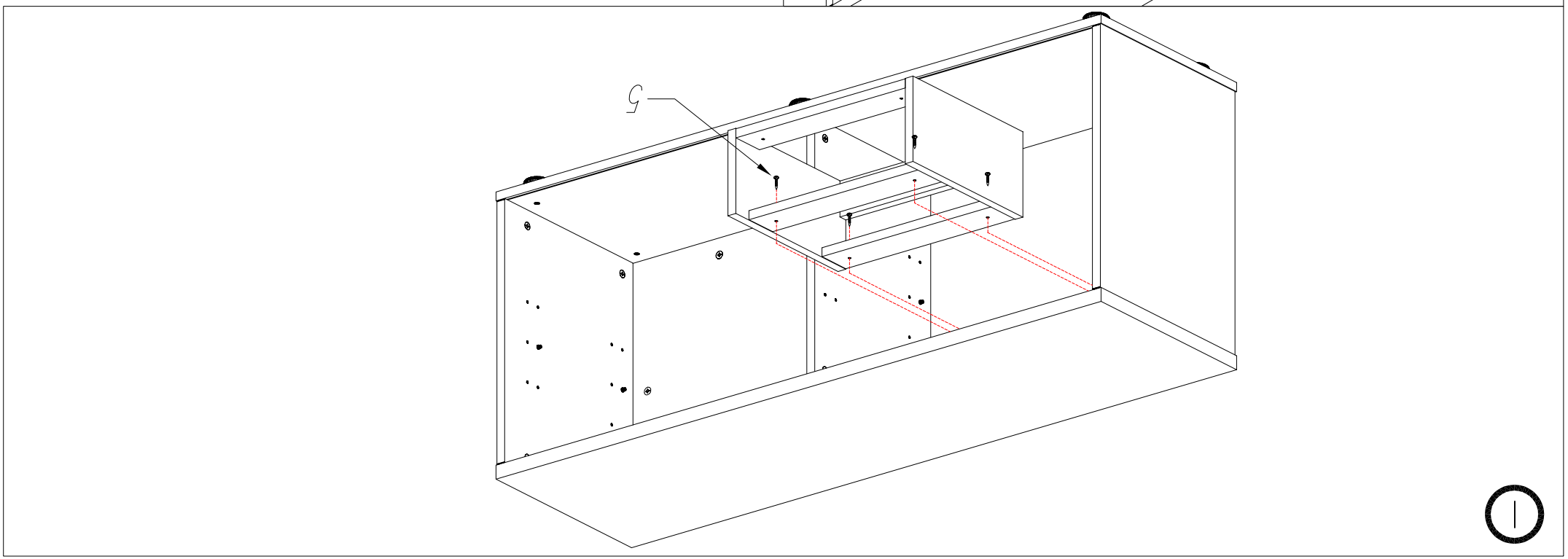
5
11

K

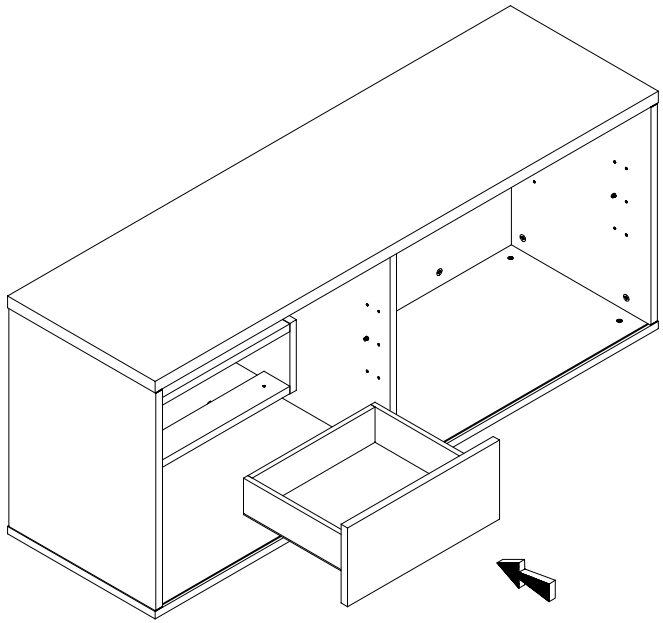

-Przykręcić śruby z małą siłą.
-Put the screws gently.
-Anschrauben die Schrauben zaertlich.

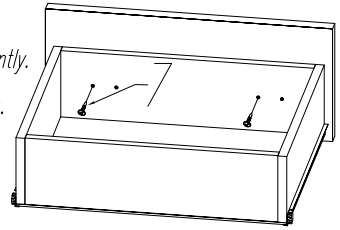


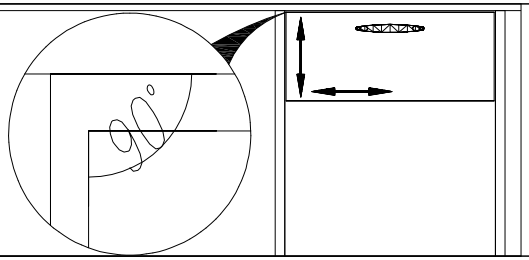


-Przykręcić śruby z dużą siłą.
-Put the screws strongly.
-Anschrauben die Schrauben staerklich.

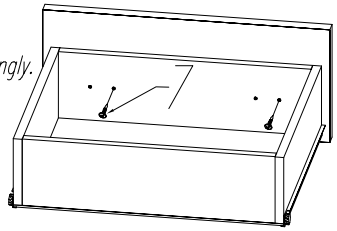


L

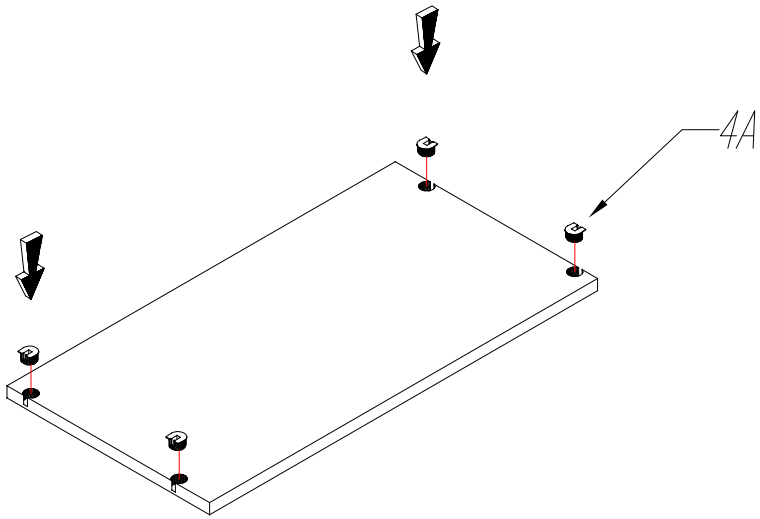


M

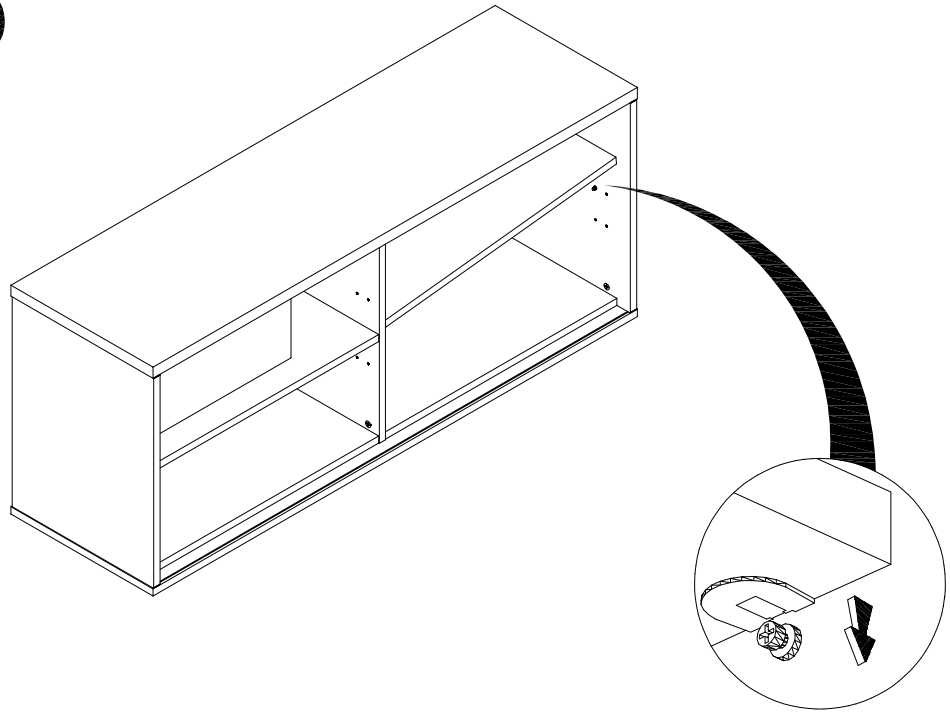

N

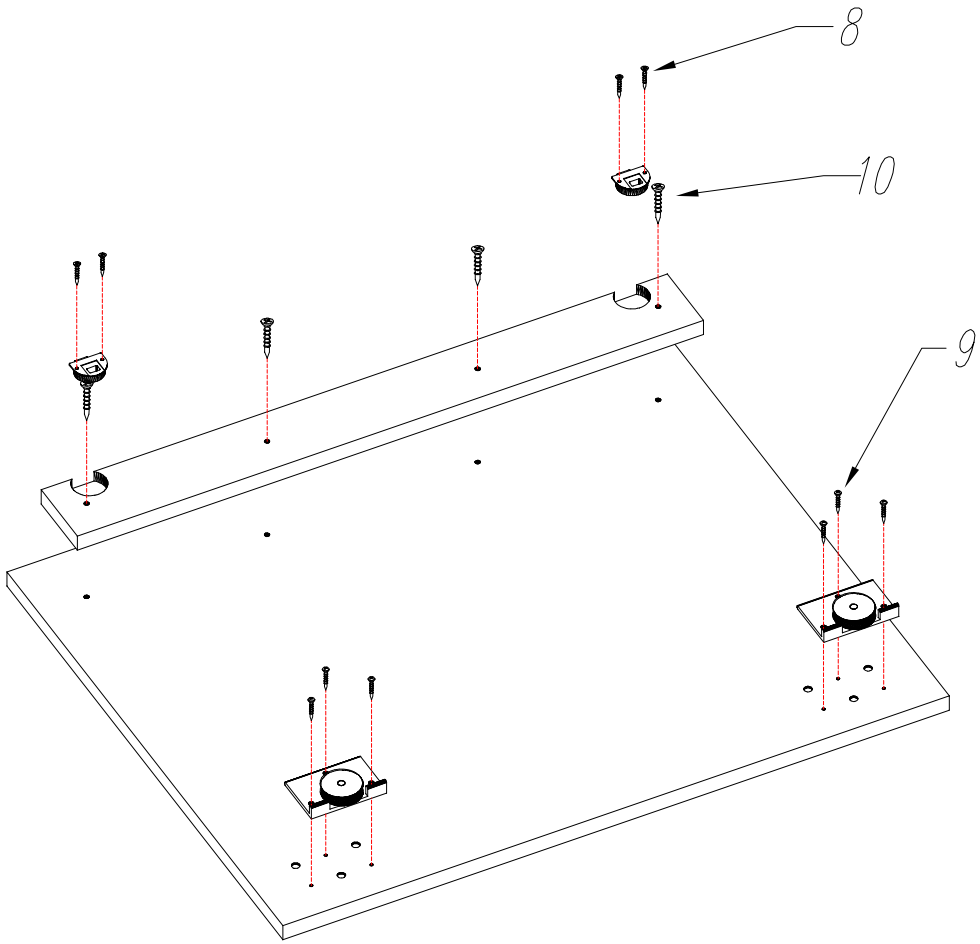


O

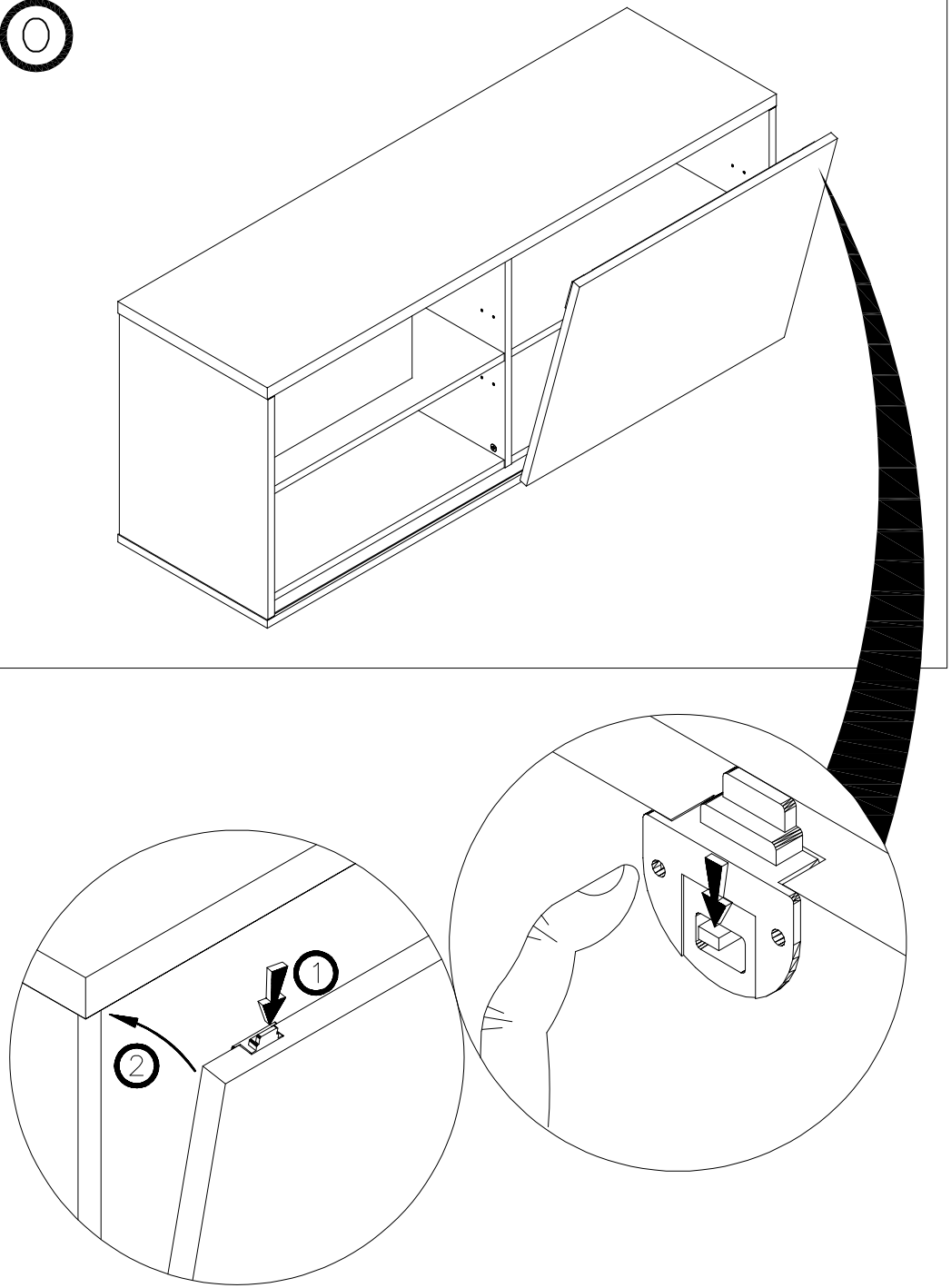

| 1 | 2 | 3 |
|---|---|---|
| M6x20B | M6 | M6 |

OGI

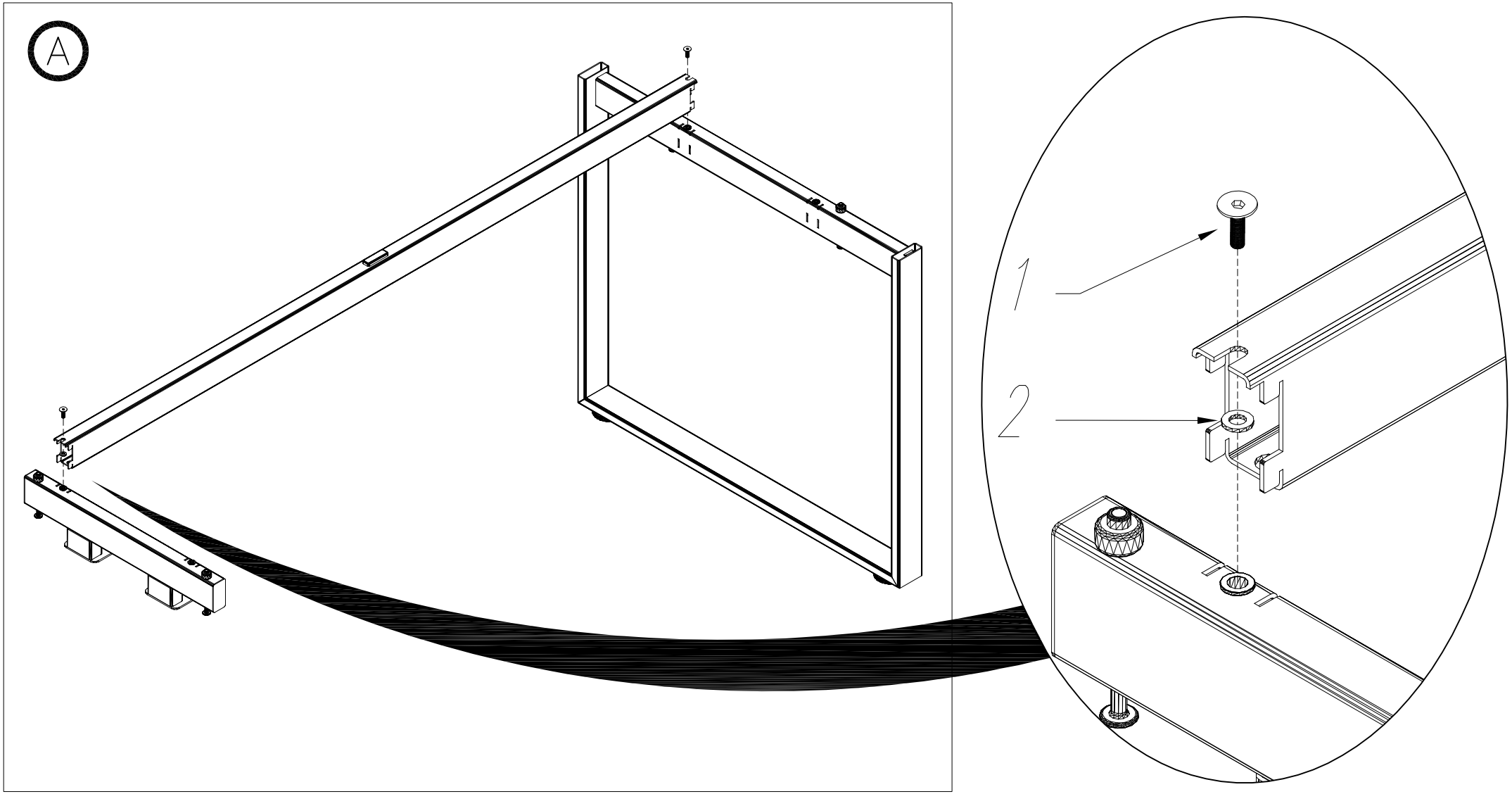

B

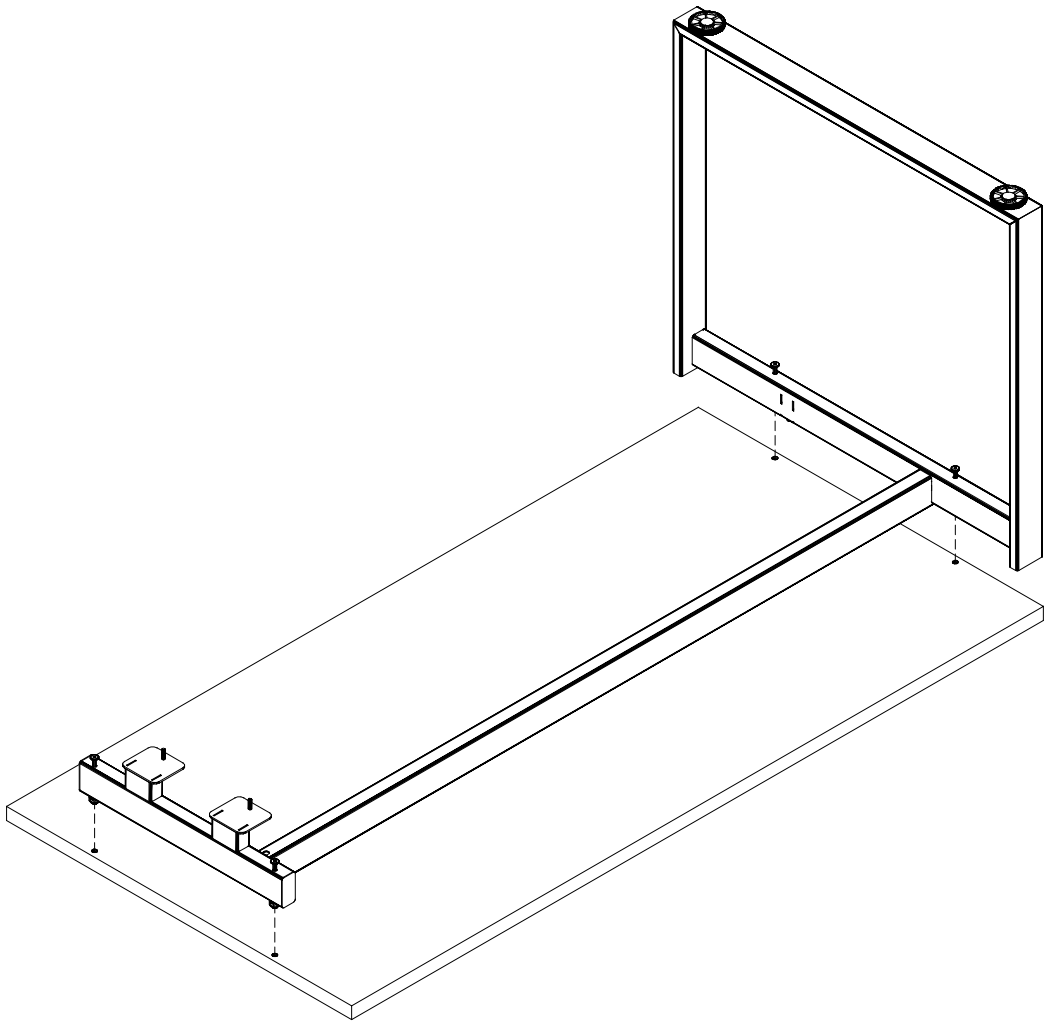

C

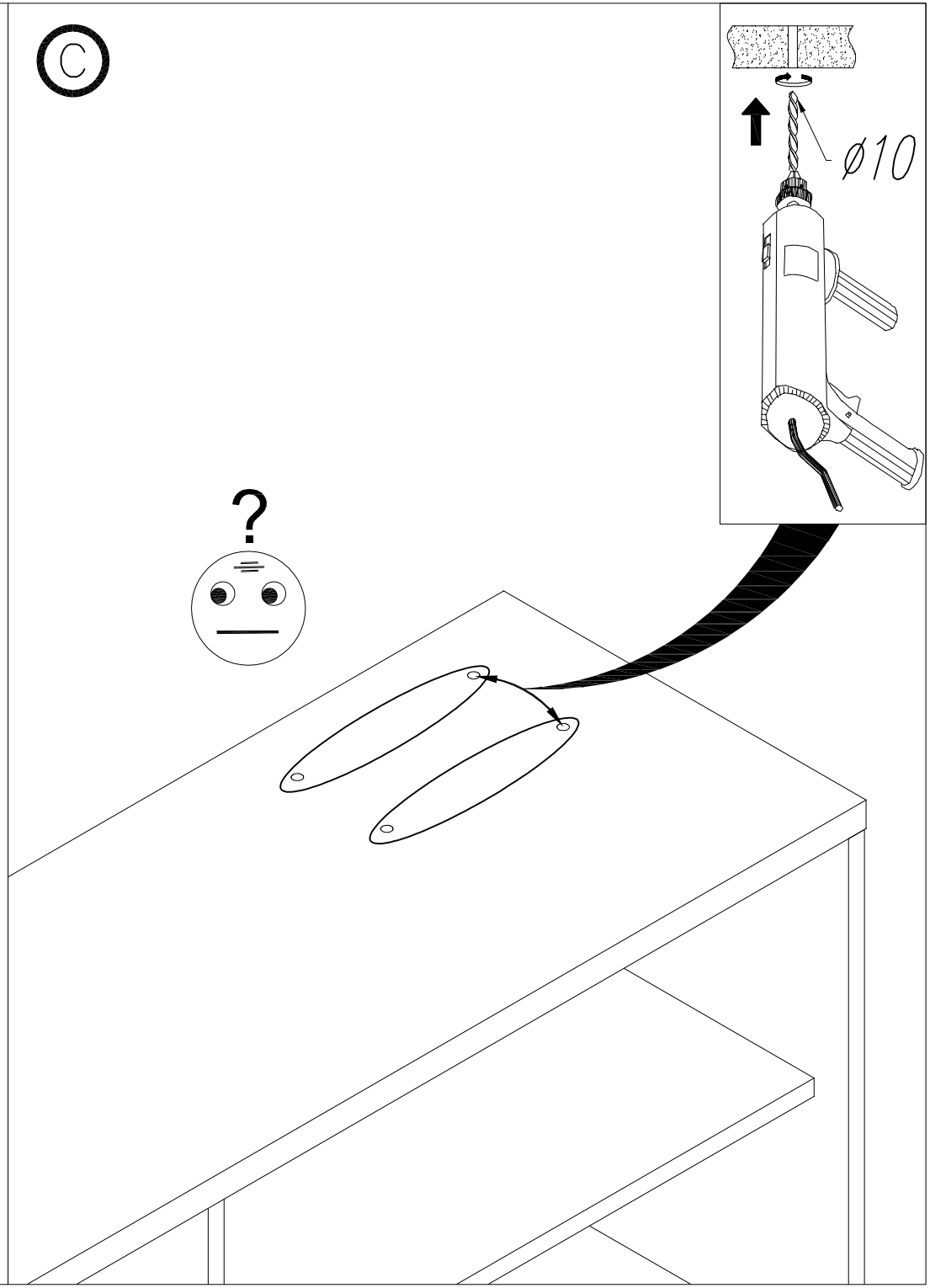

2