1

3x20

M05

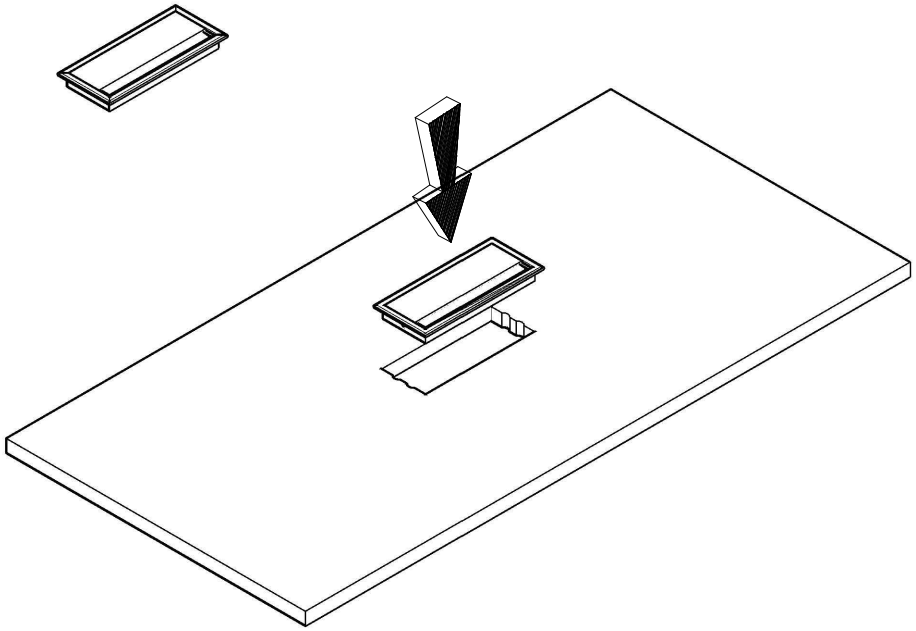

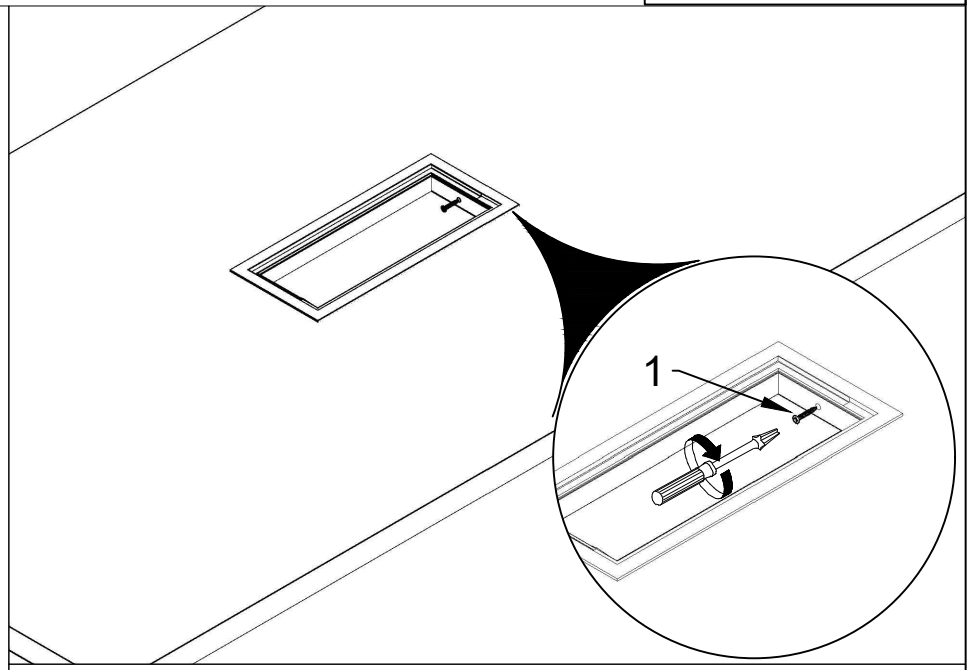

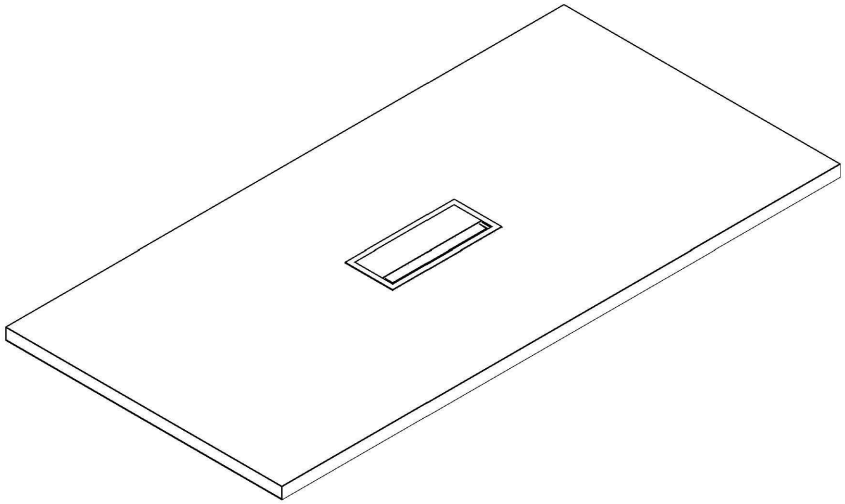

1

3x20

M04

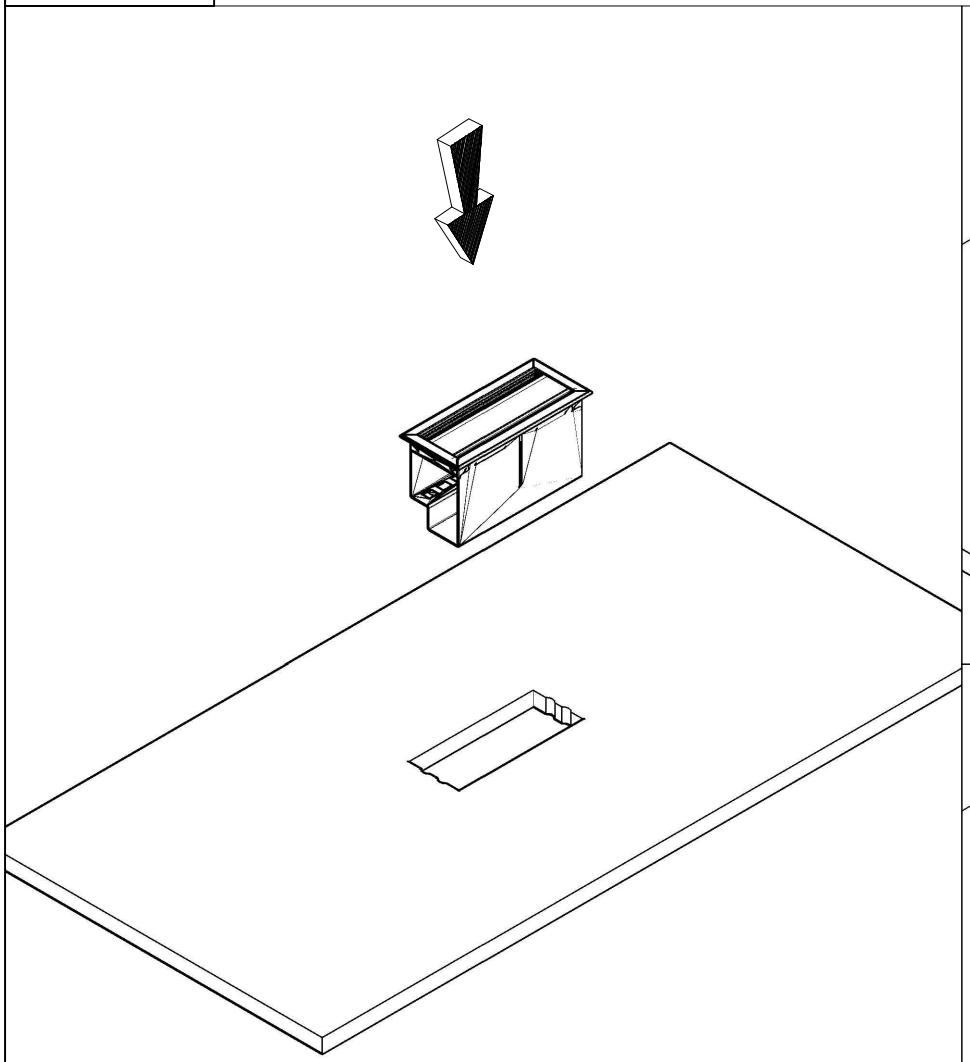

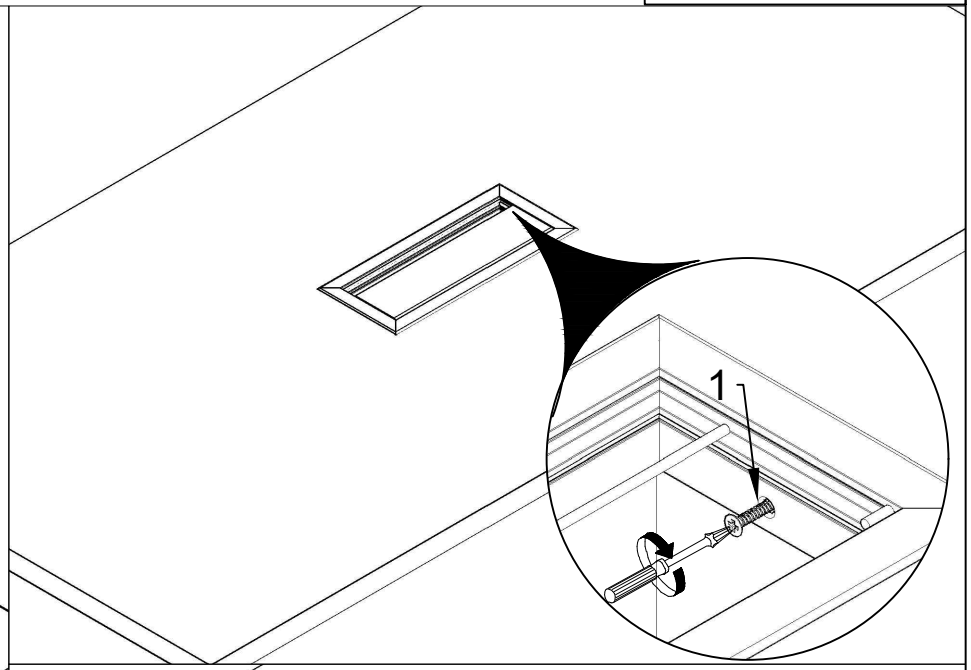

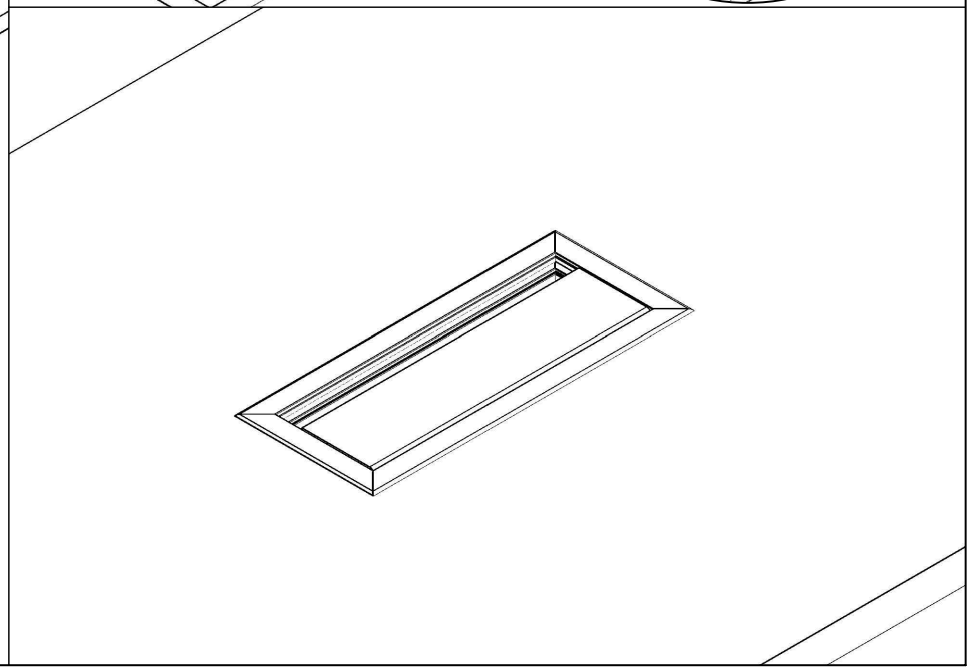

1

3x20

M04

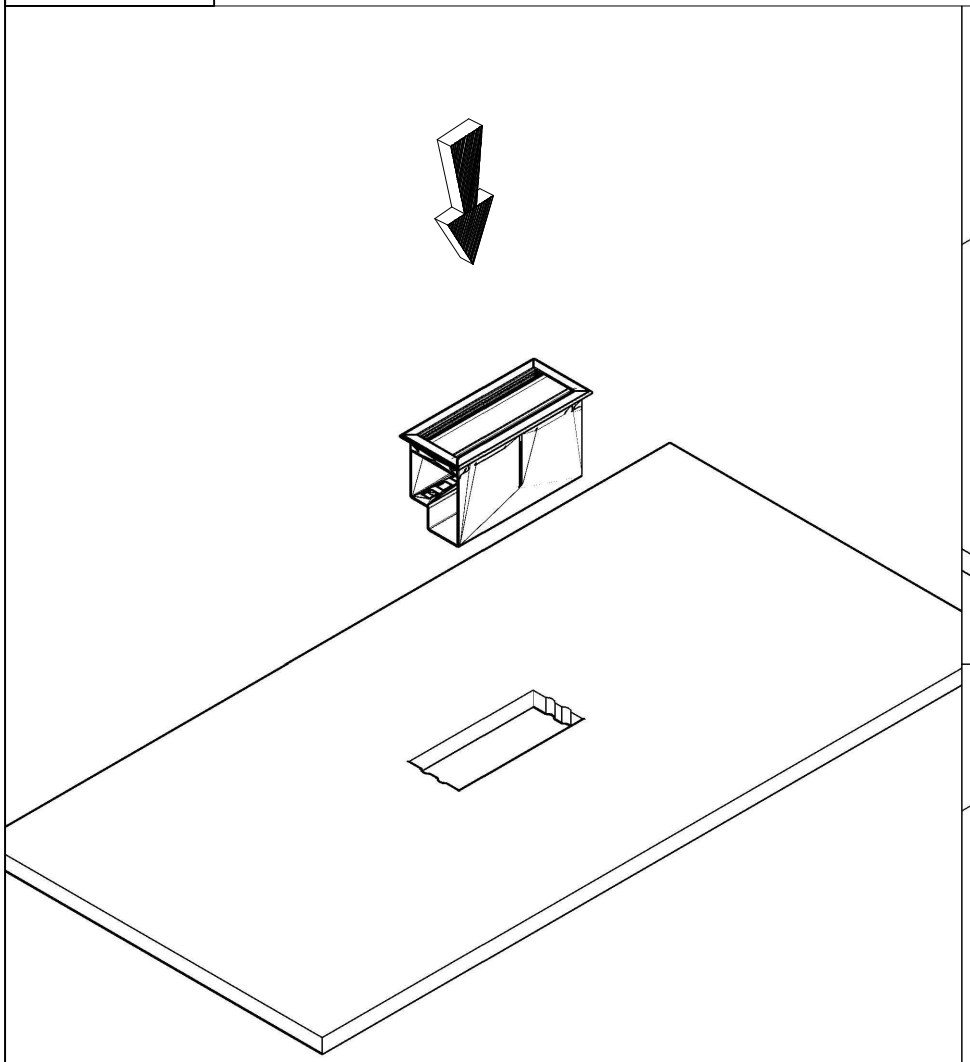

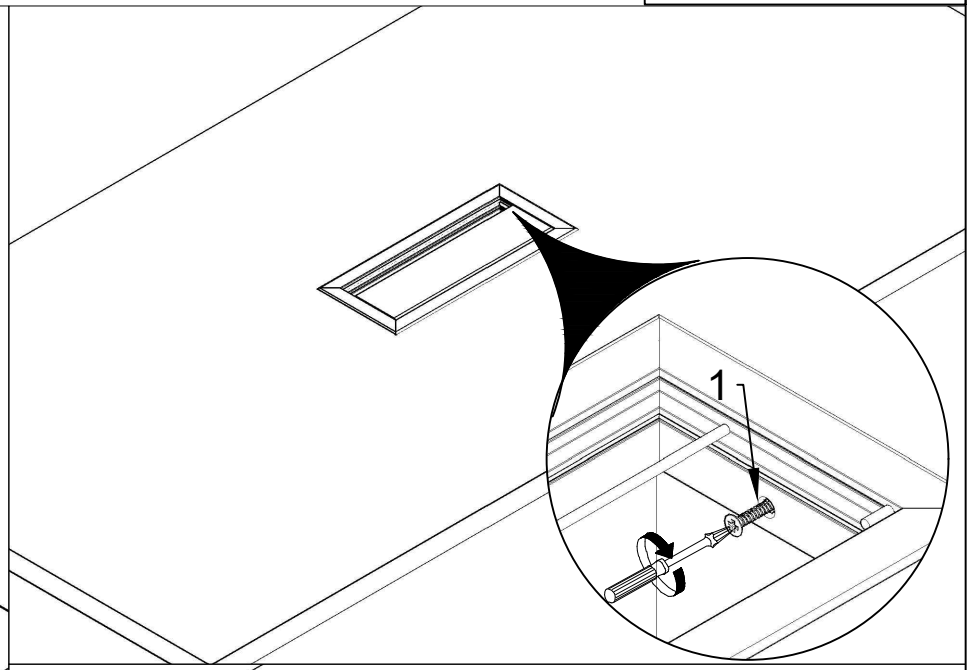

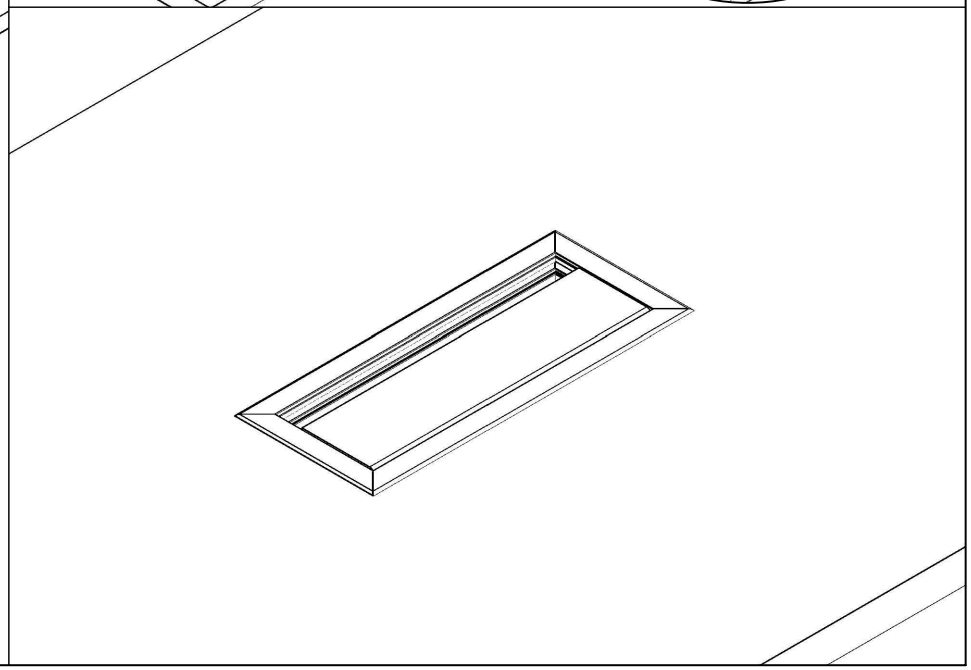

1

Ø5x20

OGI DESK

A

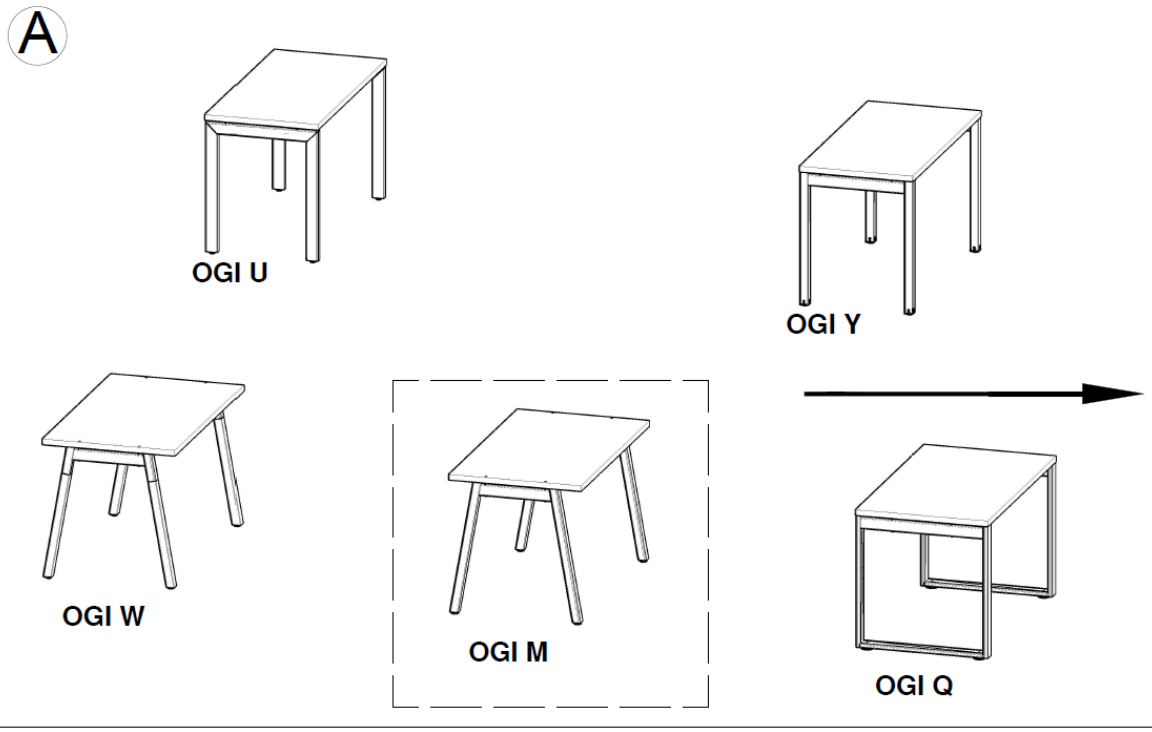

B

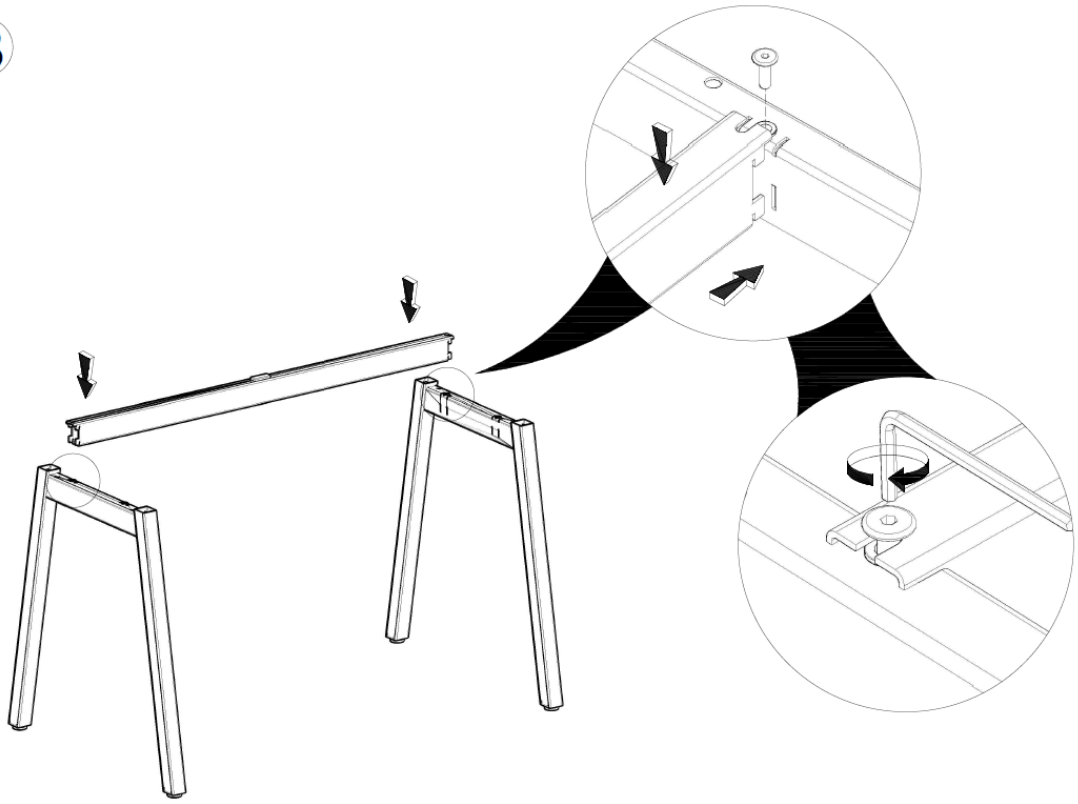

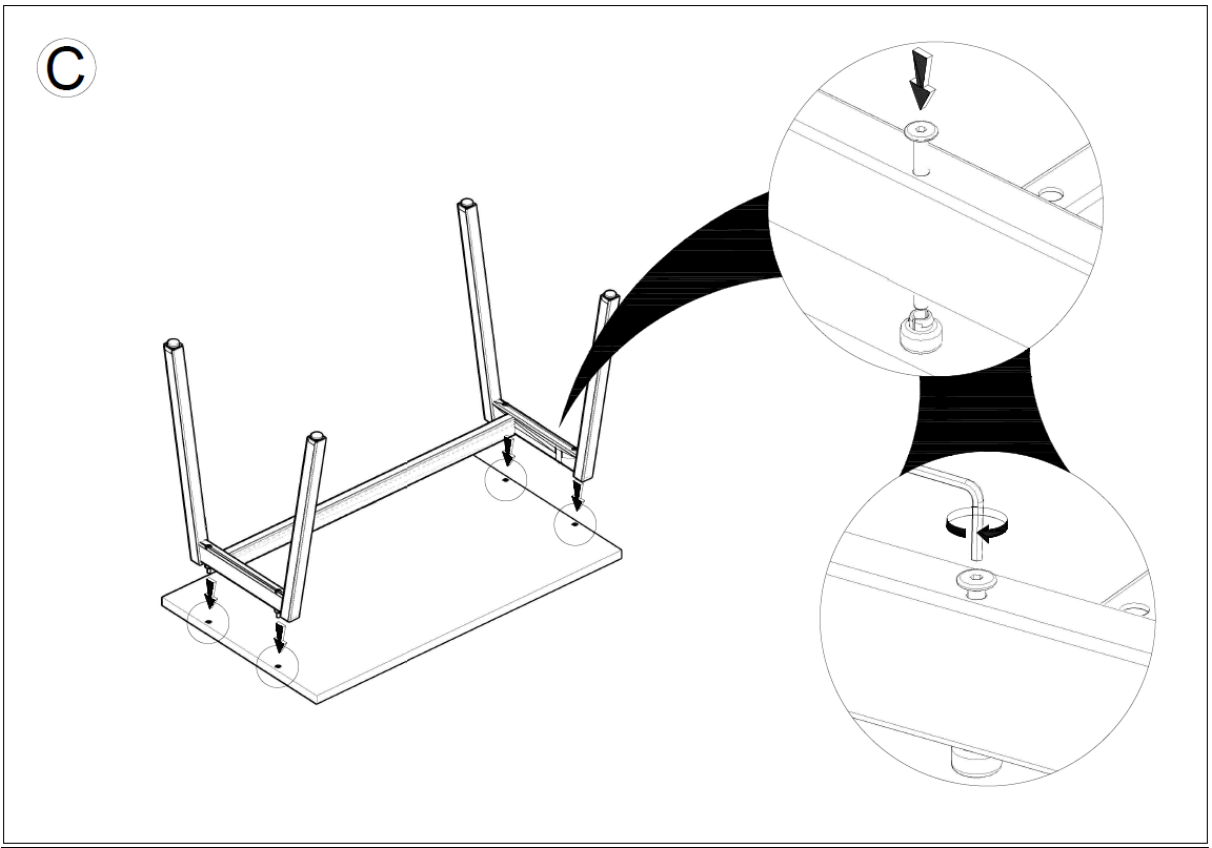
C

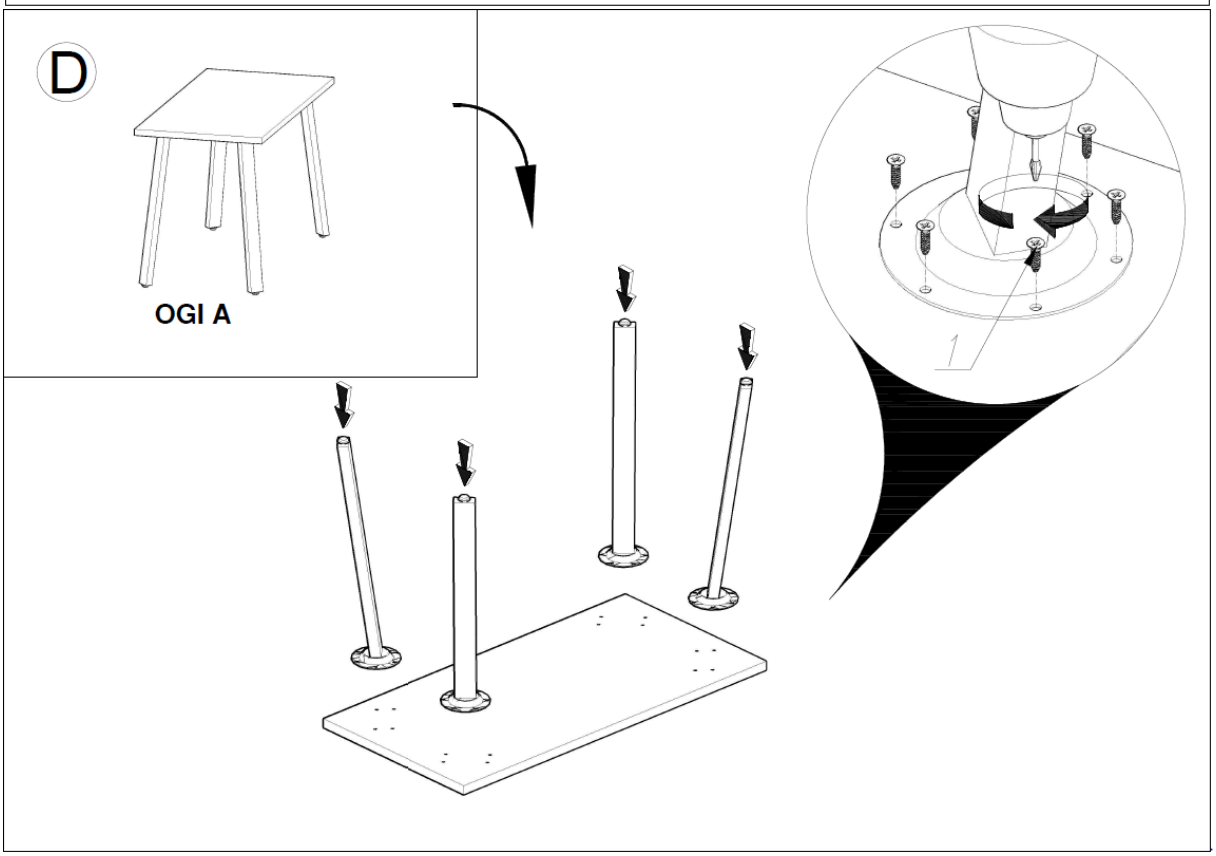
D
OGI A
1