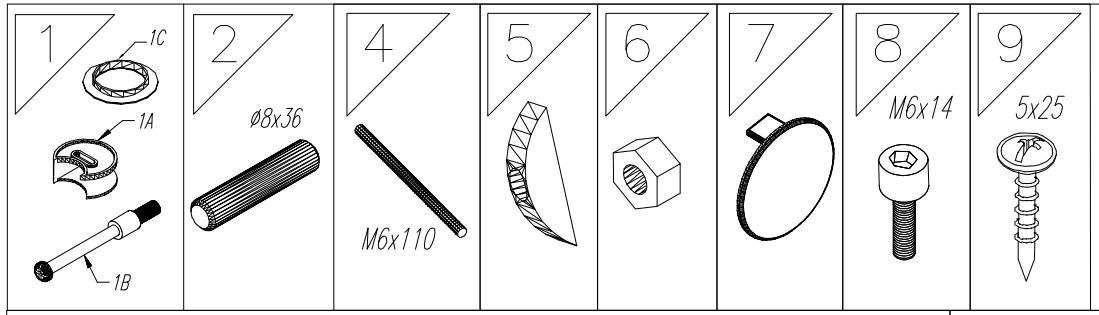


# LG...

KOLEJNOŚĆ MONTAŻU MIMOŚRODÓW.

THE FITTINGS SEQUENCE OF THE CAMS.

DIE MONTAGEABFOLGE VON EXZENTERN.

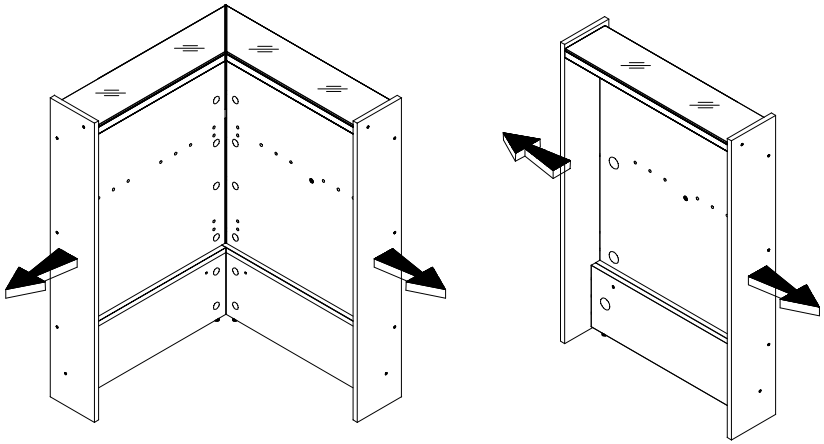

## LGU11

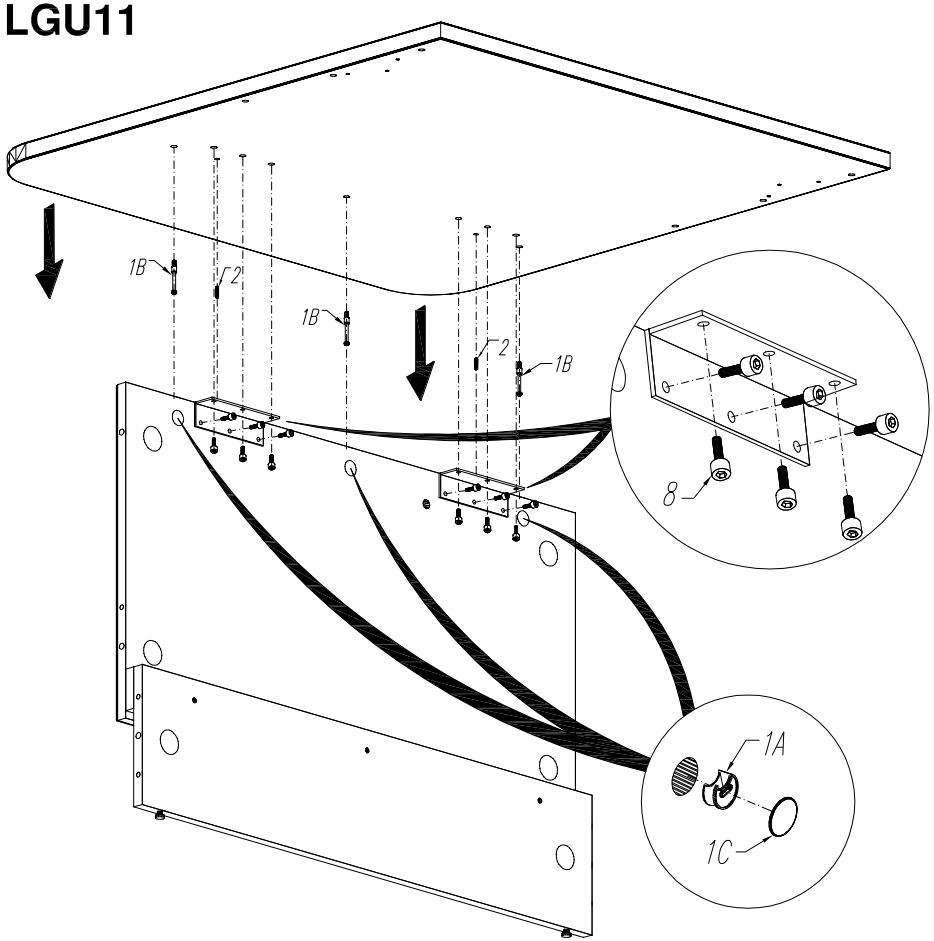


## LGB13T
## LGB15T

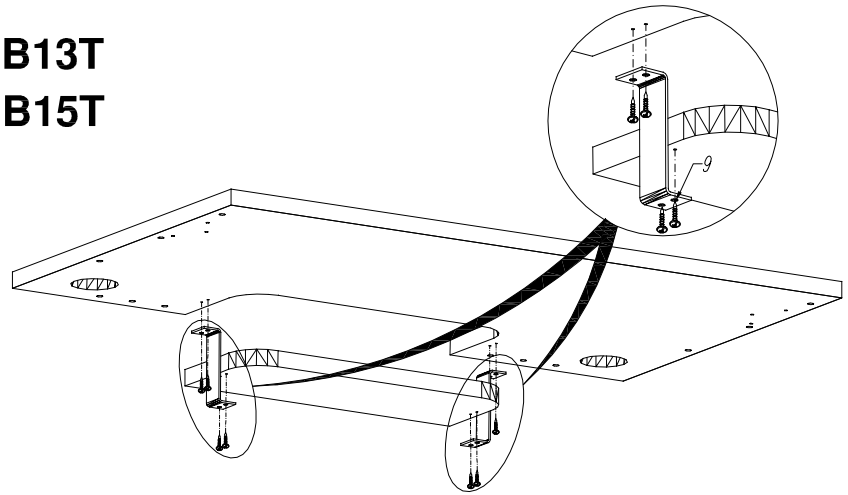


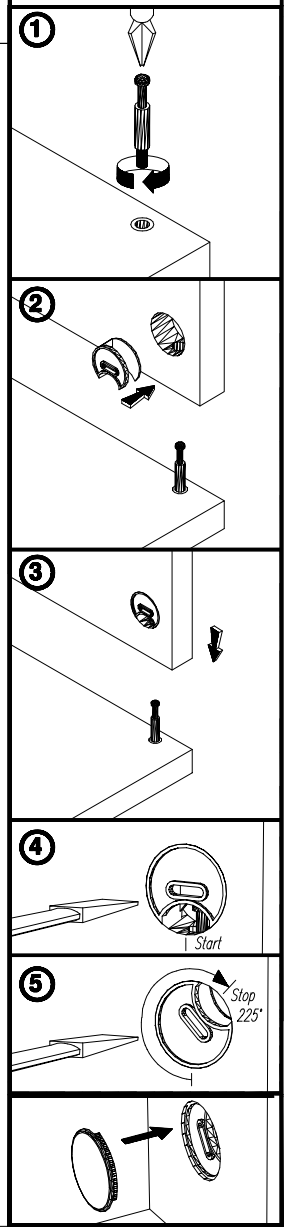

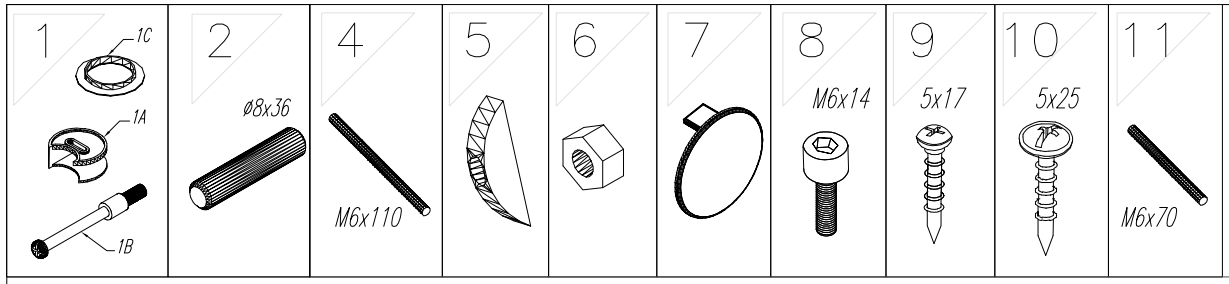
1
1C
1A
1B
2
ø8x36
4
M6x110
5
6
7
8
M6x14
9
5x17
10
5x25
11
M6x70

# LG...

A

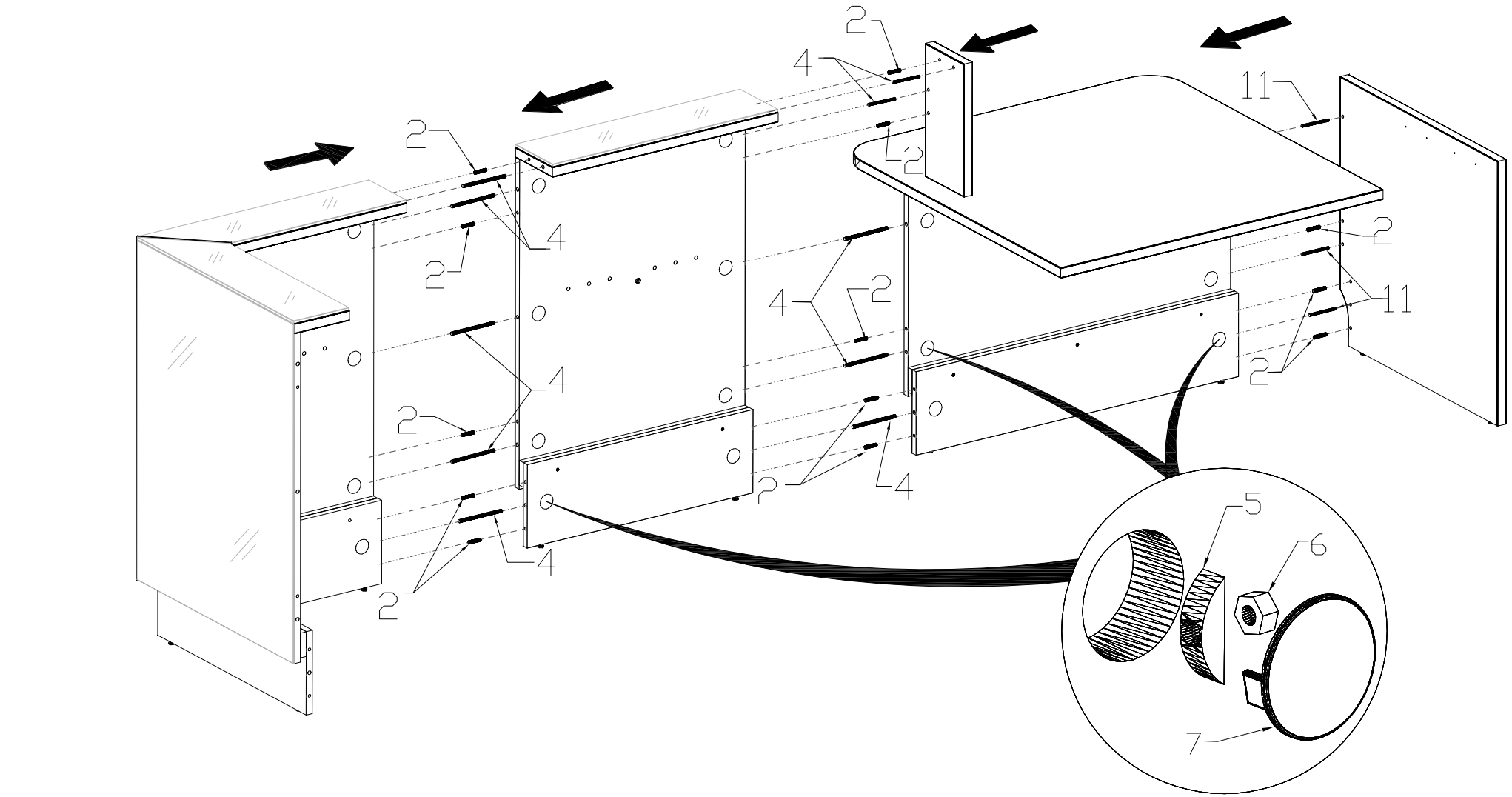
2
4
11
5
6
7

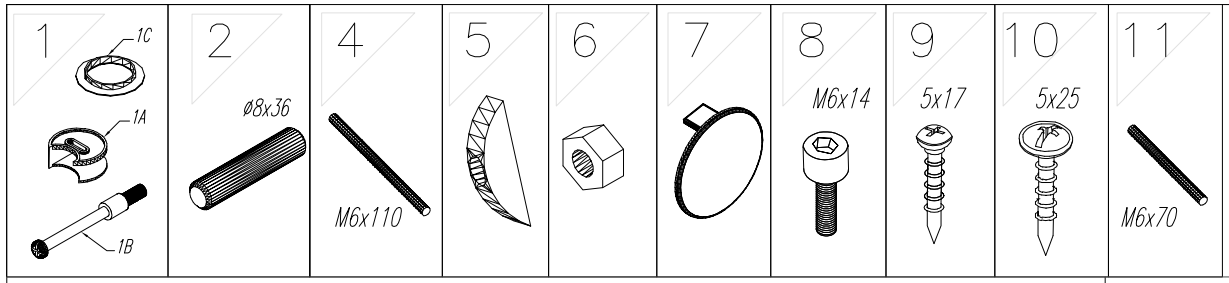
1
1C
1A
1B
2
ø8x36
4
M6x110
5
6
7
8
M6x14
9
5x17
10
5x25
11
M6x70

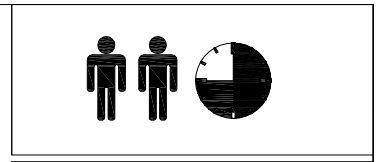

# LG...

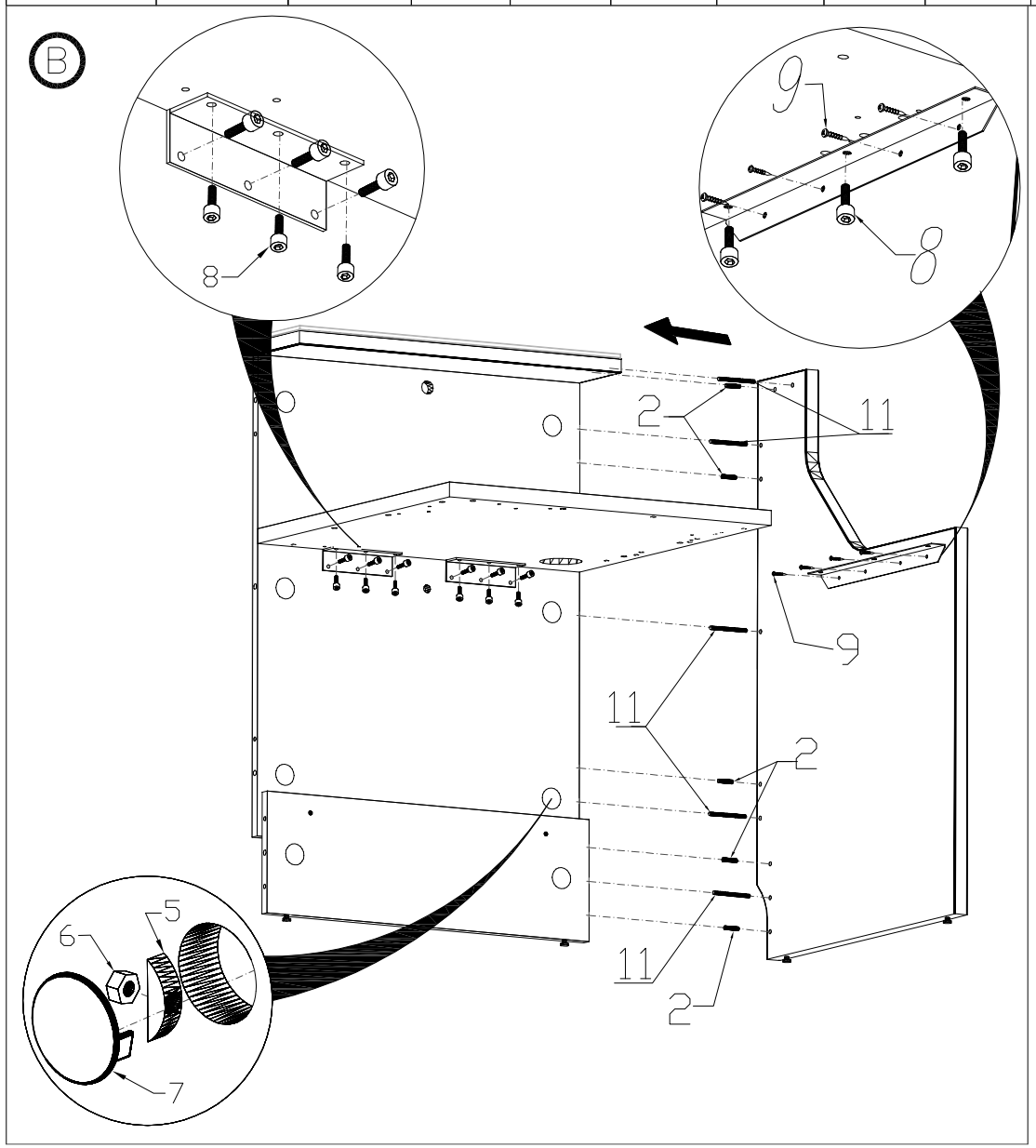
B
8
9
8
2
11
9
11
2
11
2
6
5
7

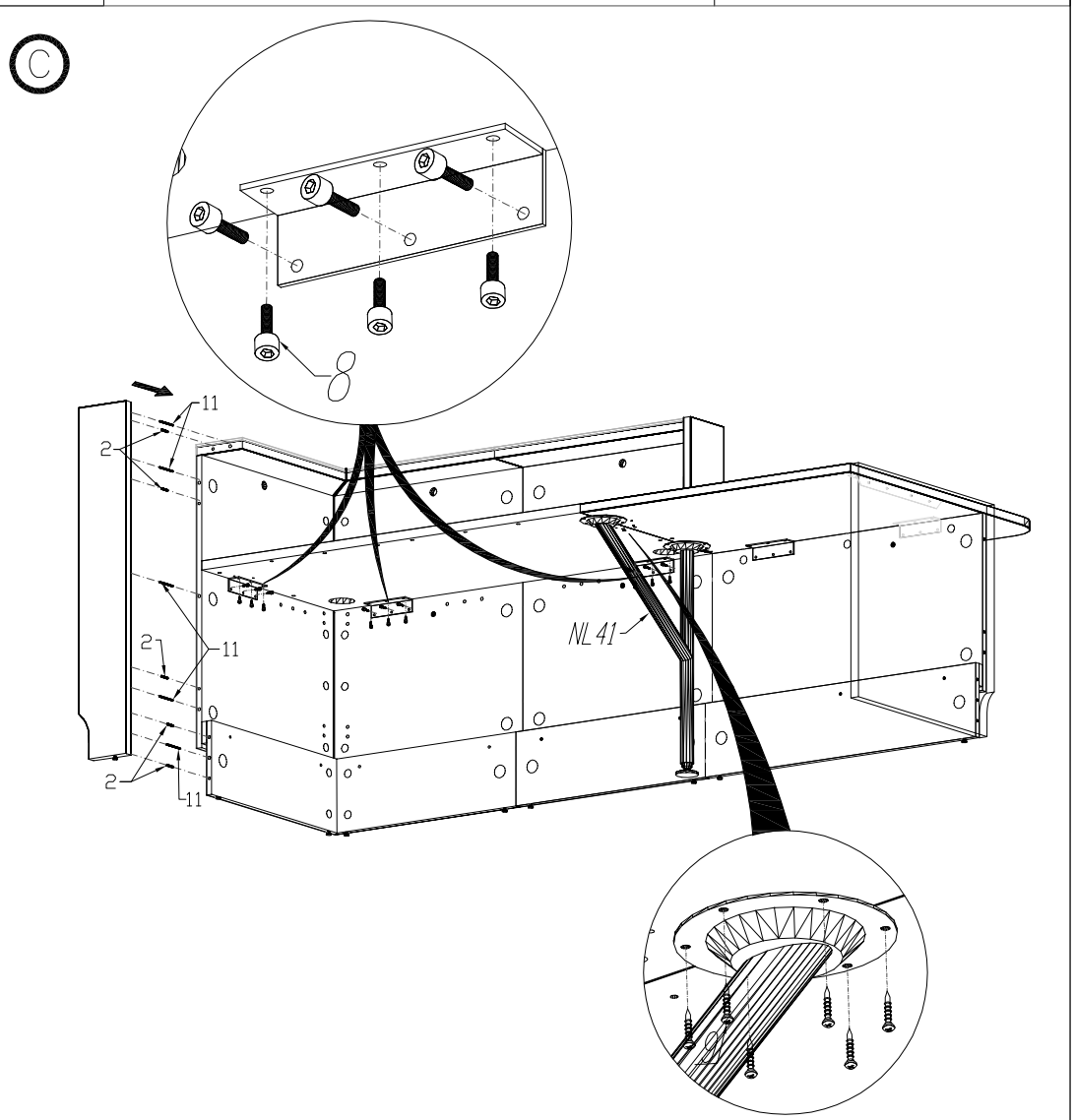
C
8
11
2
2
11
2
11
NL 41
8

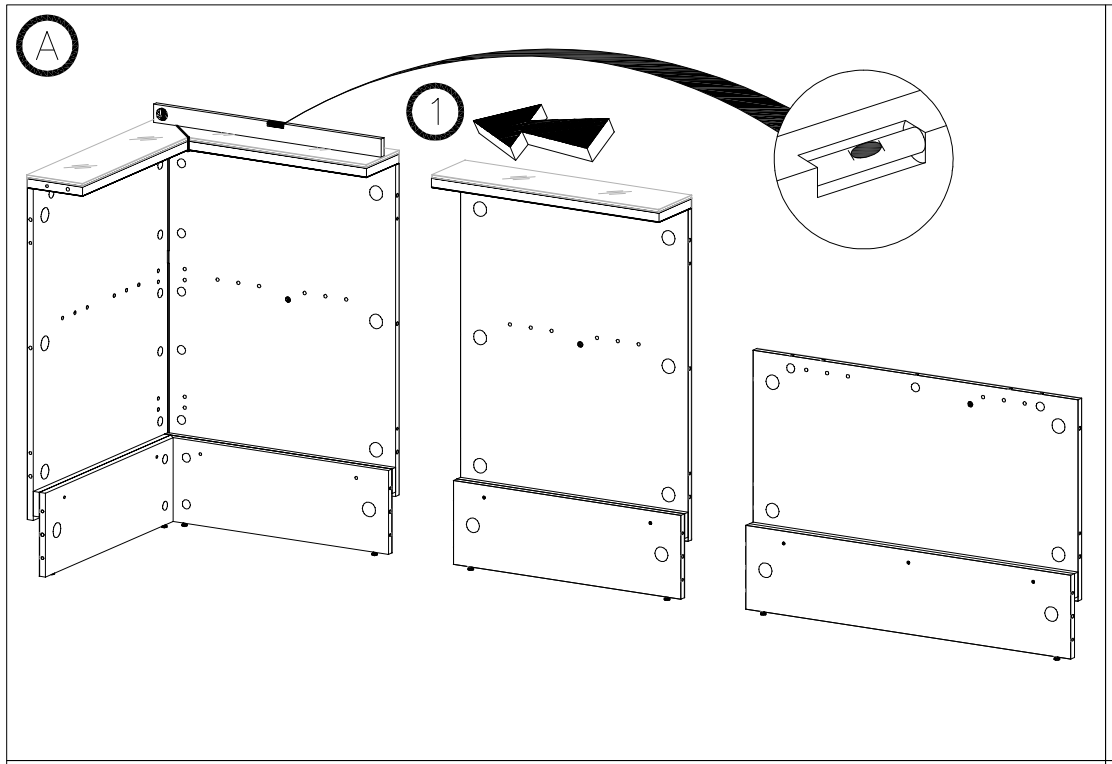
A
1

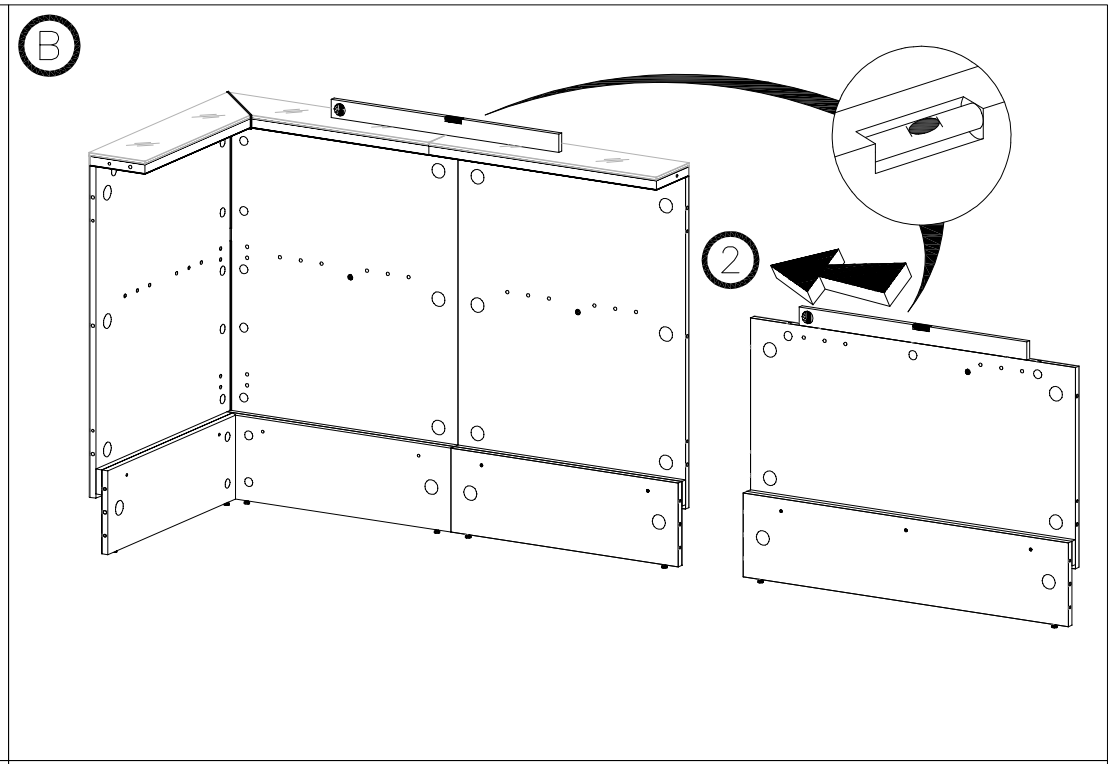
B
2

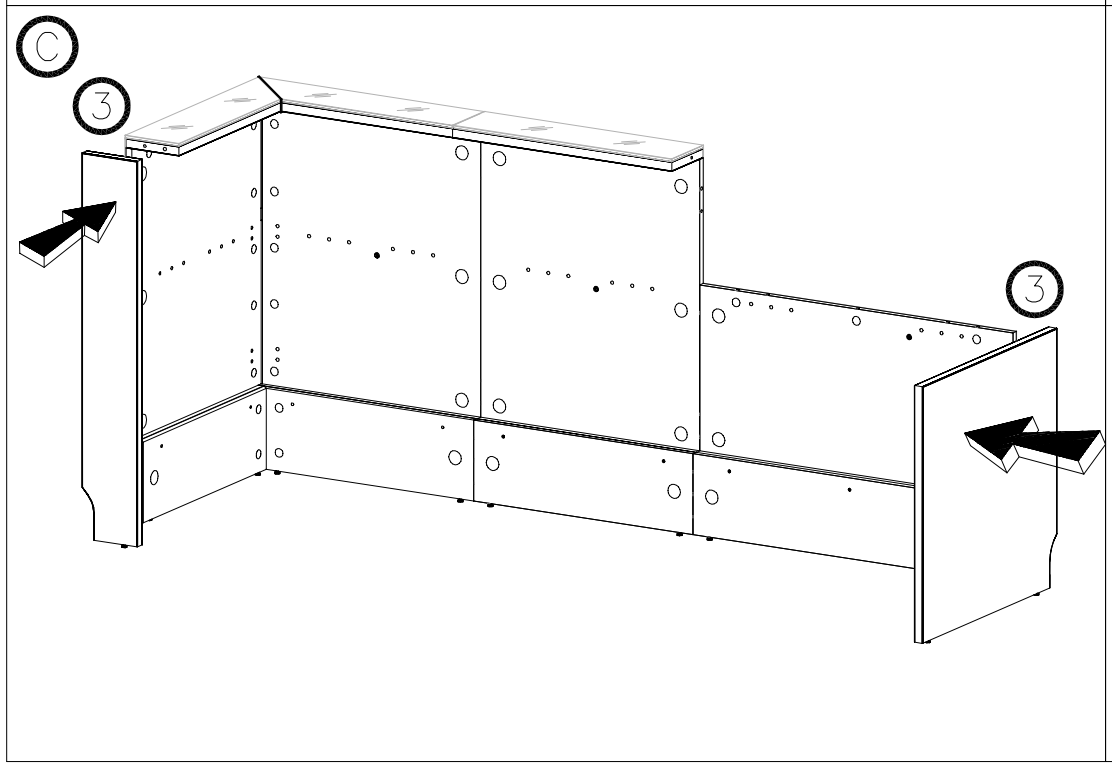
C
3
3

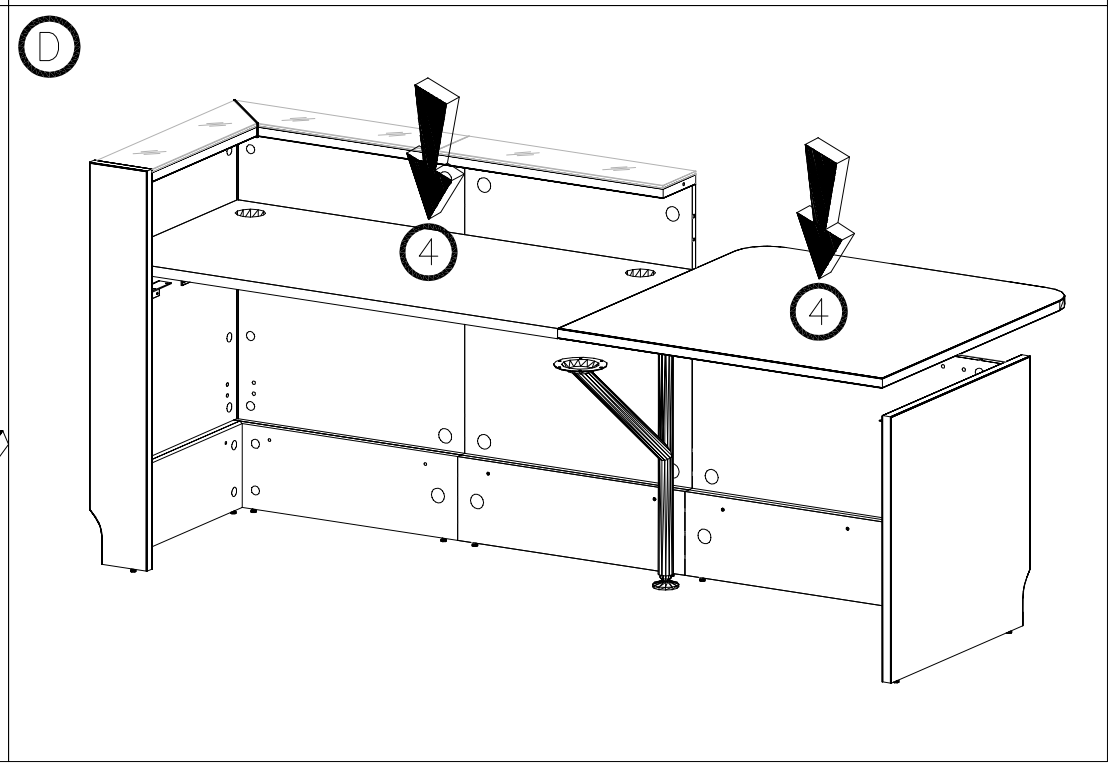
D
4
4

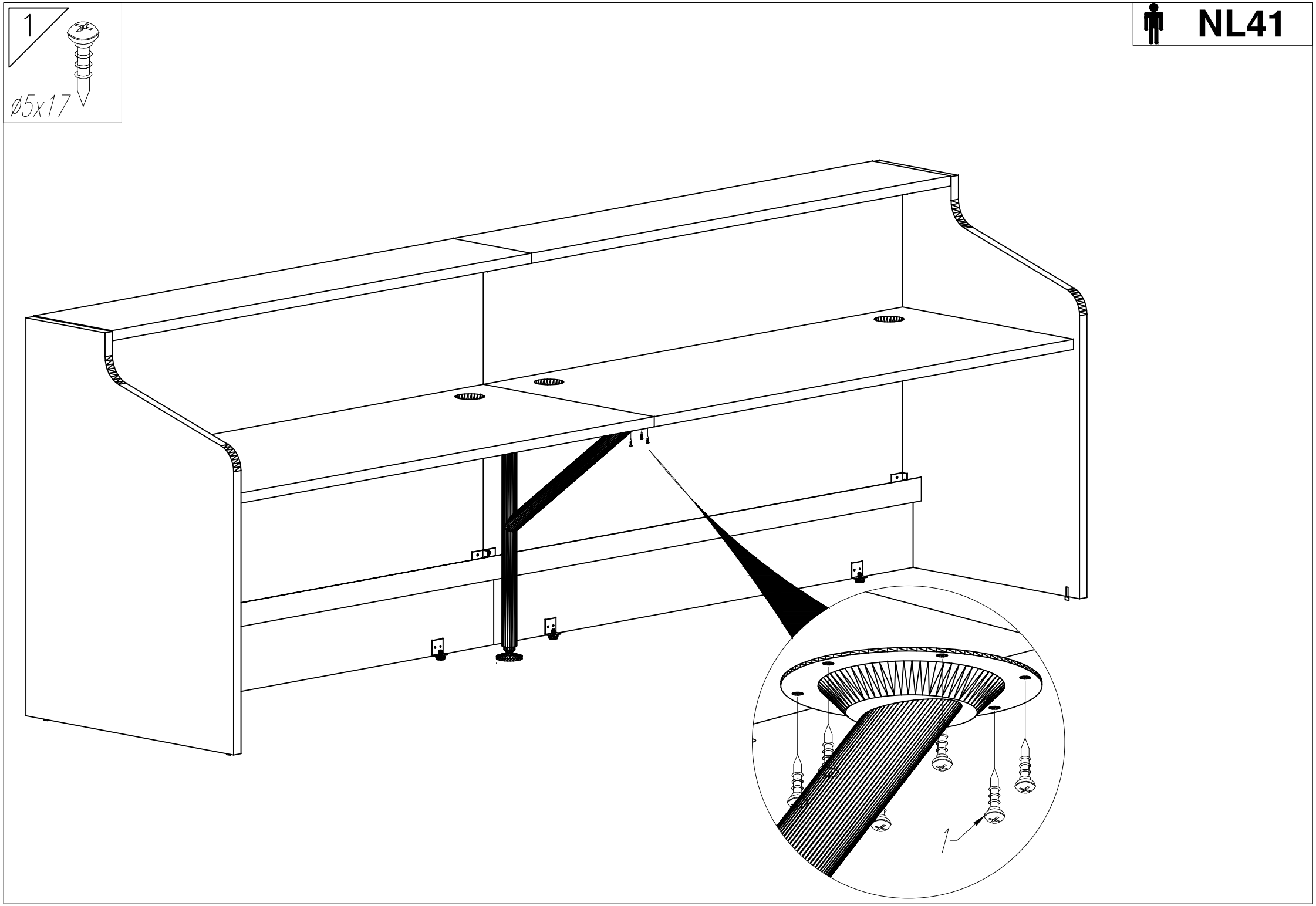
1
ø5x17
NL41
1

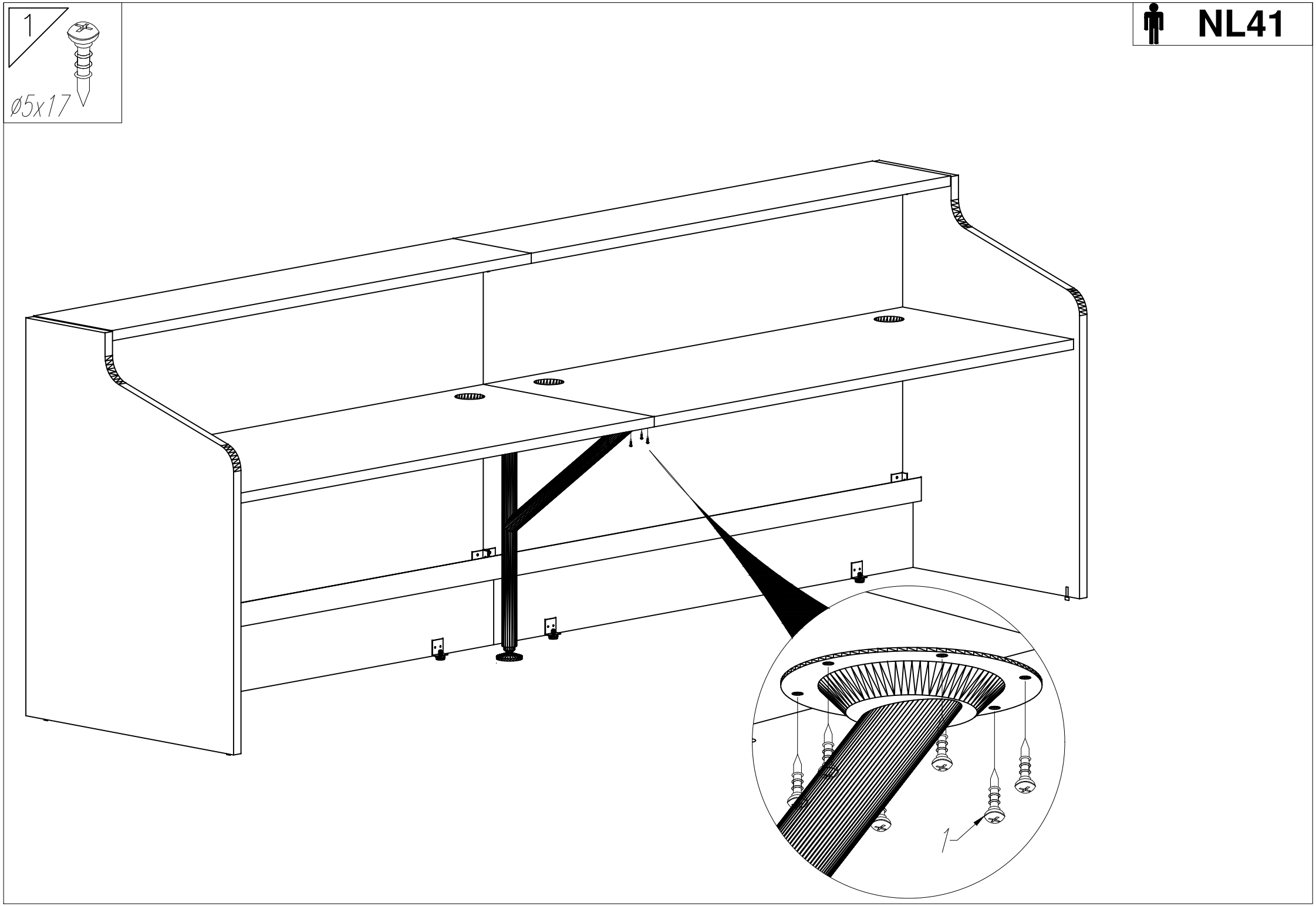
1
ø5x17
NL41
1