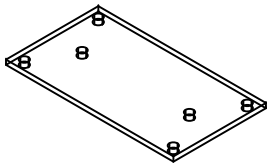

E40

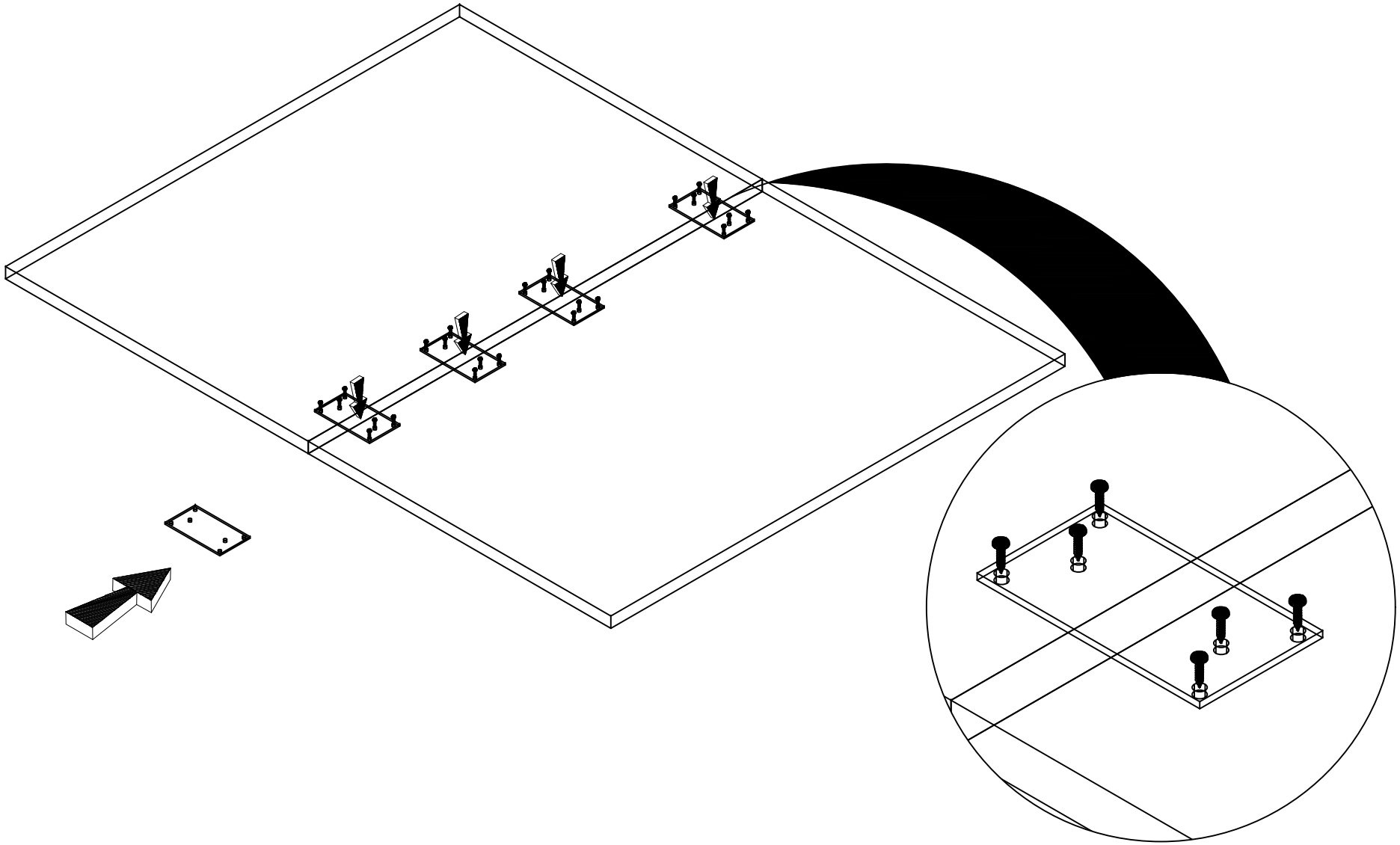

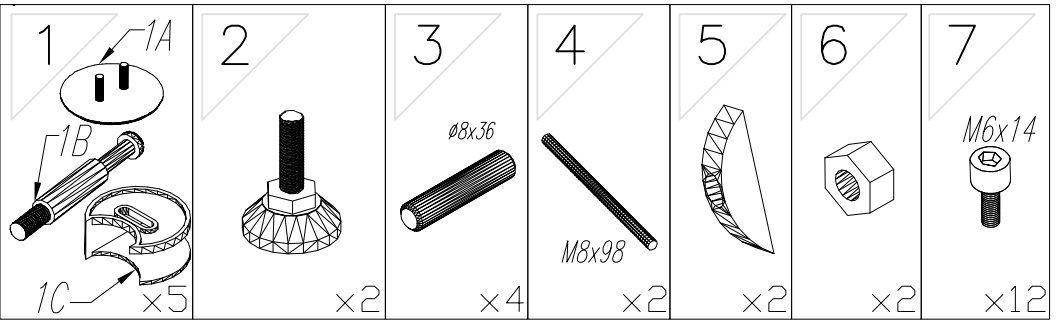

MIT12

KOLEJNOŚĆ MONTAŻU MIMOŚRODÓW.

THE FITTINGS SEQUENCE OF THE CAMS.
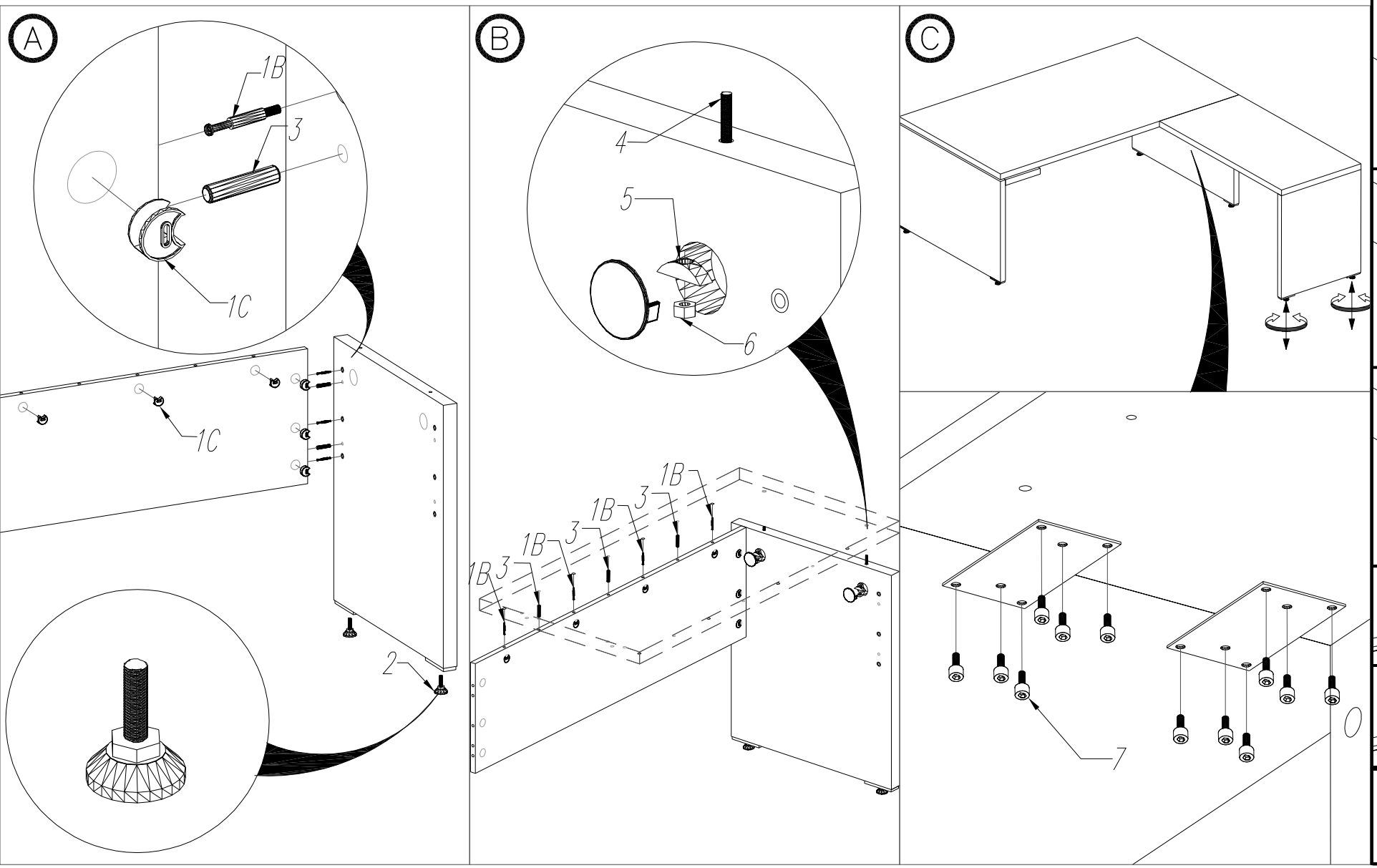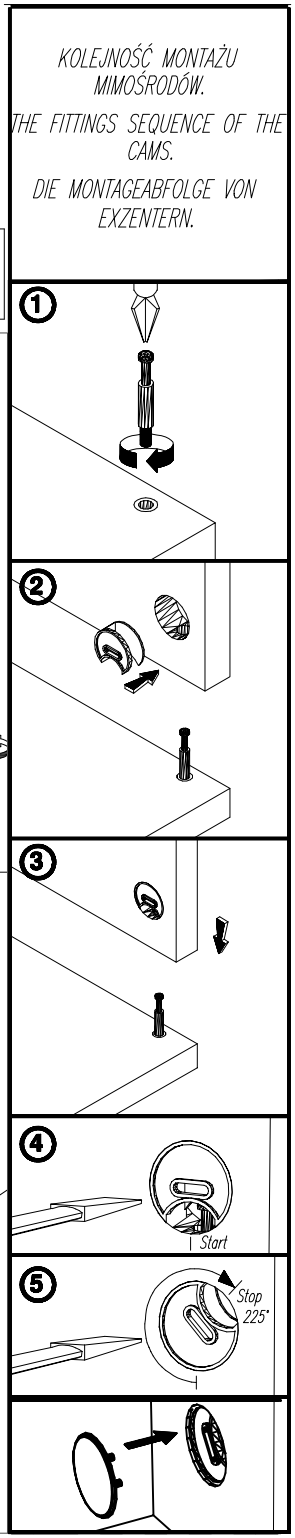
DIE MONTAGEABFOLGE VON EXZENTERN.