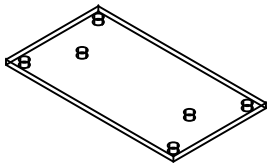

E40

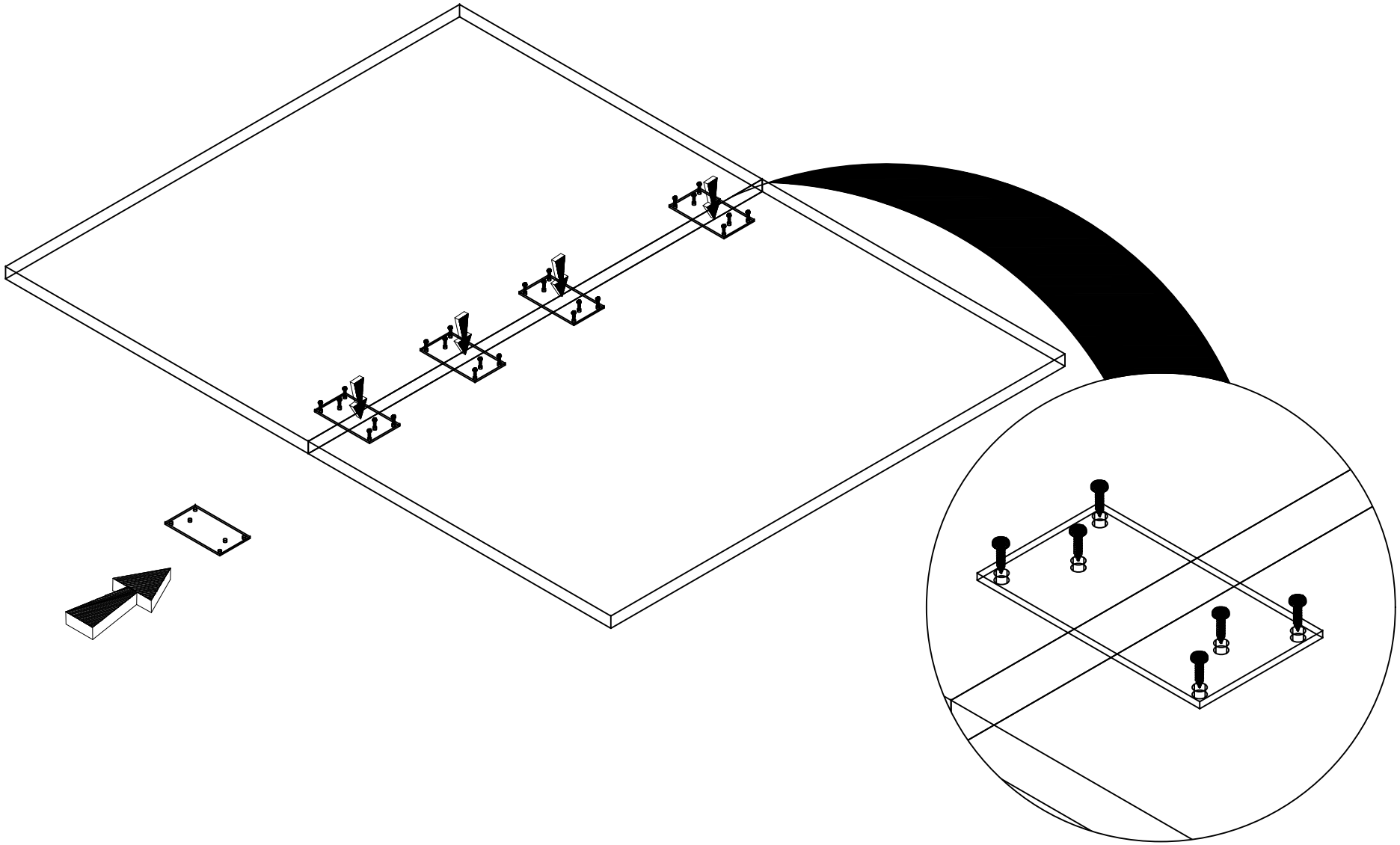

1

Ø5x20

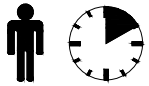

OGI

A

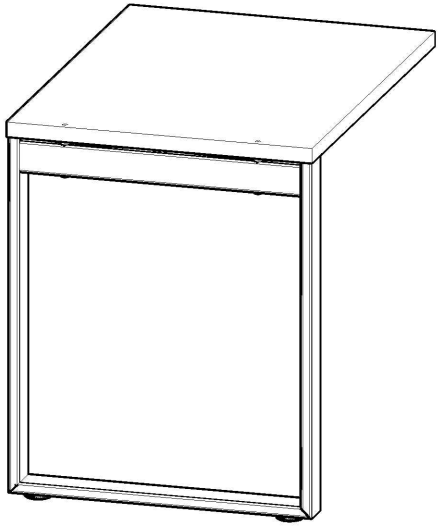

OGI Q

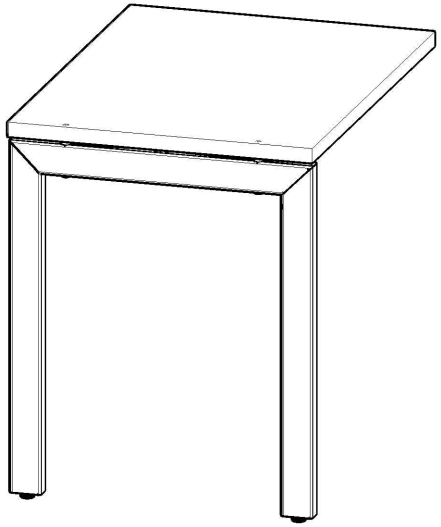

OGI U

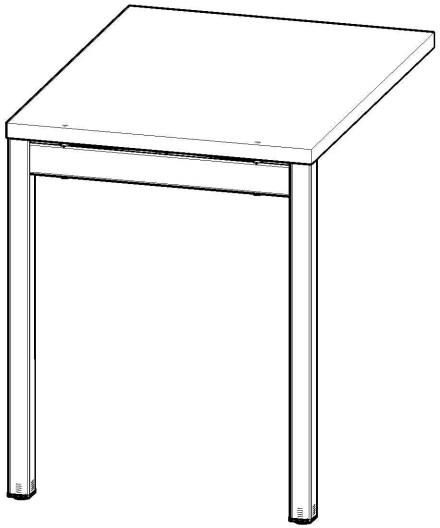

OGI Y

B

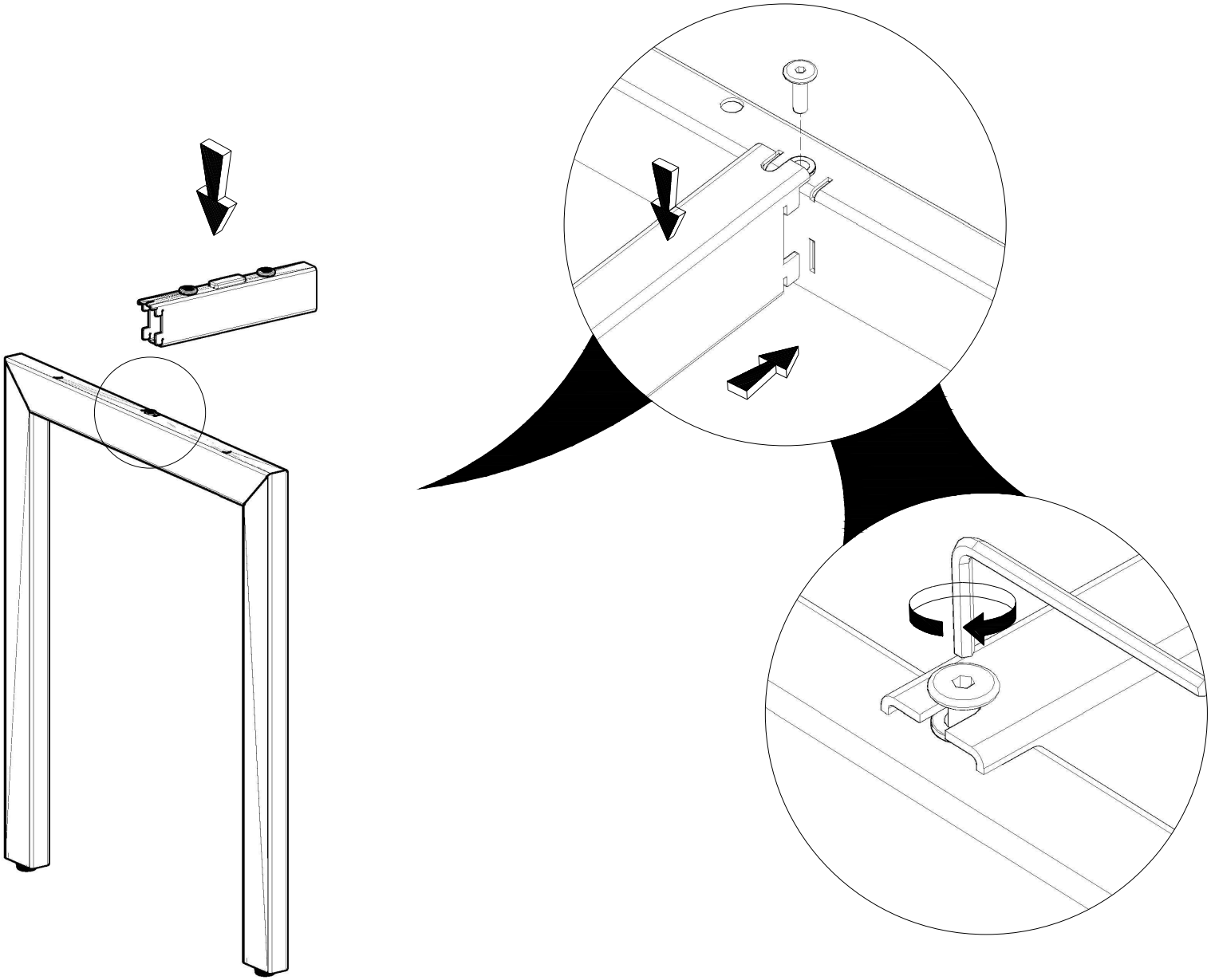

C

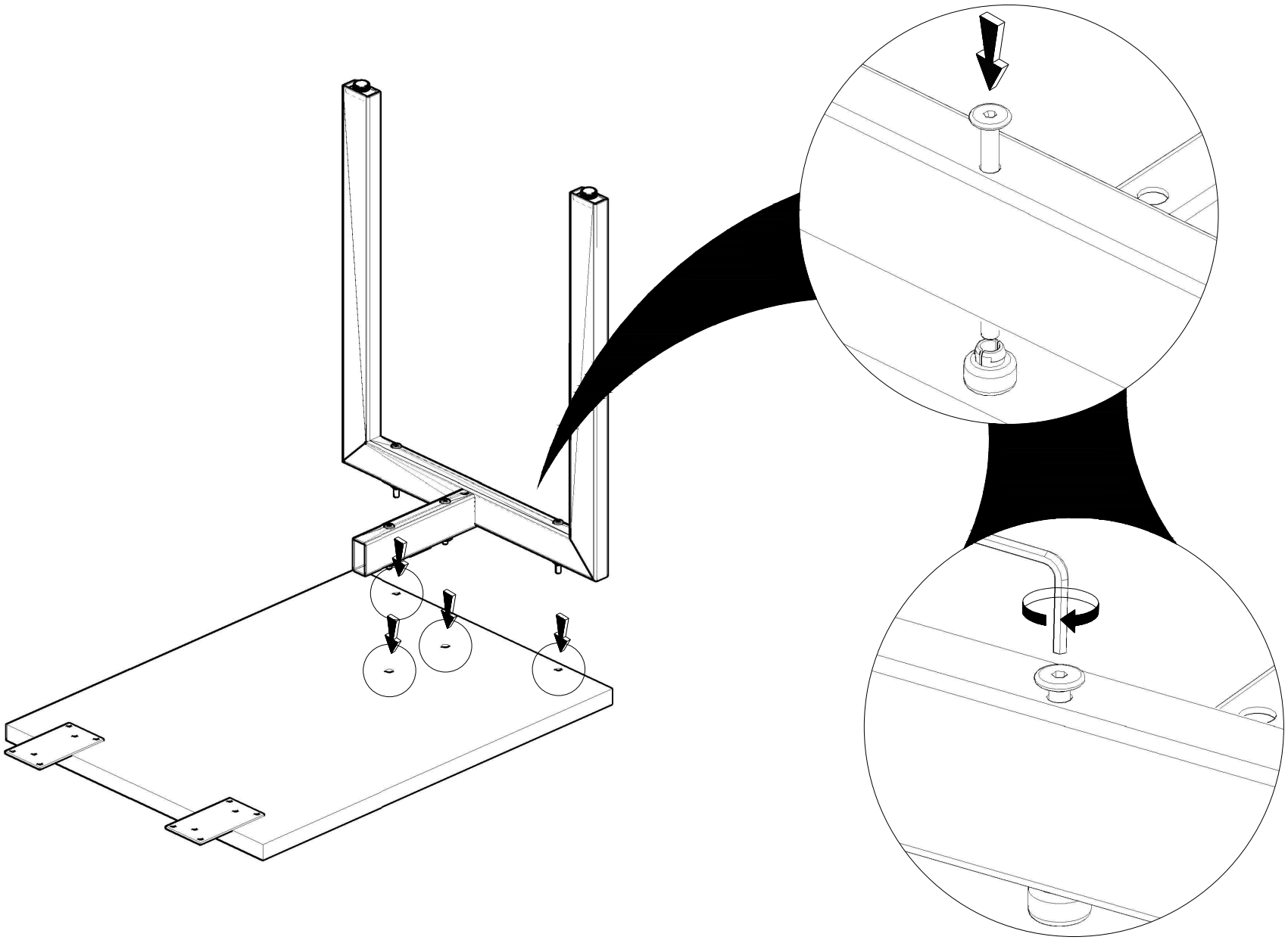

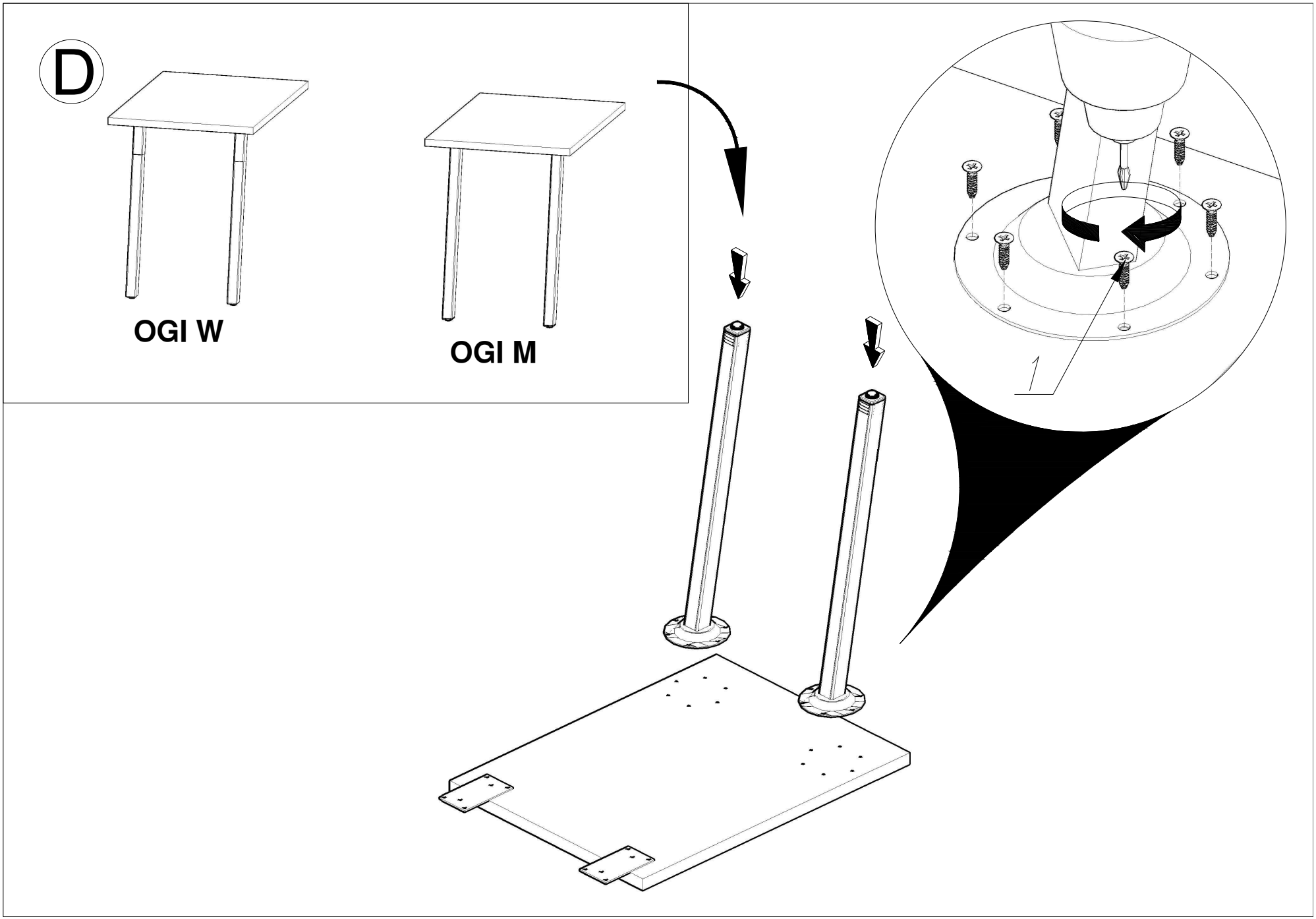
D
OGI W
OGI M
1