1

3x20

M05

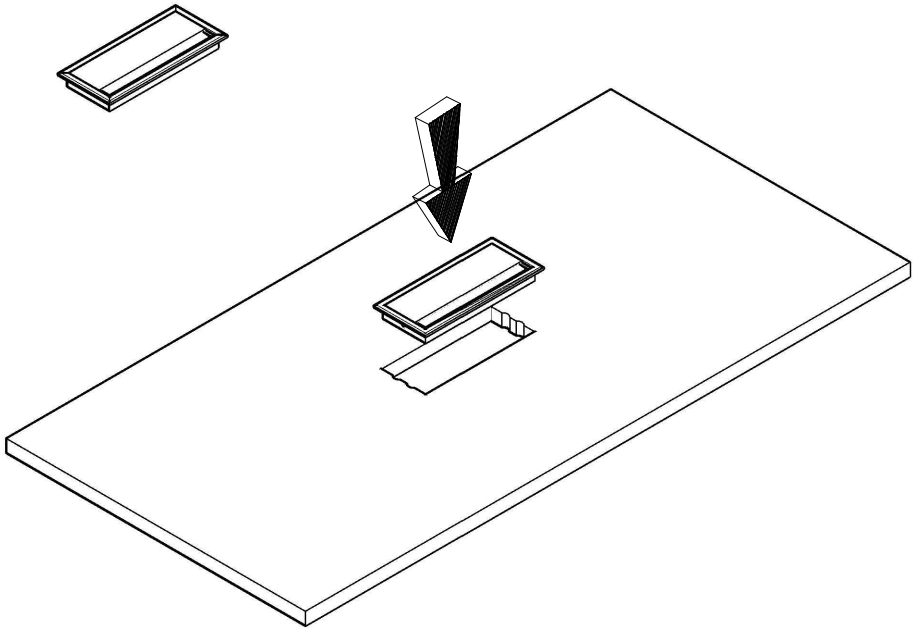

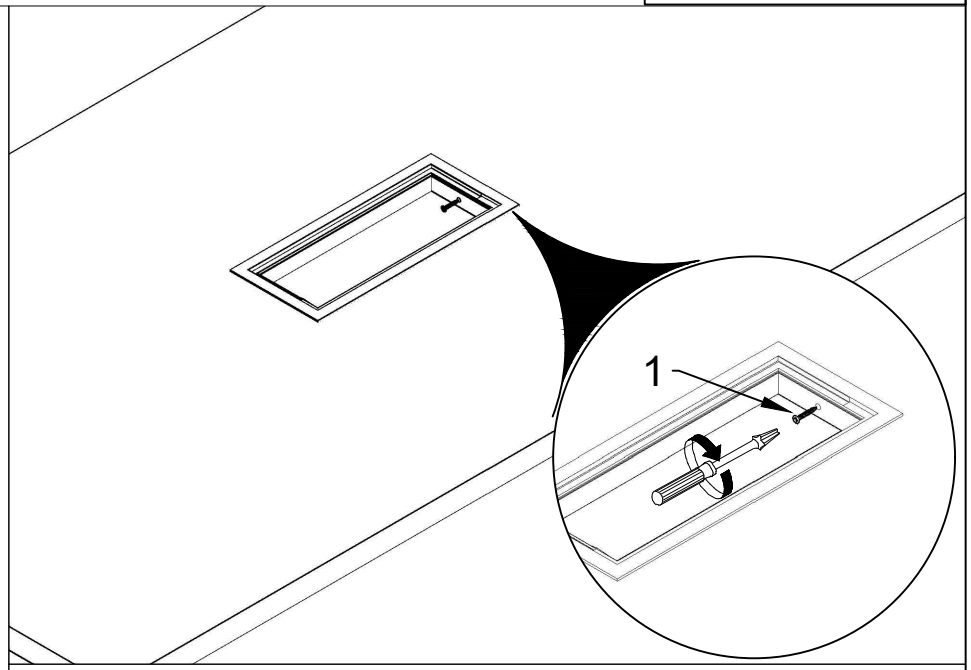

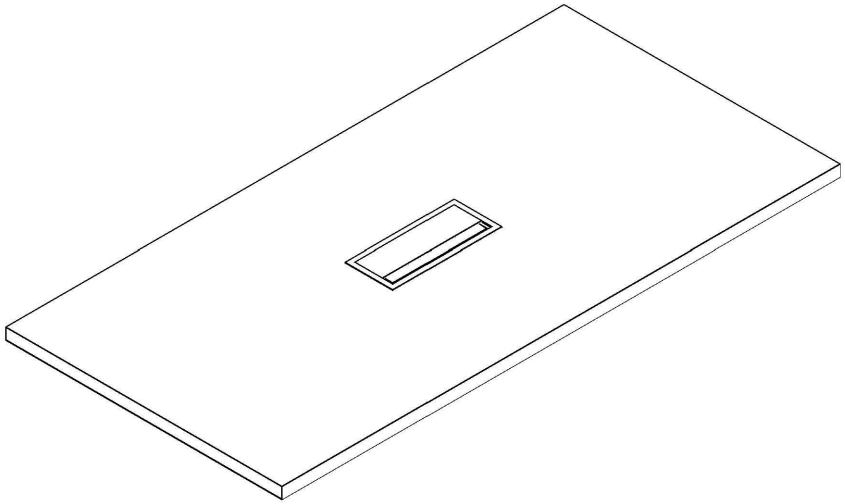

1

3x20

M04

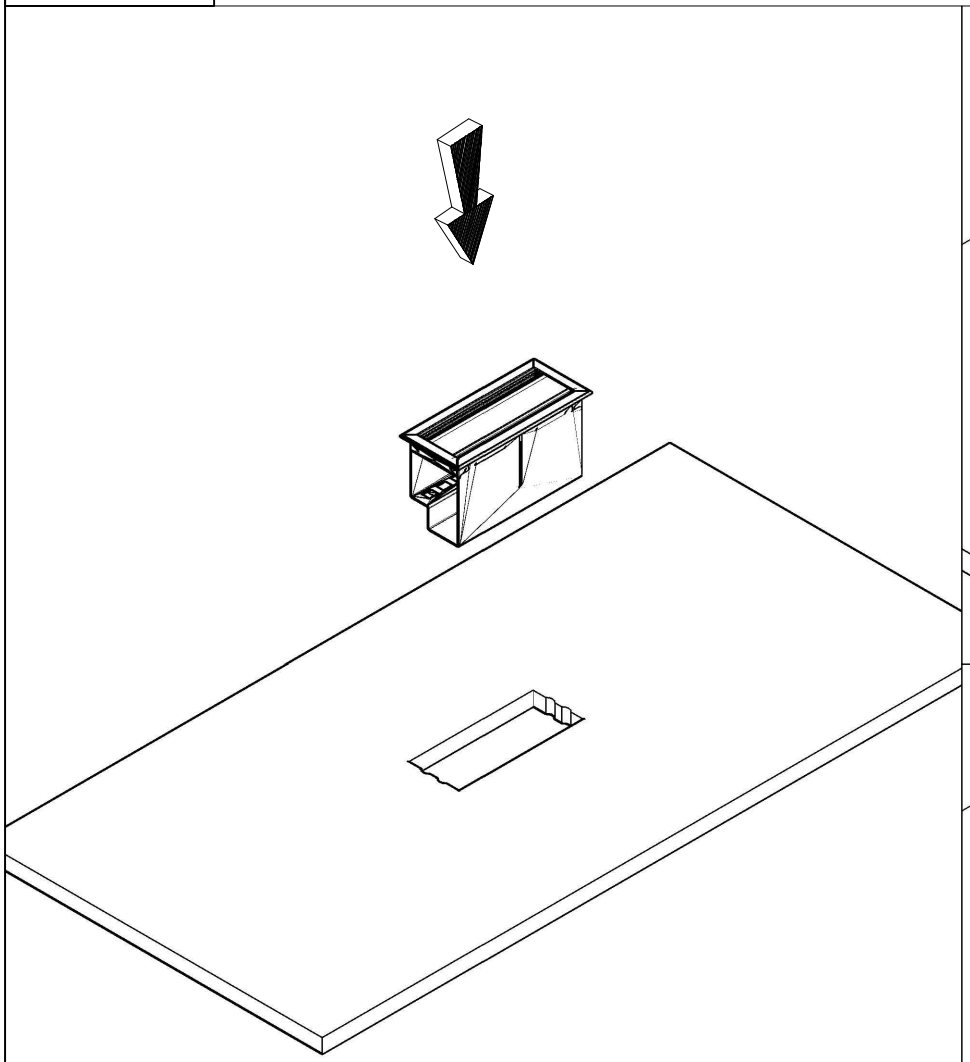

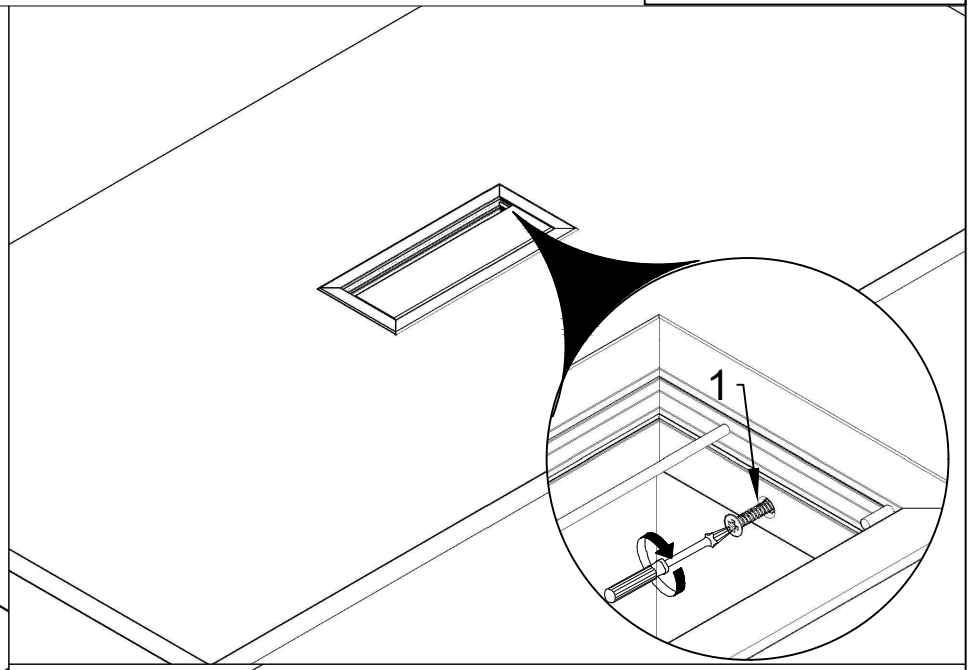

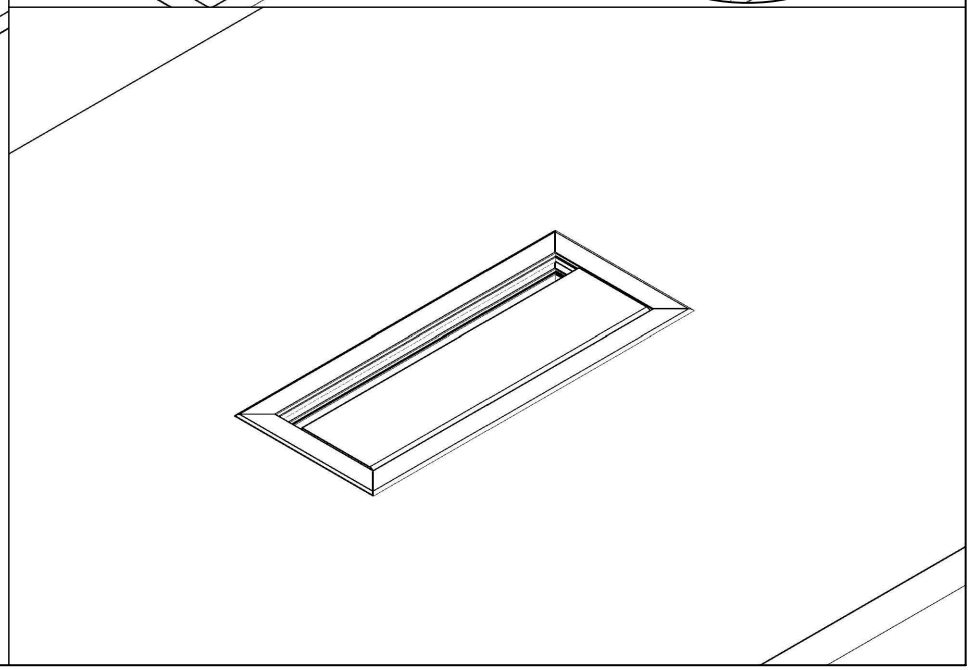

1

3x20

M04

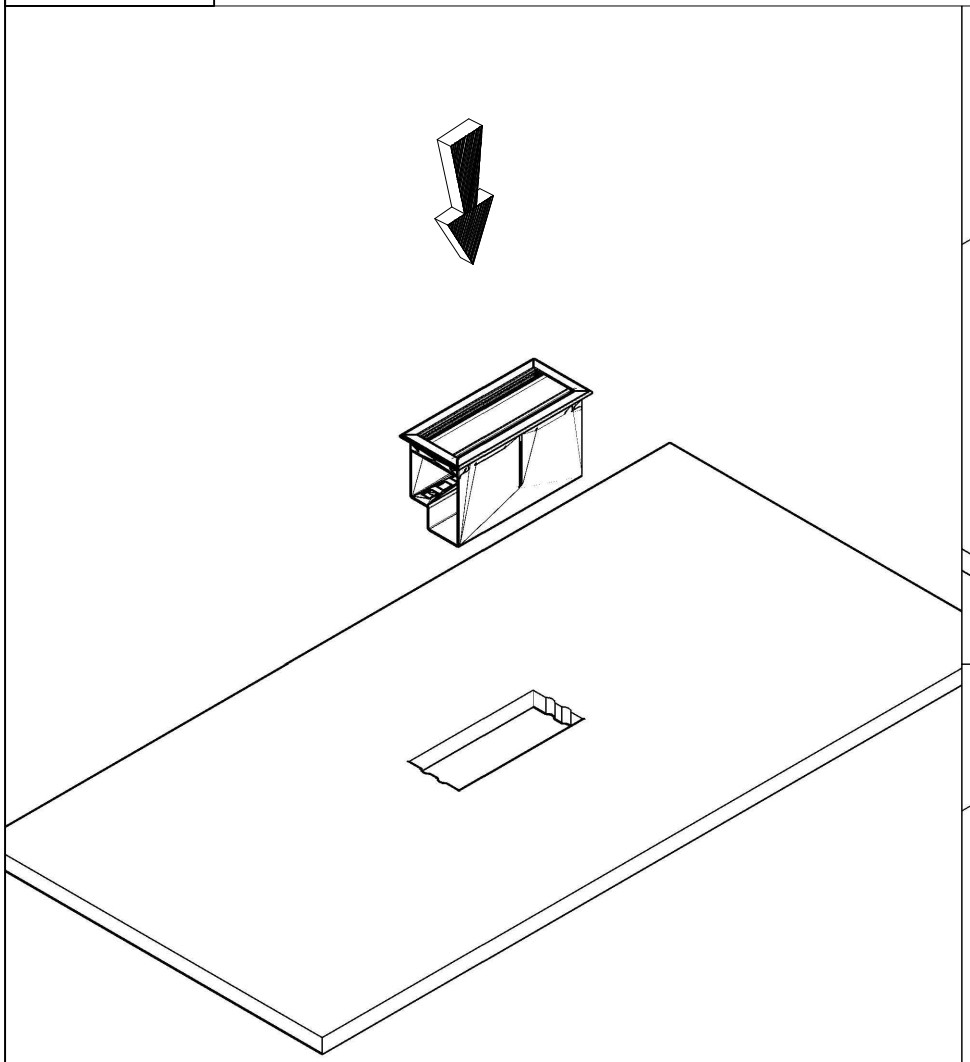

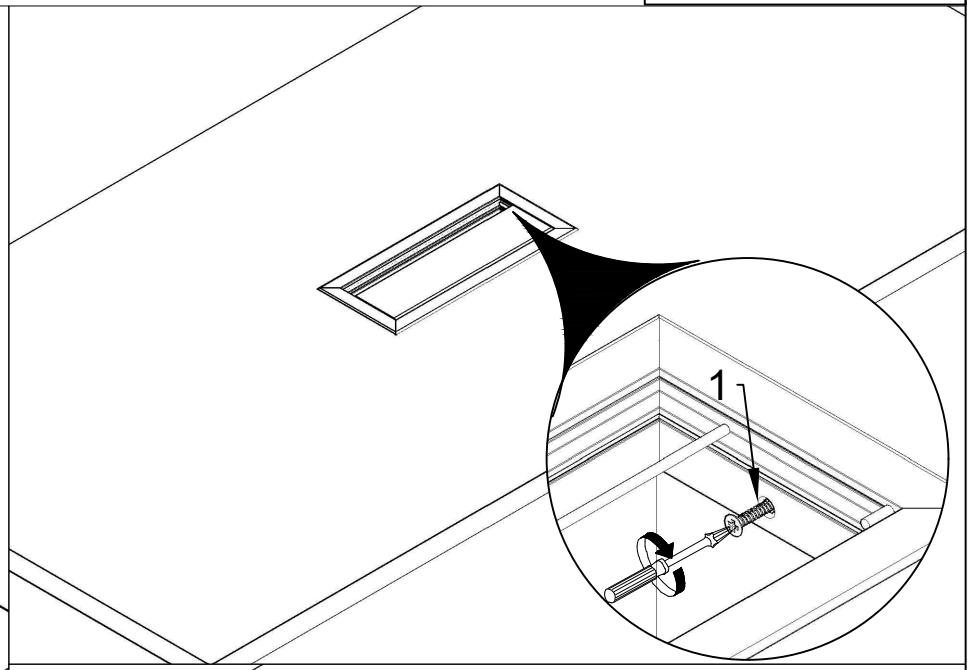

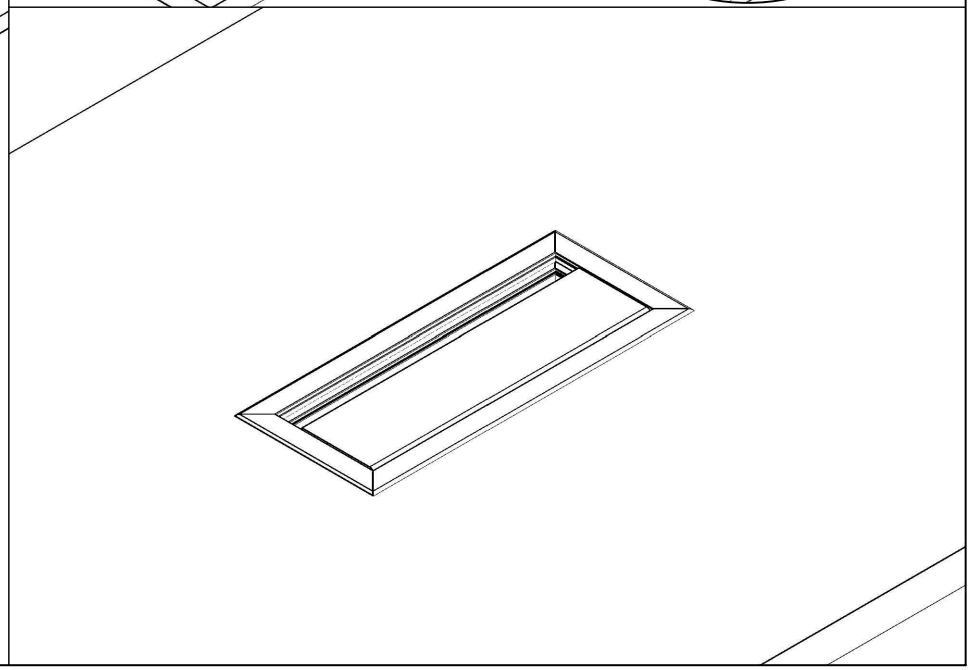

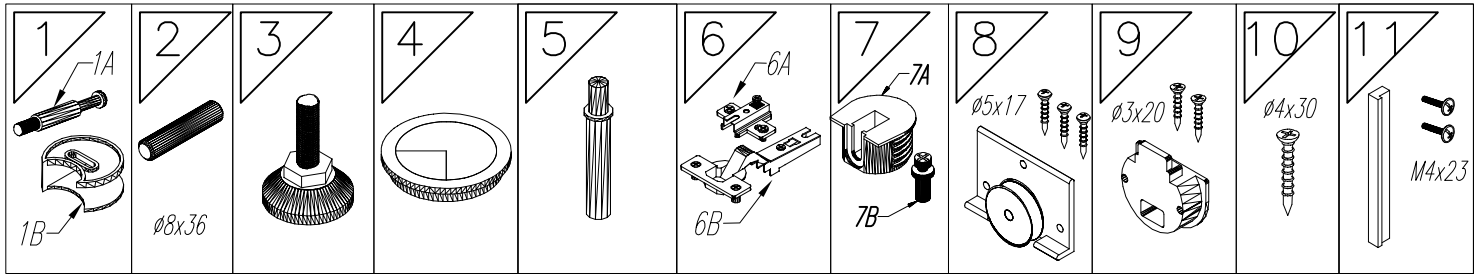

QR16

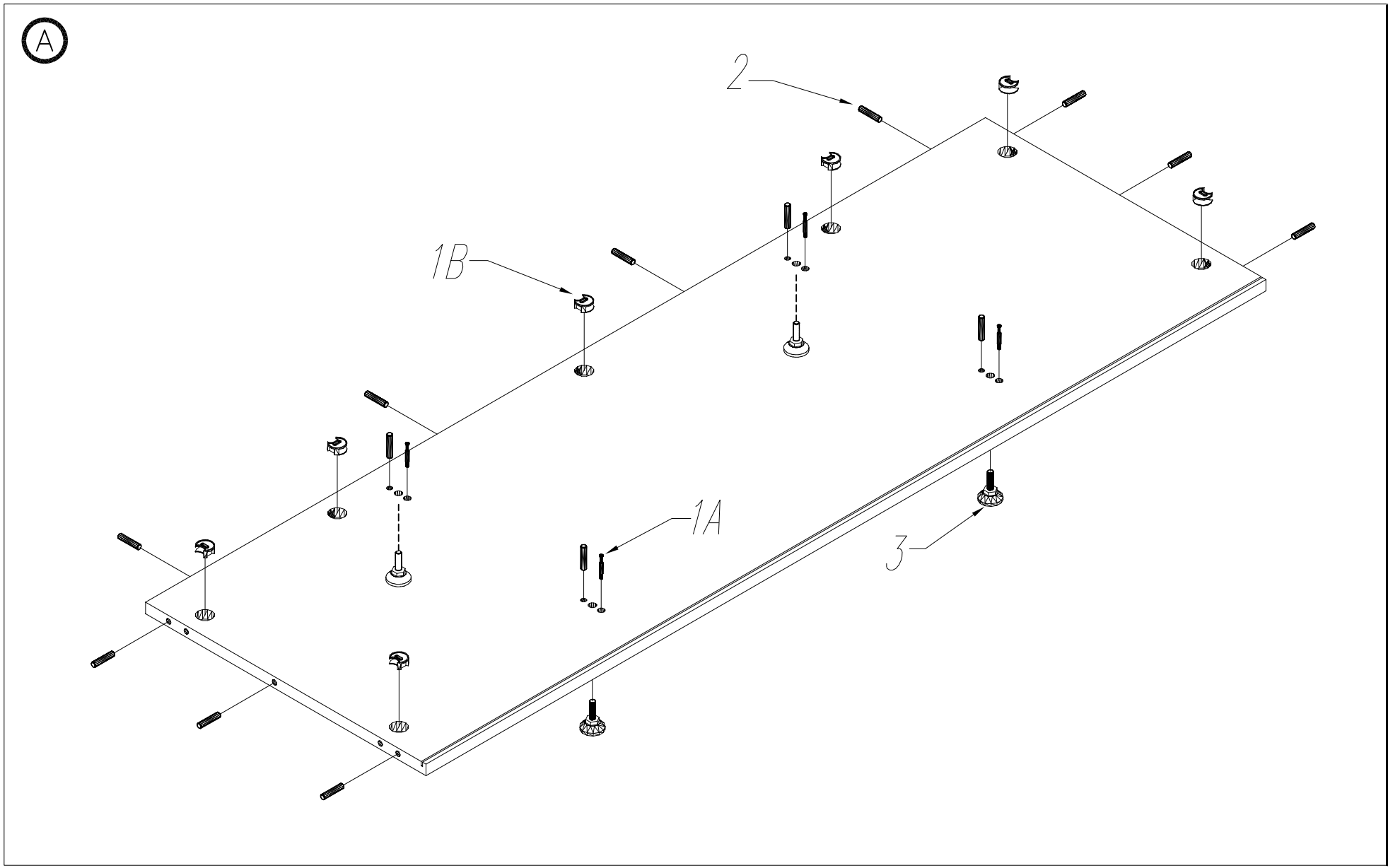

KOLEJNOŚĆ MONTAŻU MIMOŚRODÓW.

THE FITTINGS SEQUENCE OF THE CAMS.

DIE MONTAGEABFOLGE VON EXZENTERN.

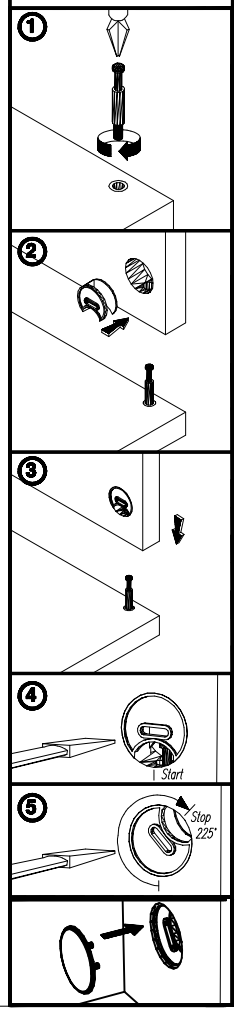

B

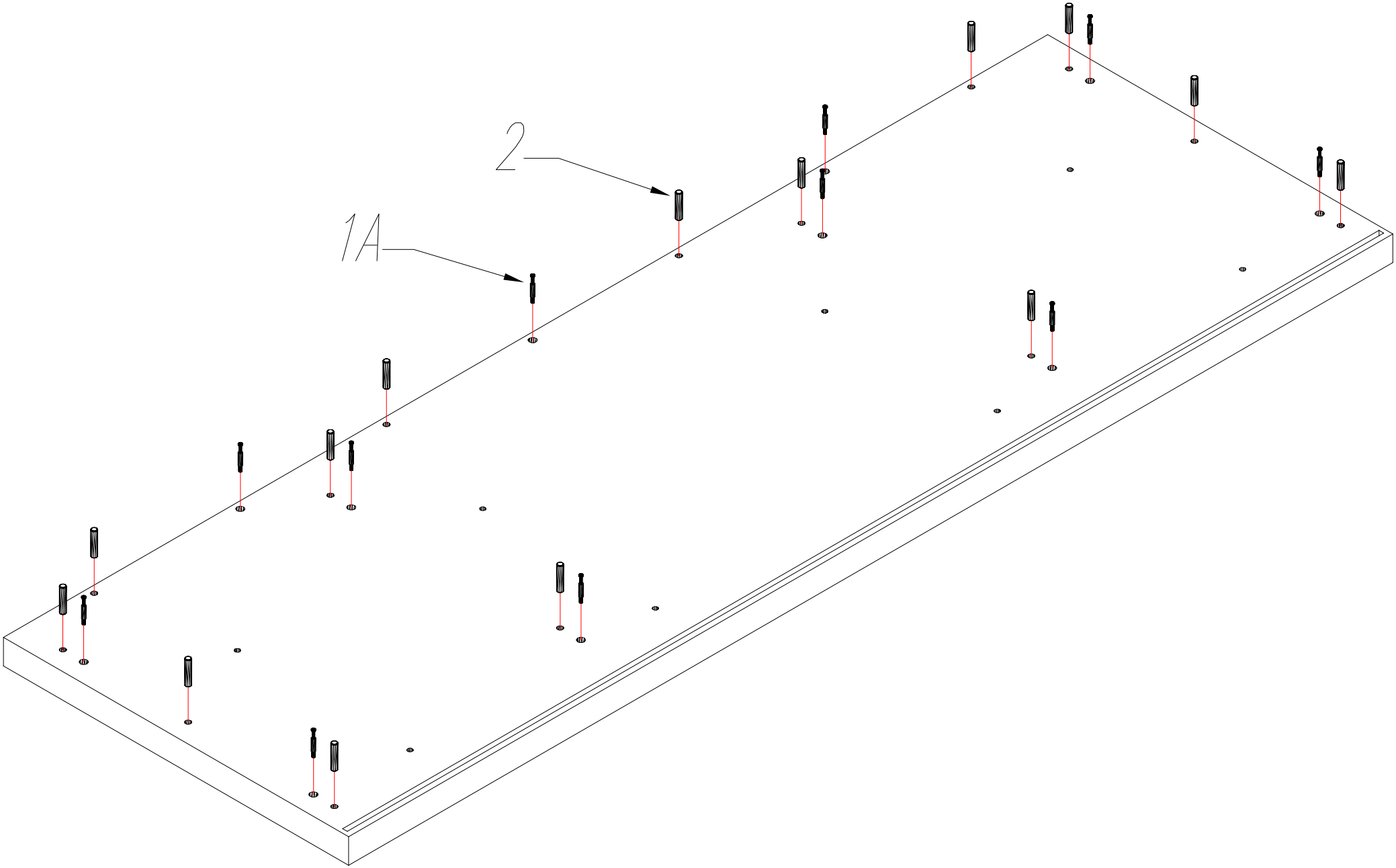

C

1B
2
1A
7B
5
3
6A

3
10
9
8
11
6B
7A

F

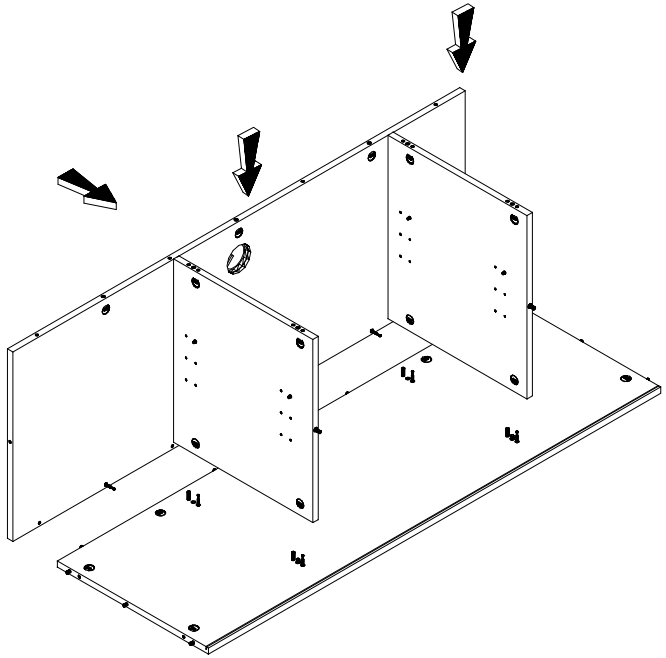

G

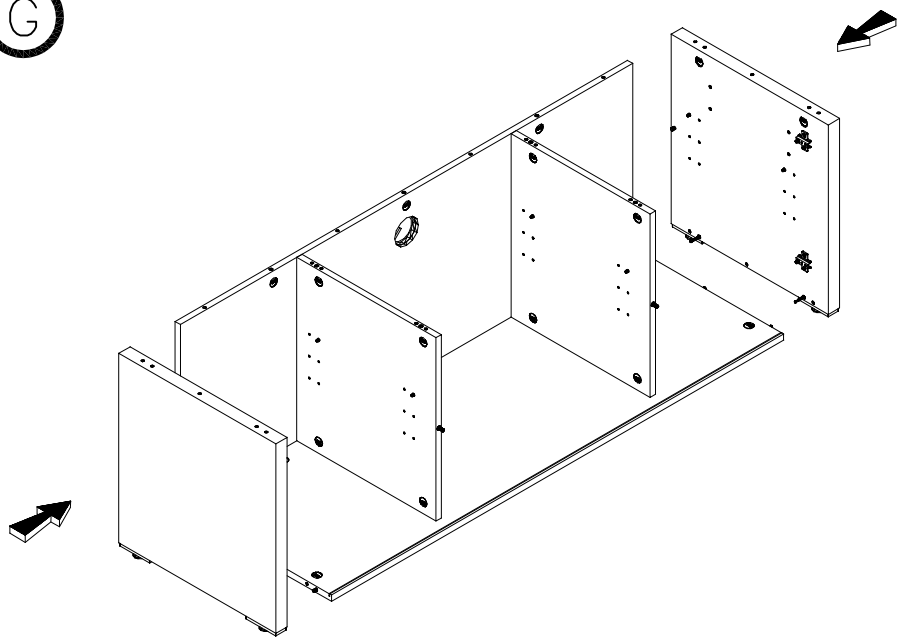

H

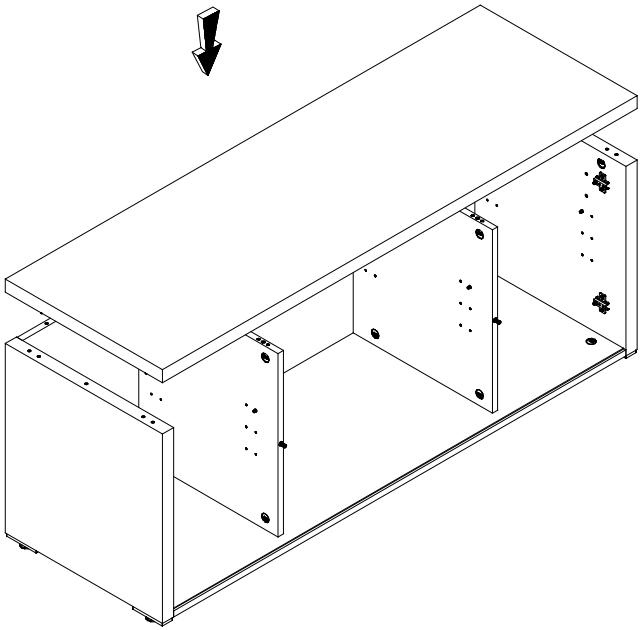

I

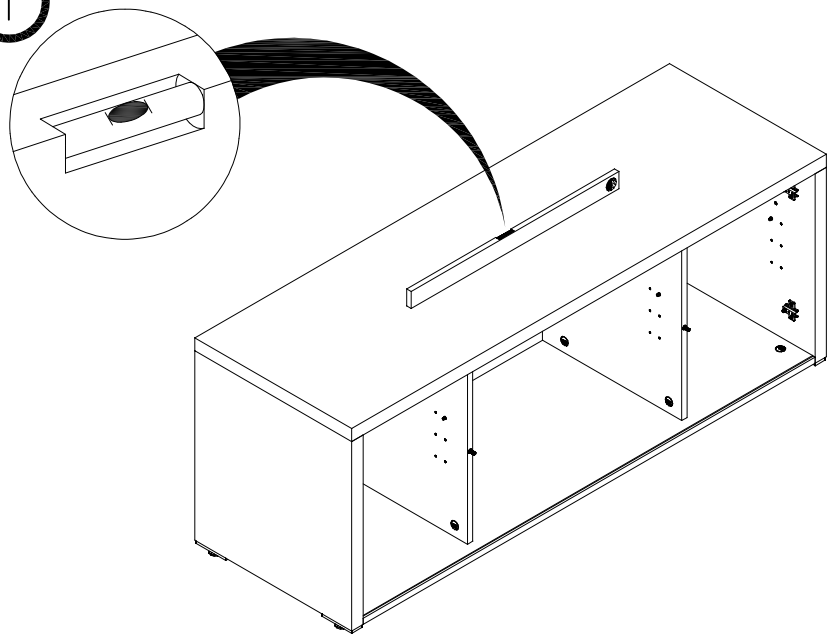

J

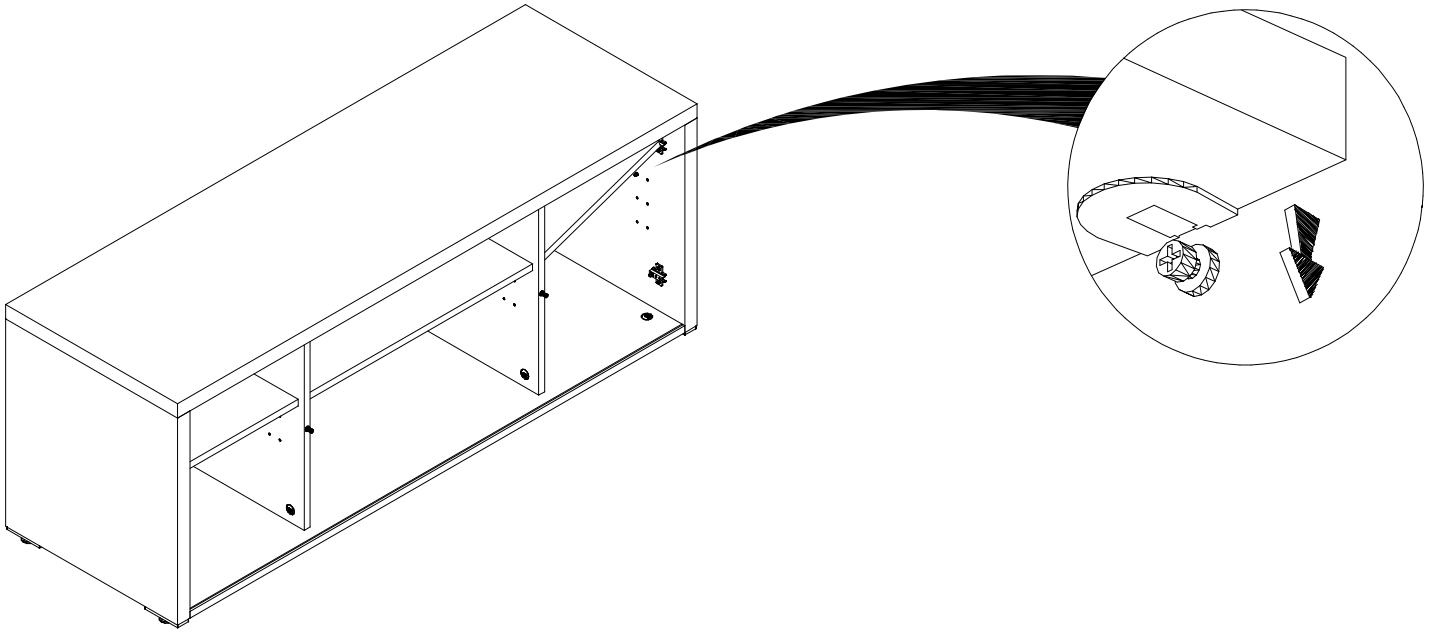

K

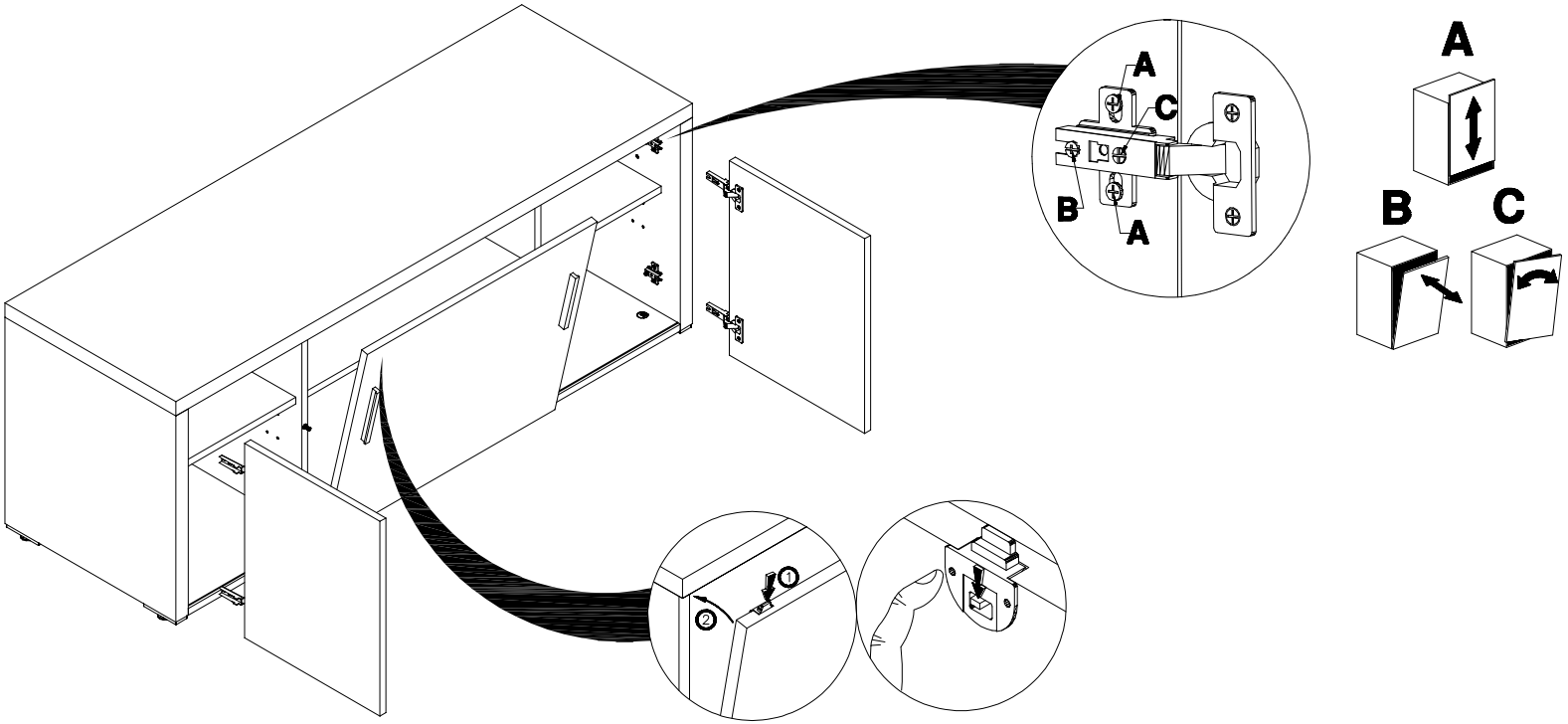

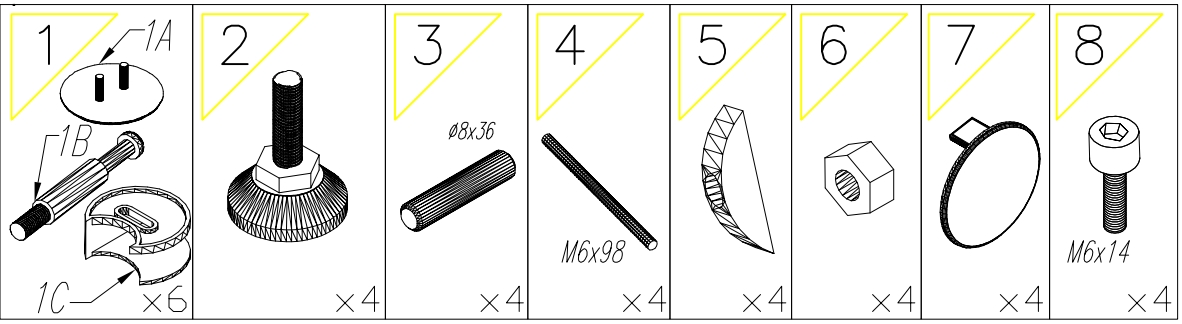

Q16_Q19

KOLEJNOŚĆ MONTAŻU MIMOŚRODÓW.

THE FITTINGS SEQUENCE OF THE CAMS.

DIE MONTAGEABFOLGE VON EXZENTERN.

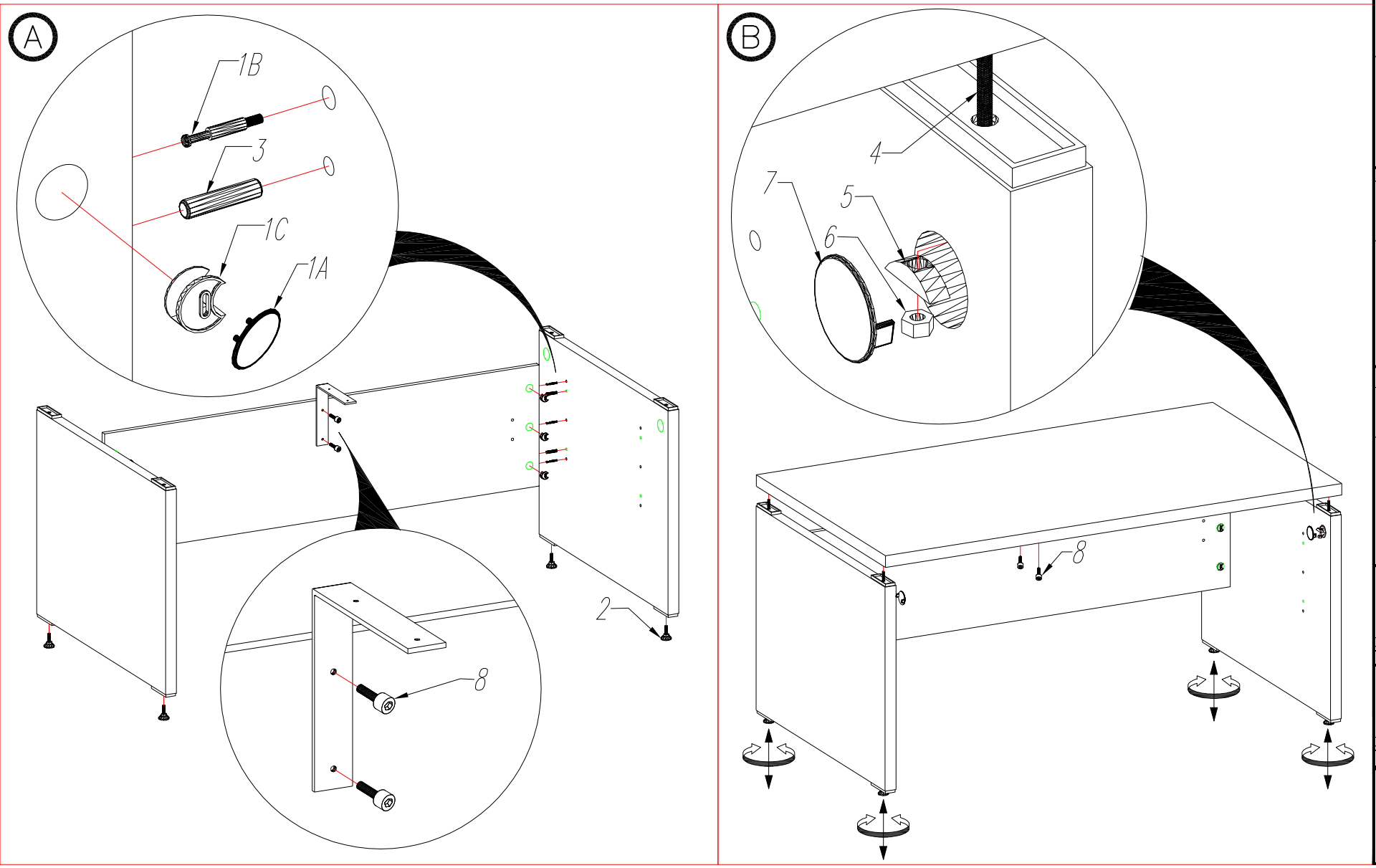

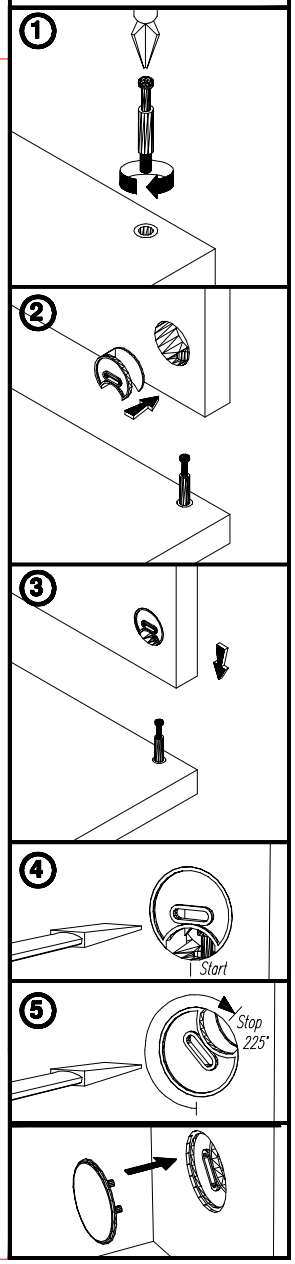

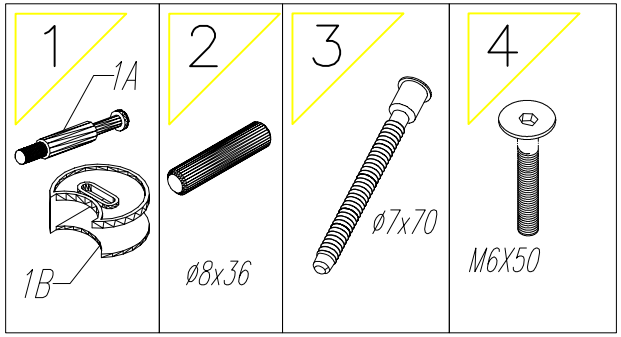
1
1A
1B
2
ø8x36
3
ø7x70
4
M6X50

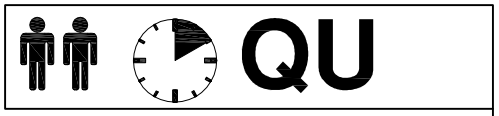
QU

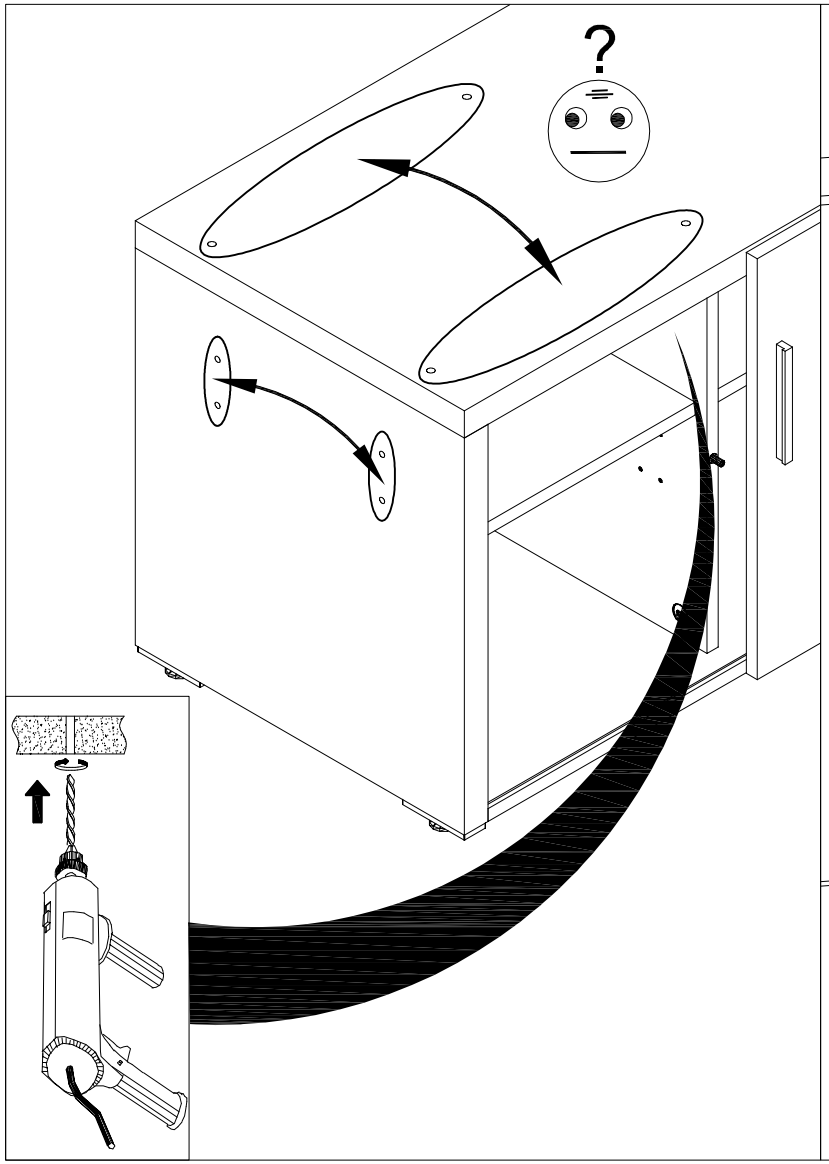
?

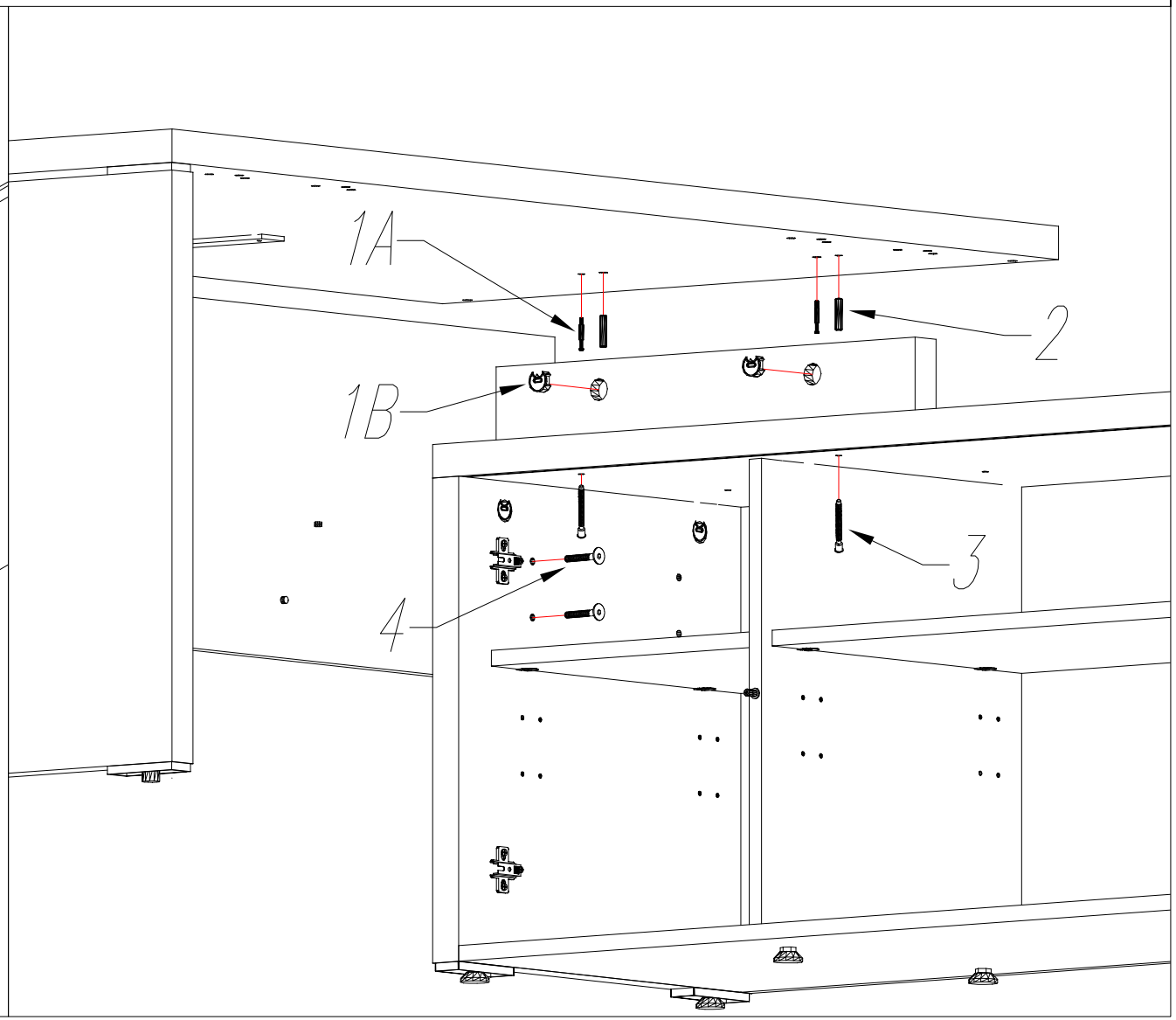
1A
2
1B
3
4

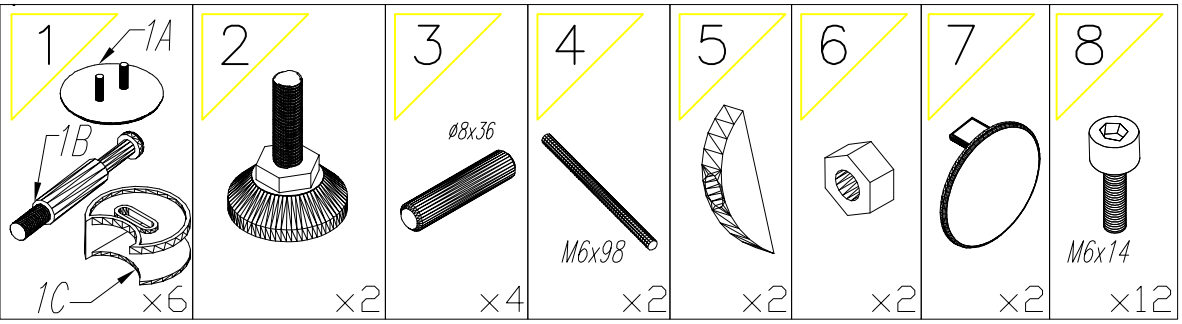

Q10

KOLEJNOŚĆ MONTAŻU MIMOŚRODÓW.

THE FITTINGS SEQUENCE OF THE CAMS.
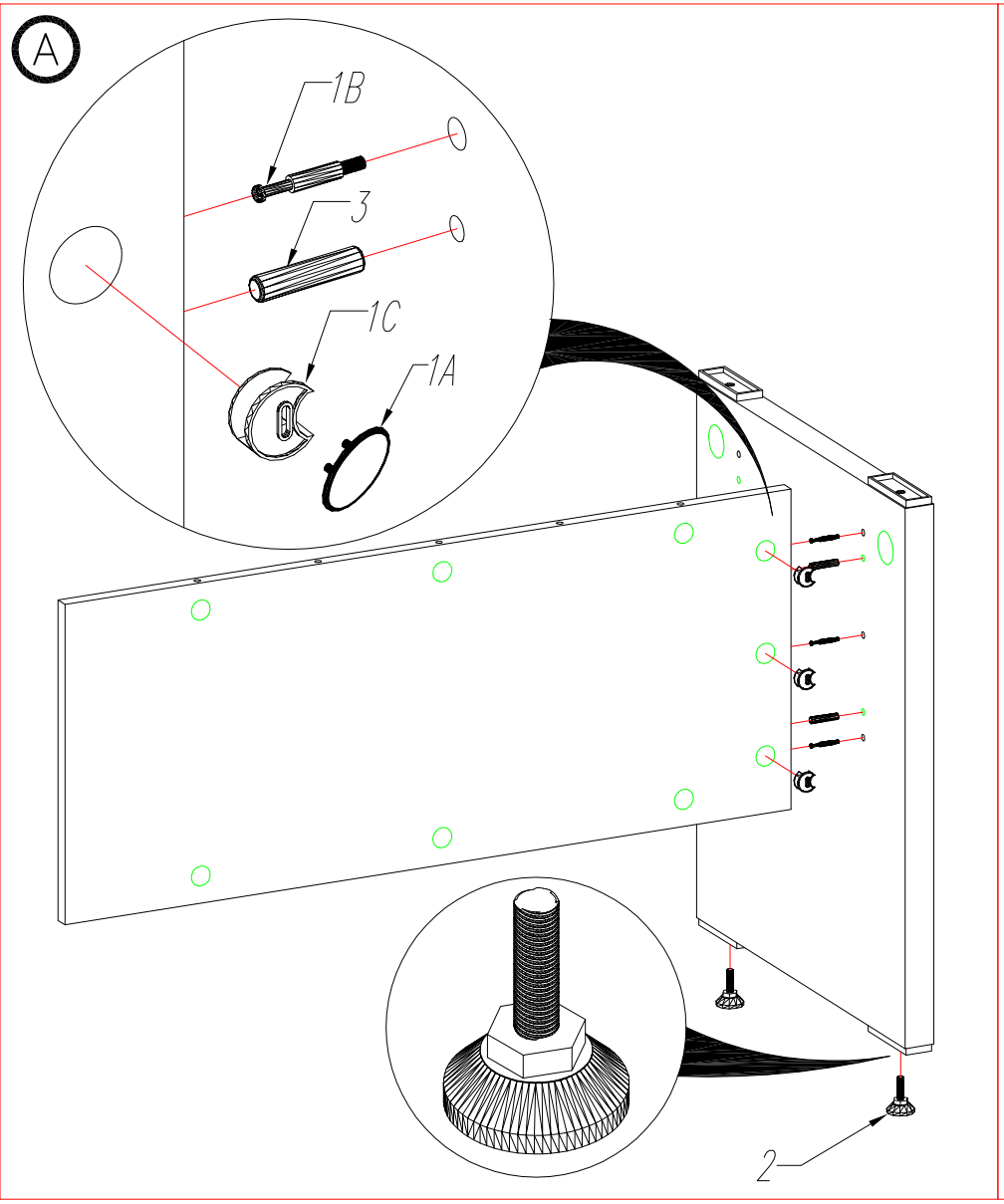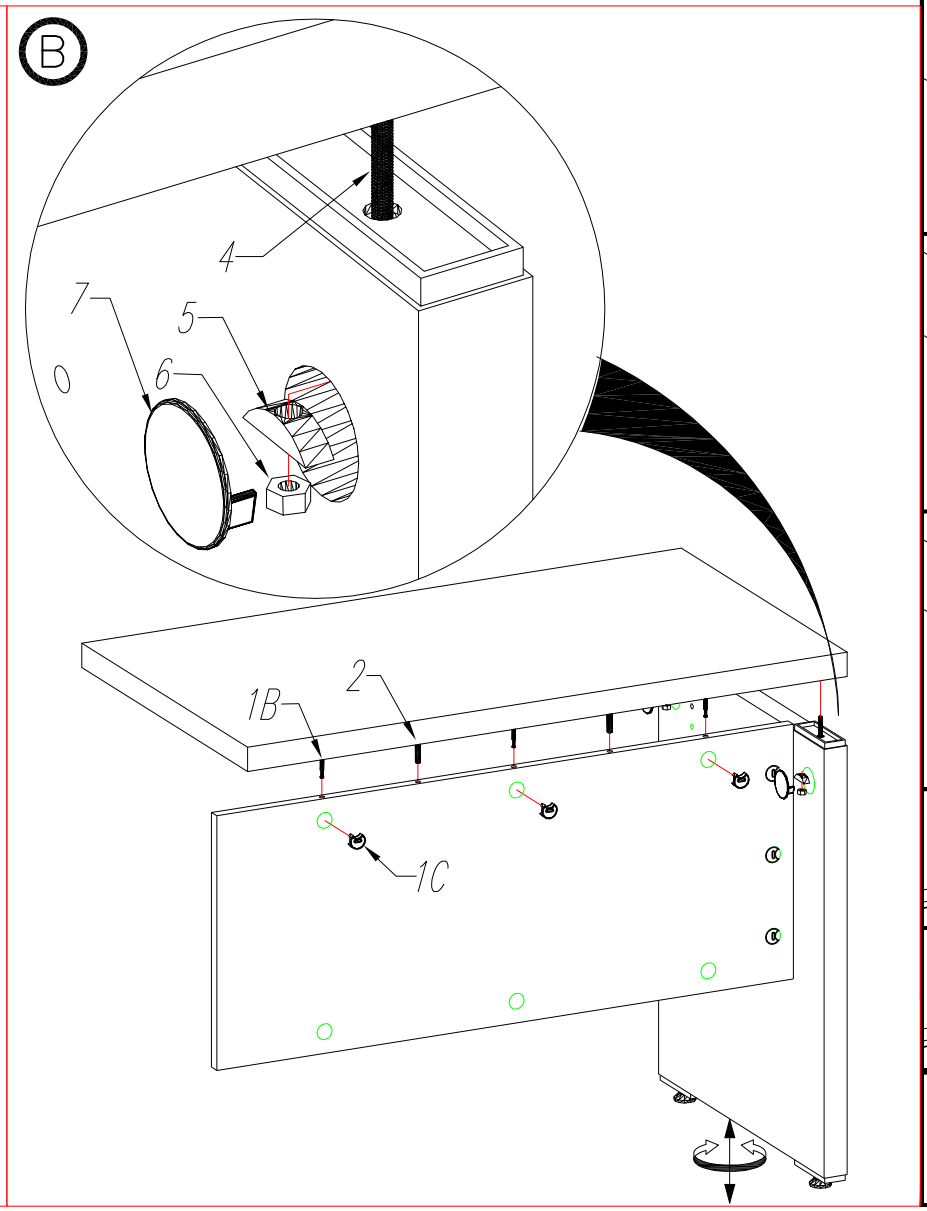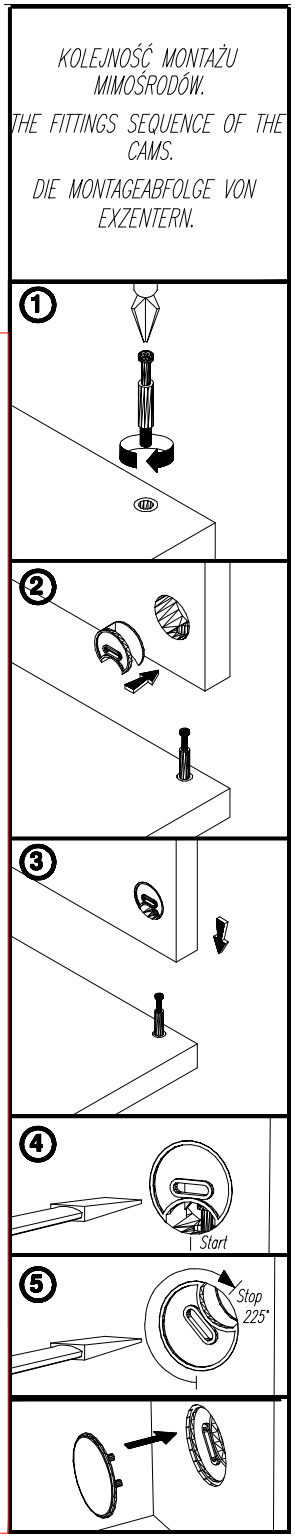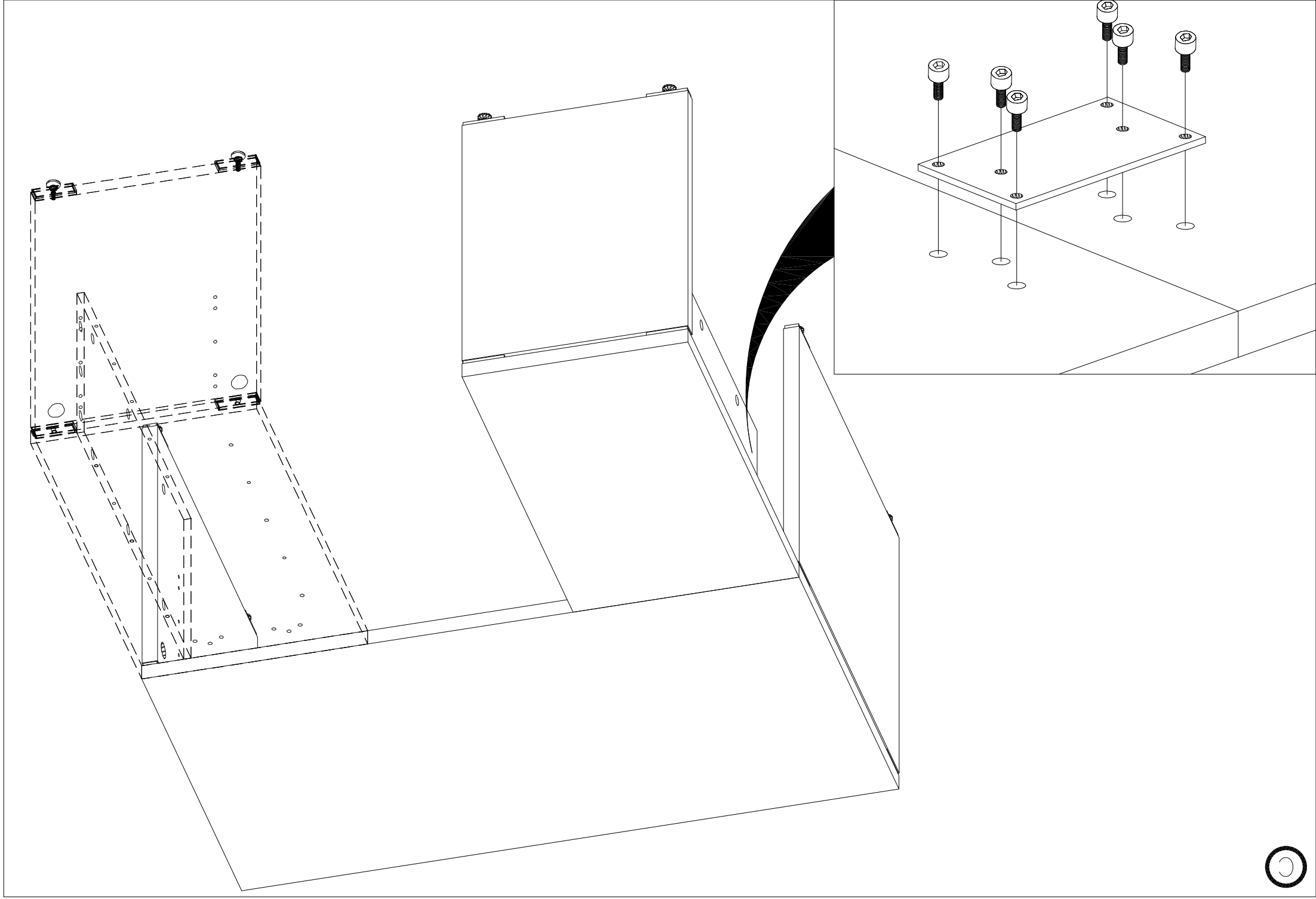
DIE MONTAGEABFOLGE VON EXZENTERN.