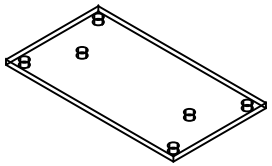

E40

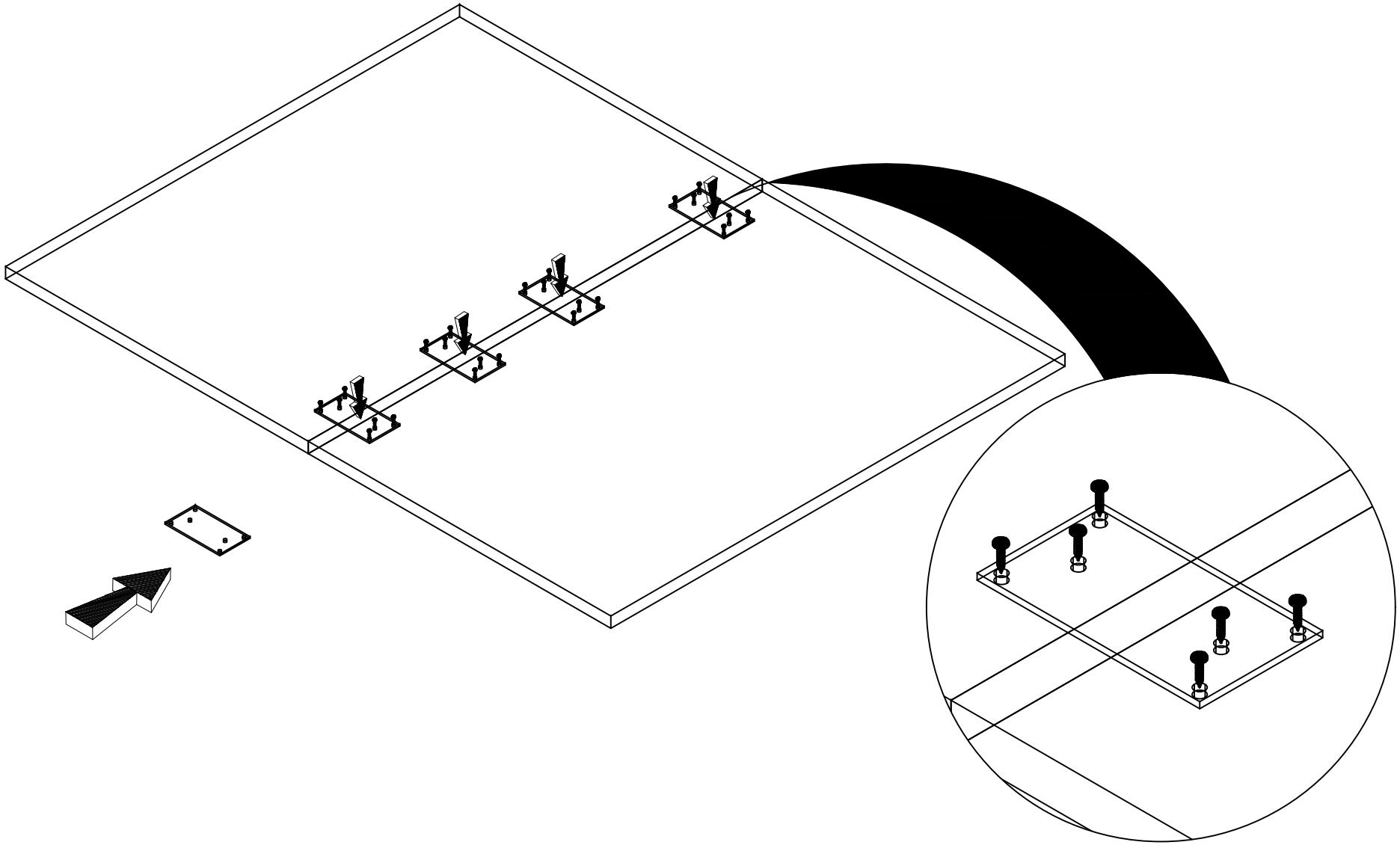

1

3x20

M05

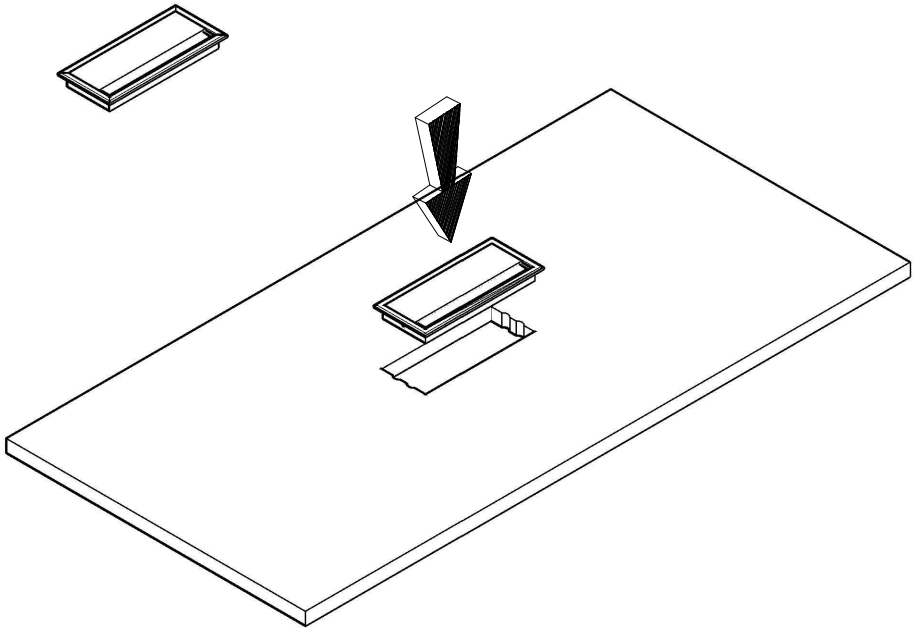

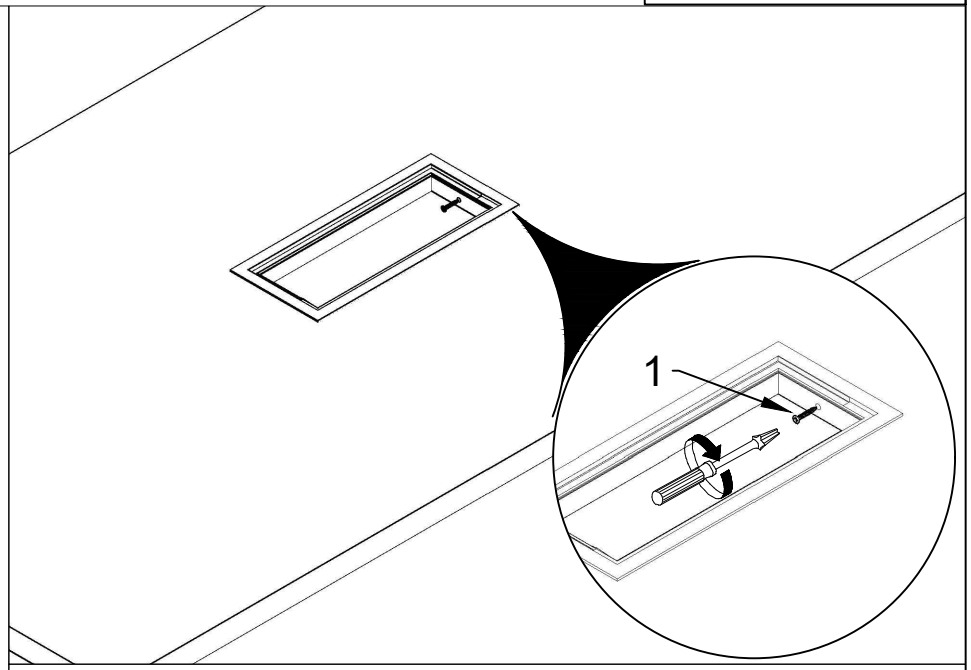

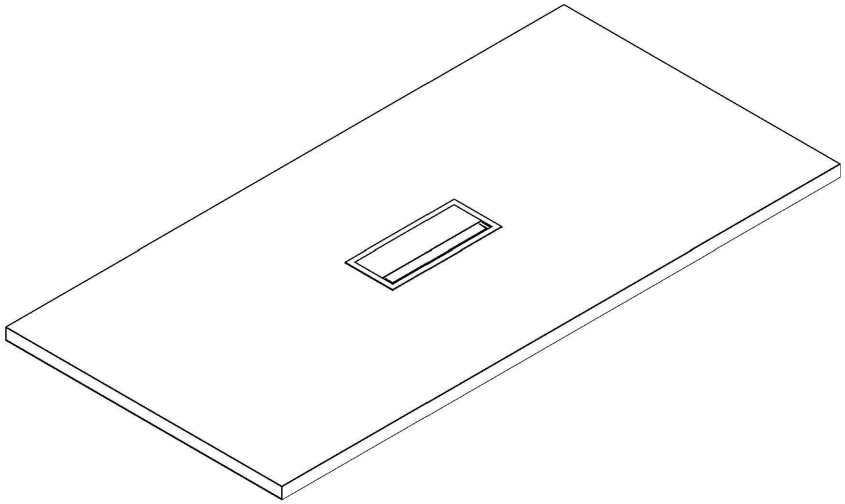

1

3x20

M04

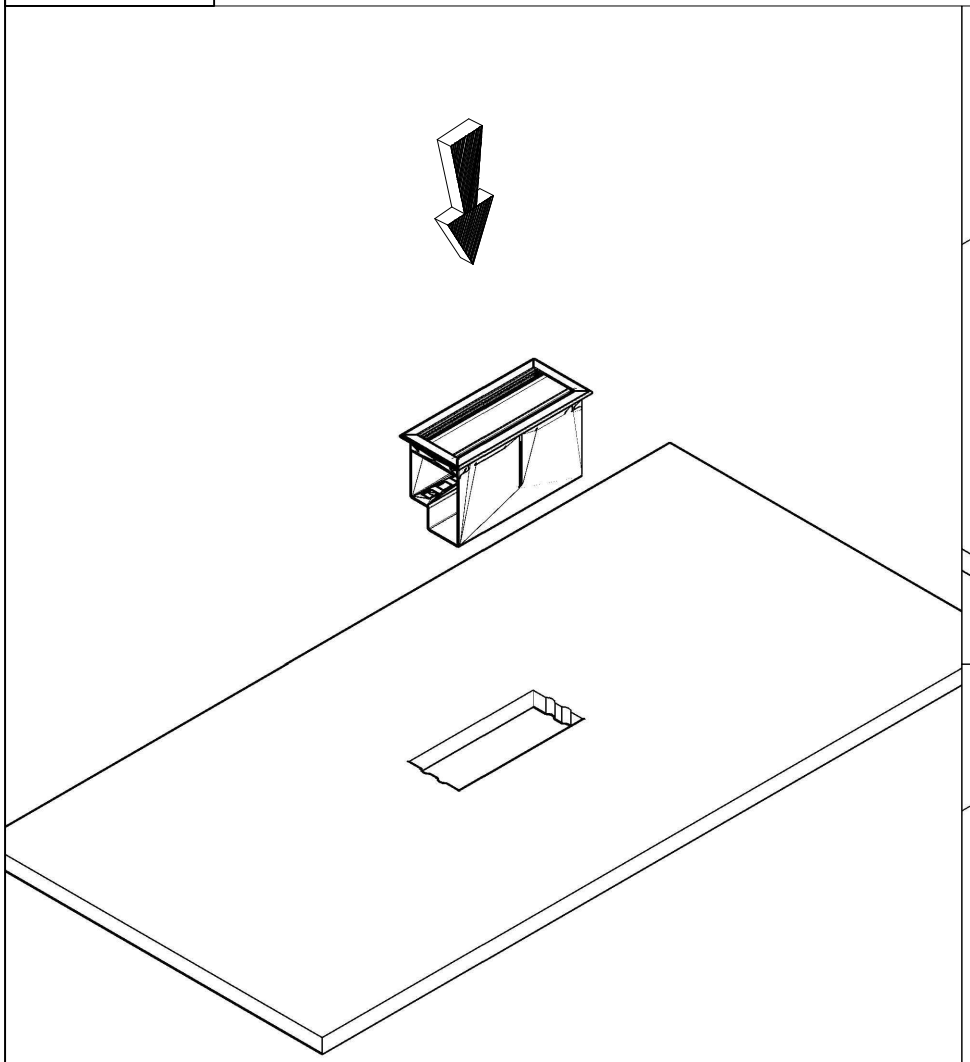

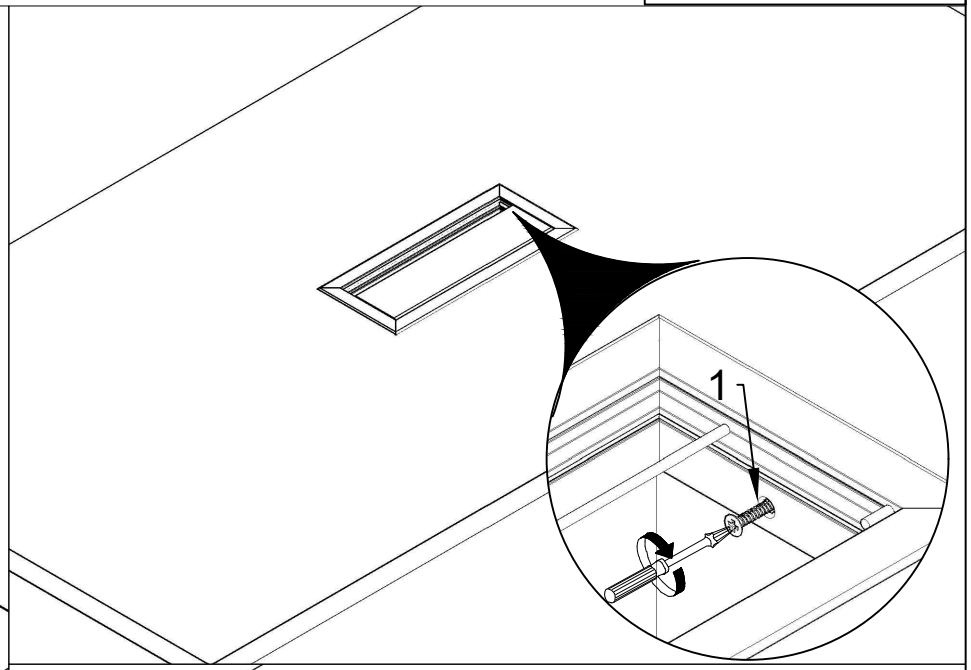

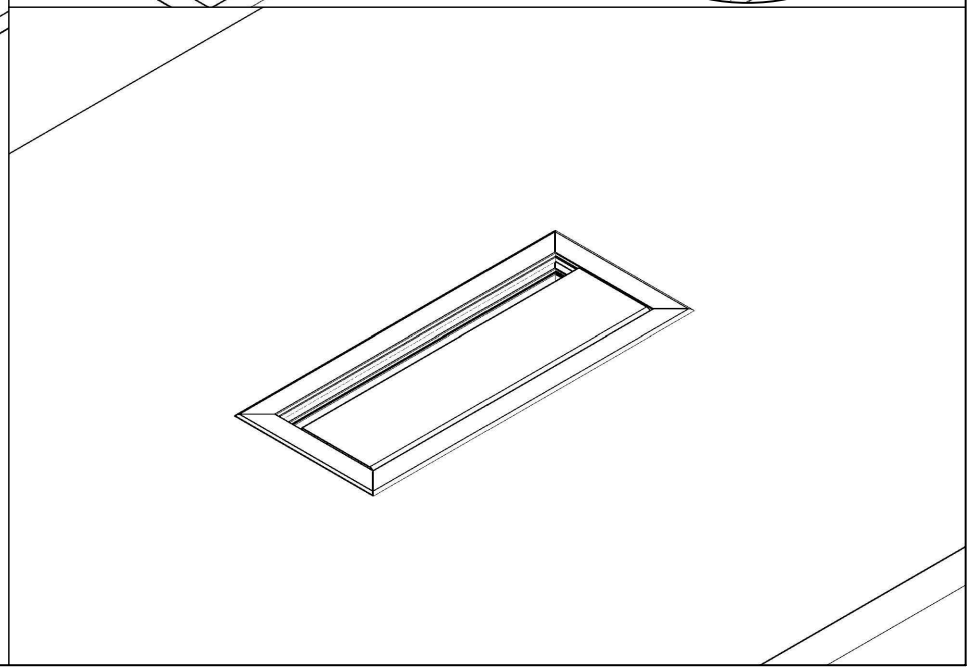

1

3x20

M04

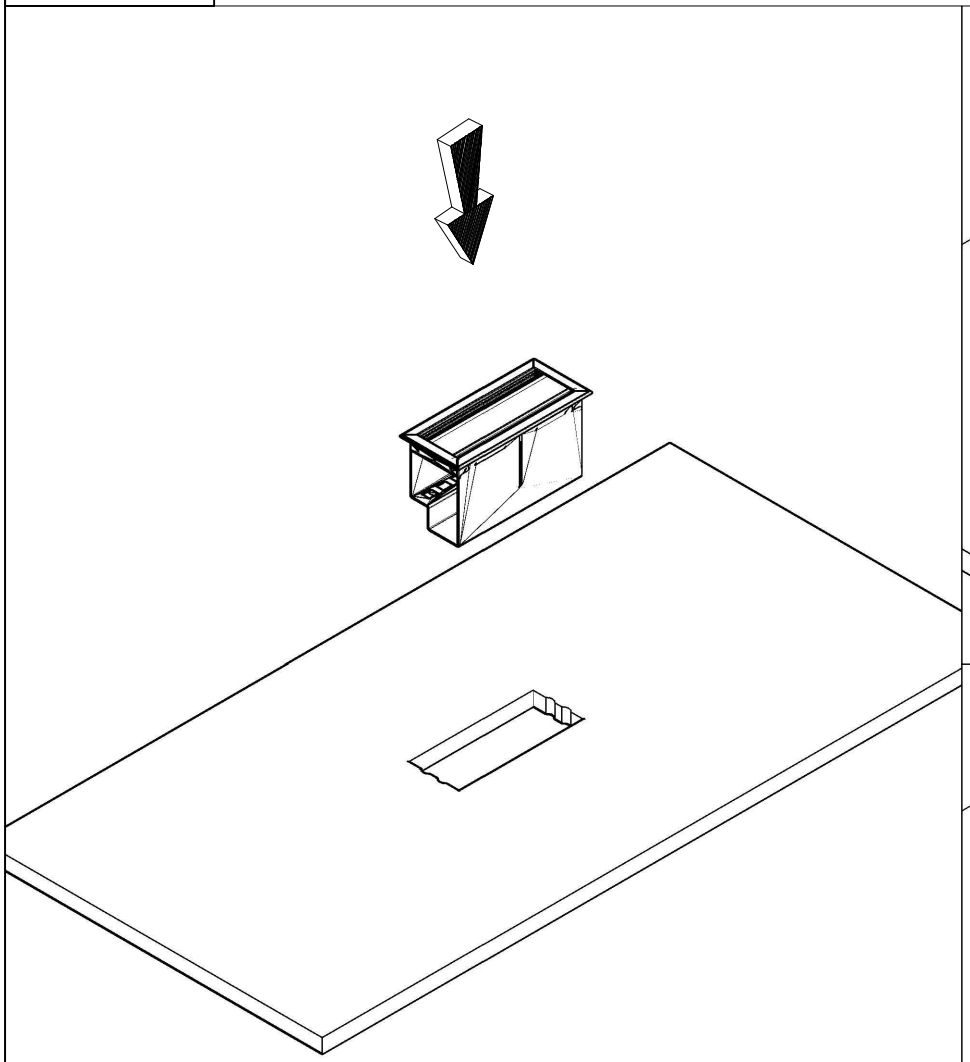

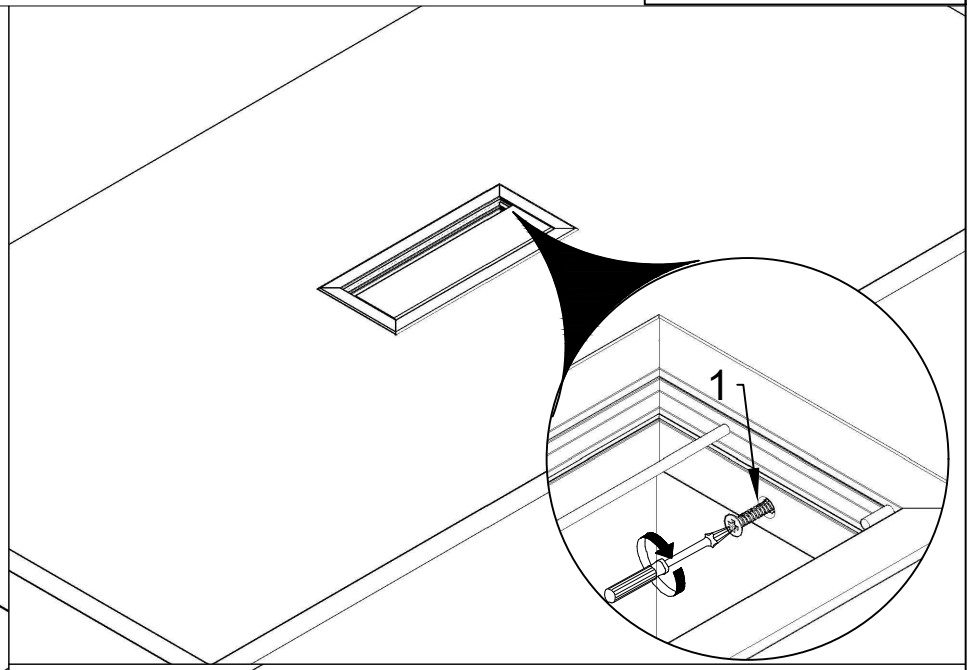

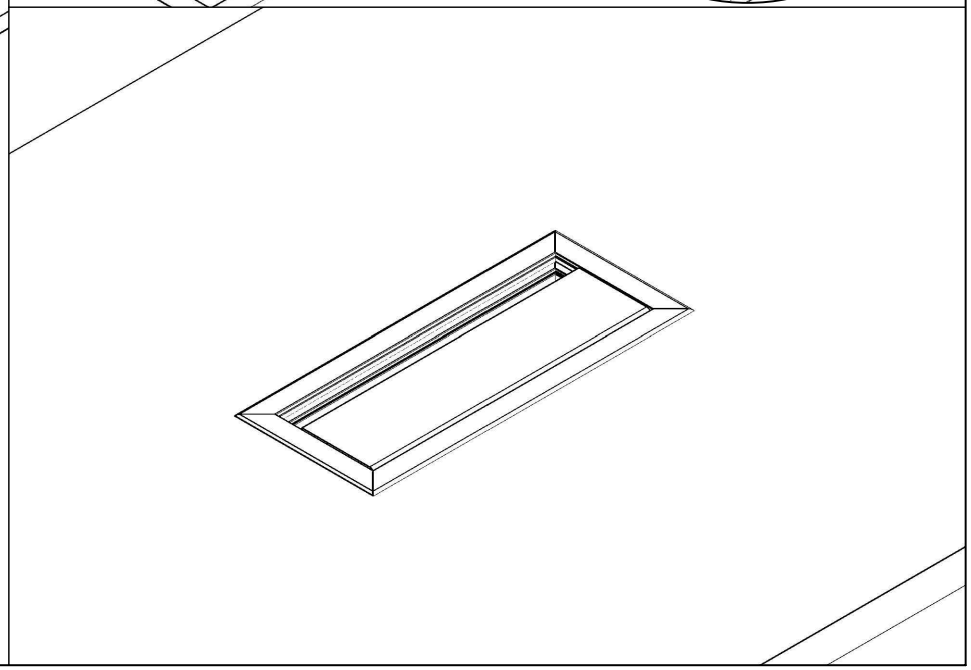

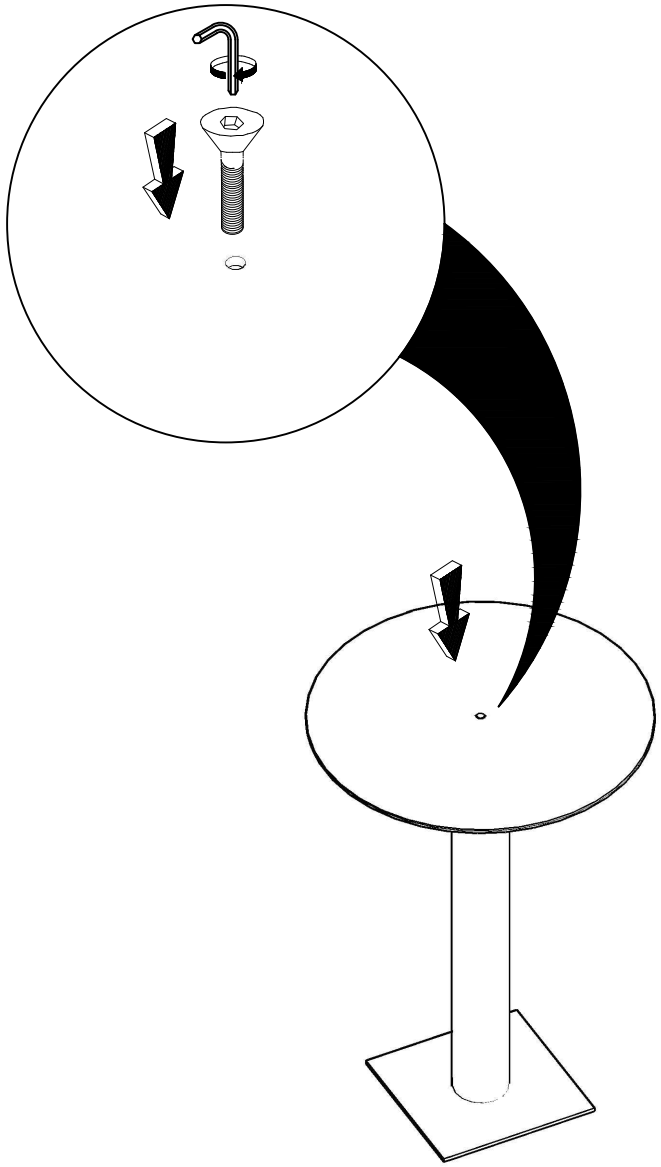

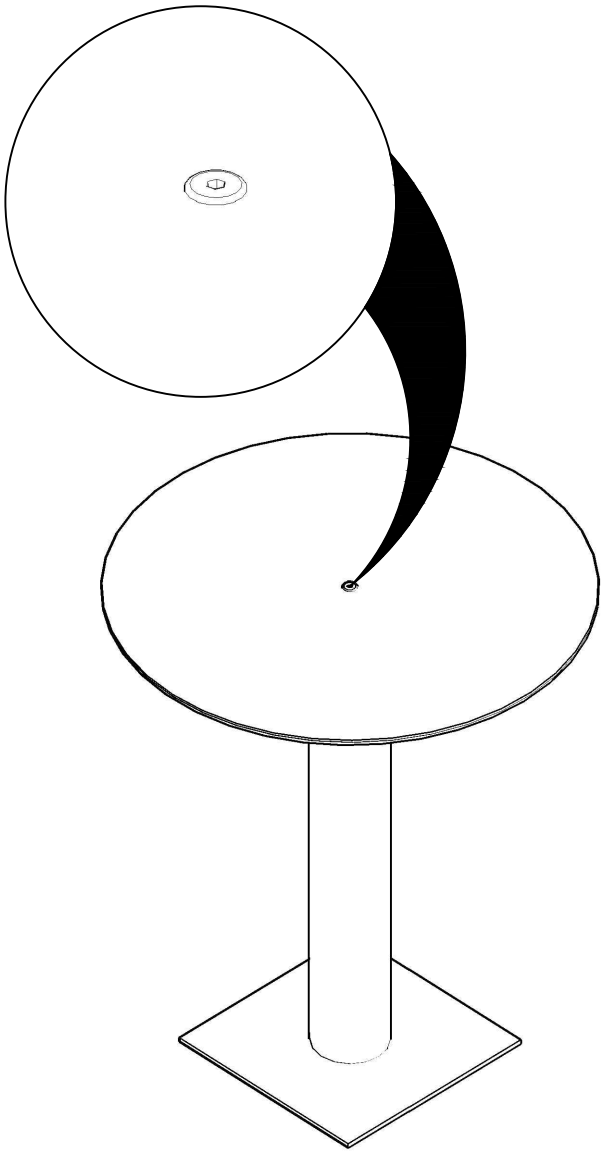

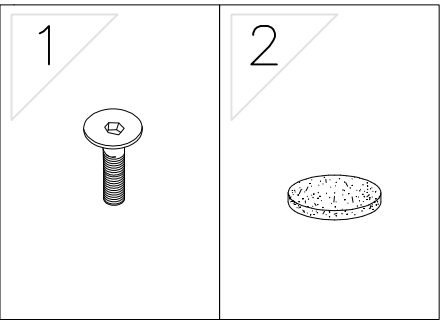
1
2

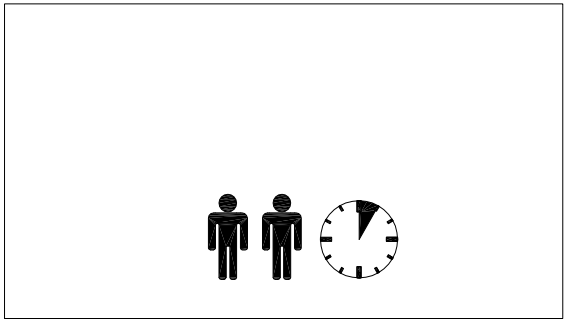

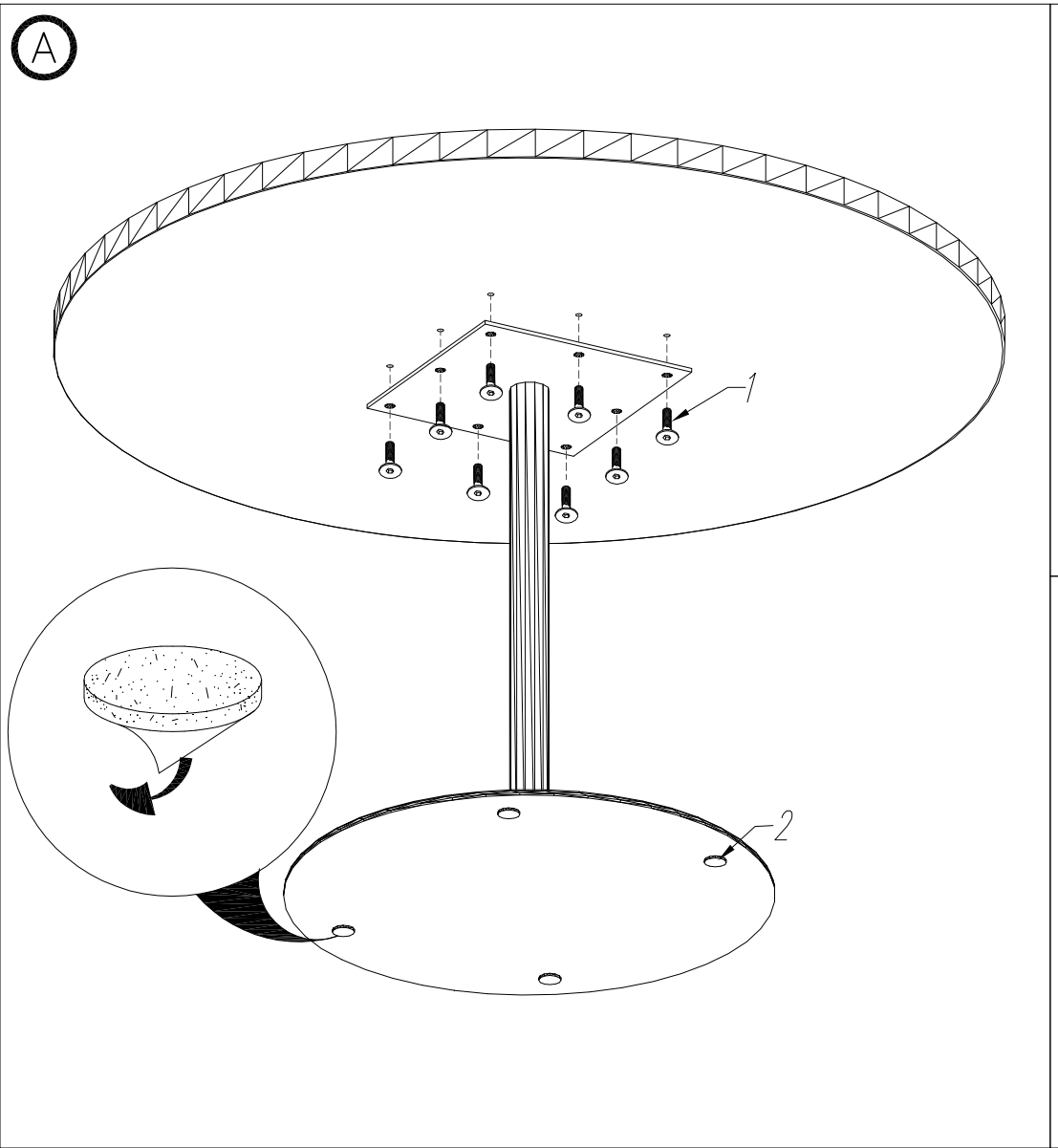
A
1
2

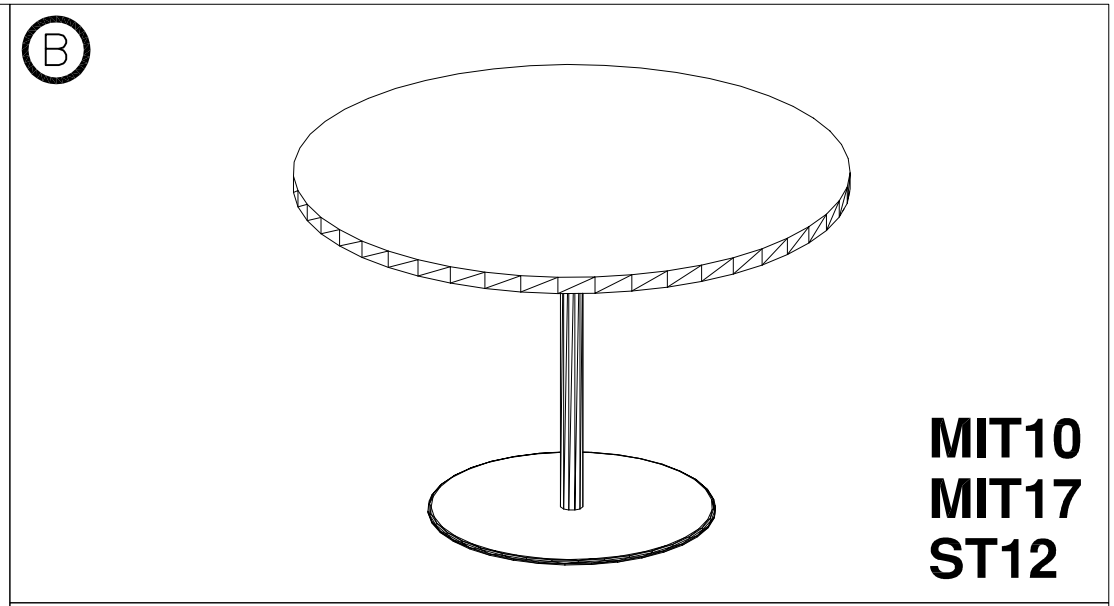
B
MIT10
MIT17
ST12

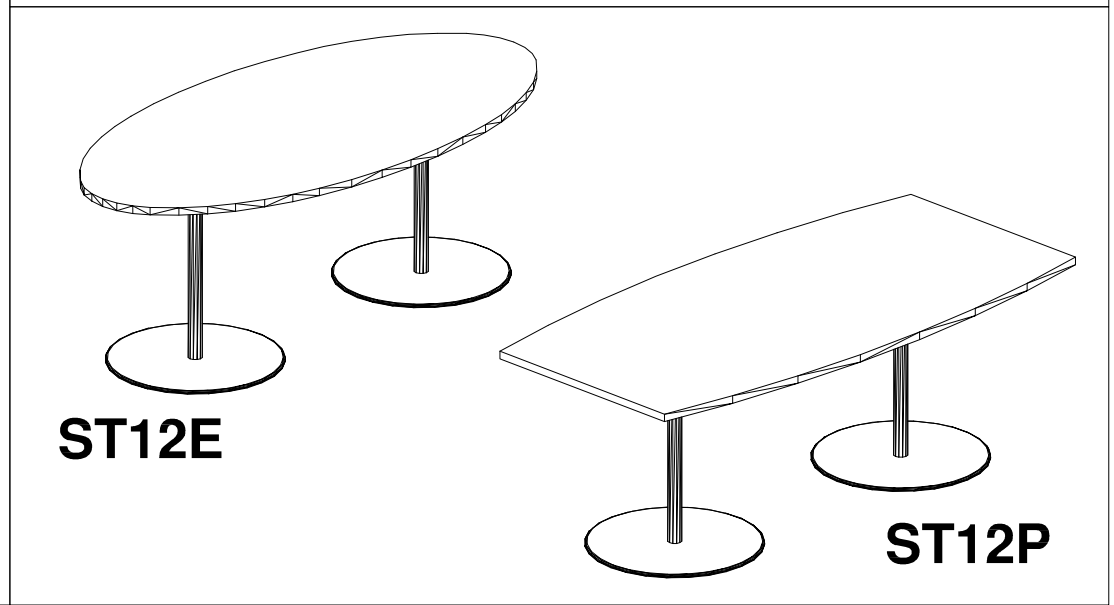
ST12E
ST12P

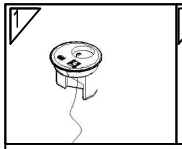

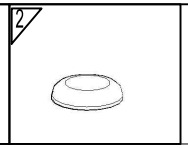

A

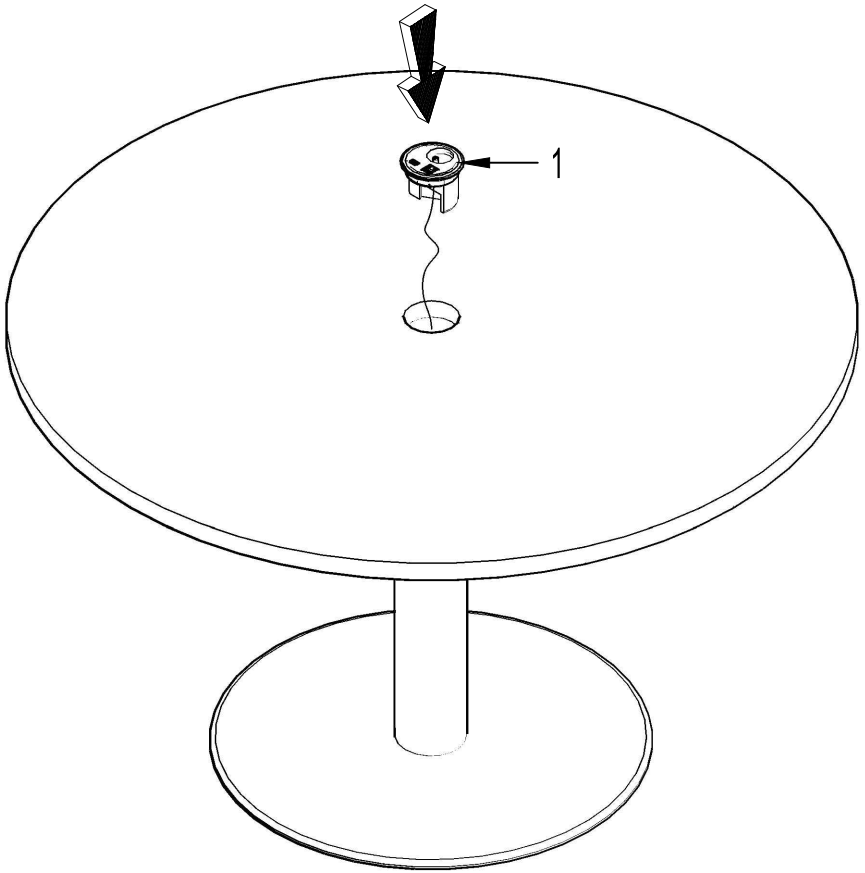
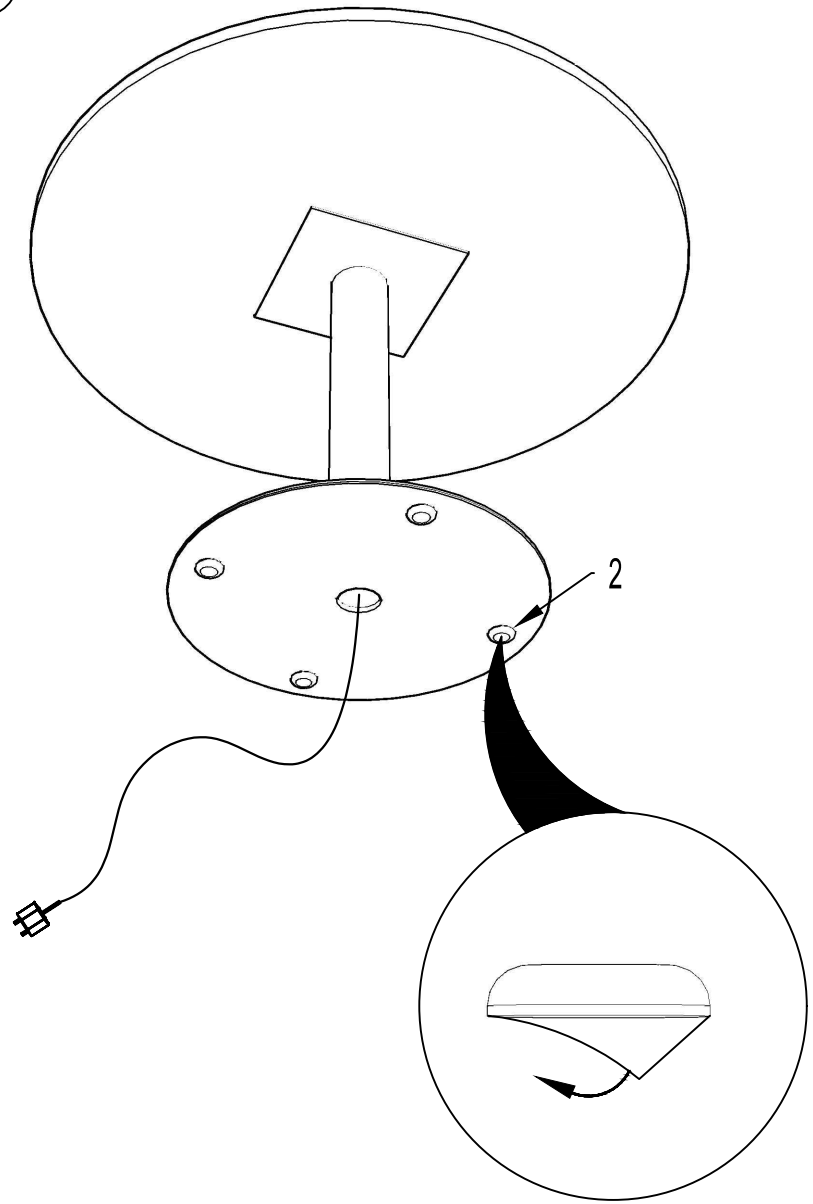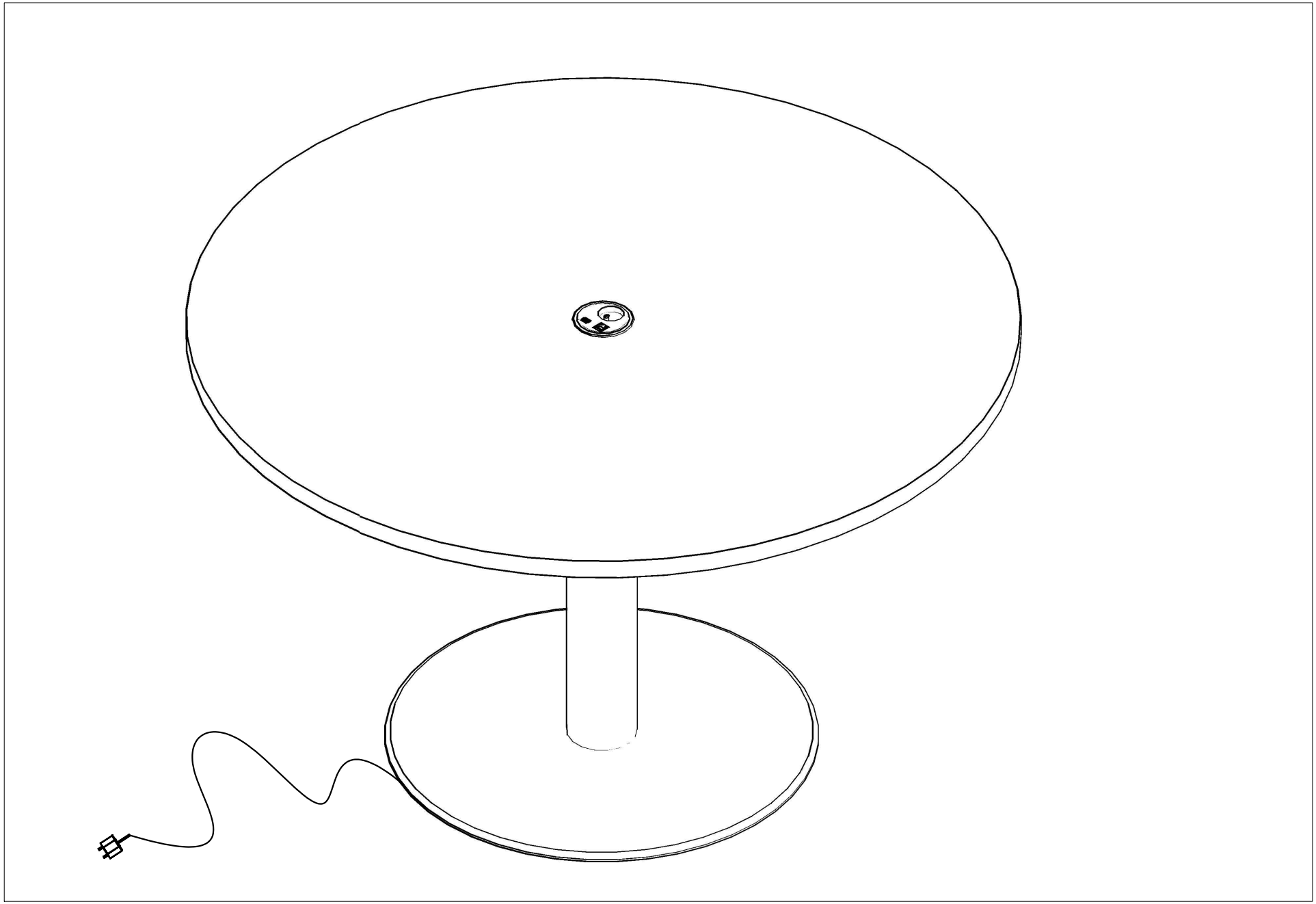
B