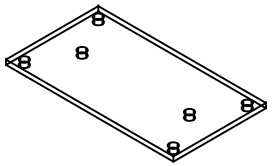

E40

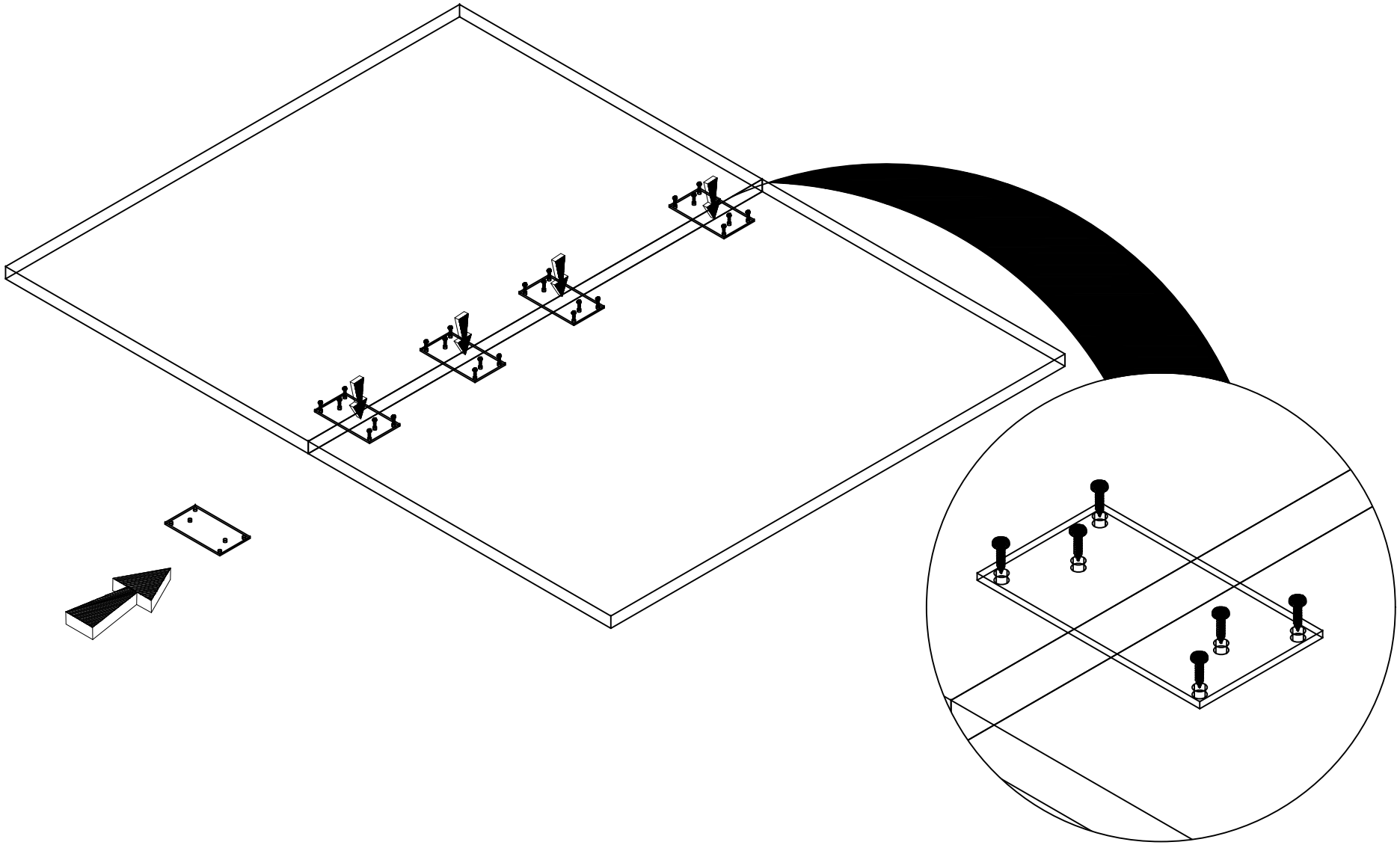

1

3x20

M05

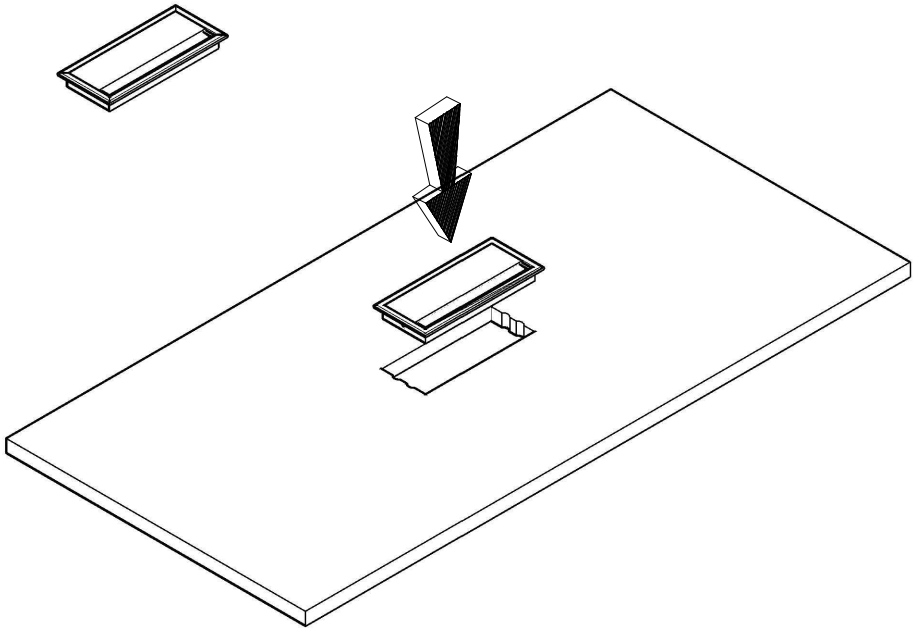

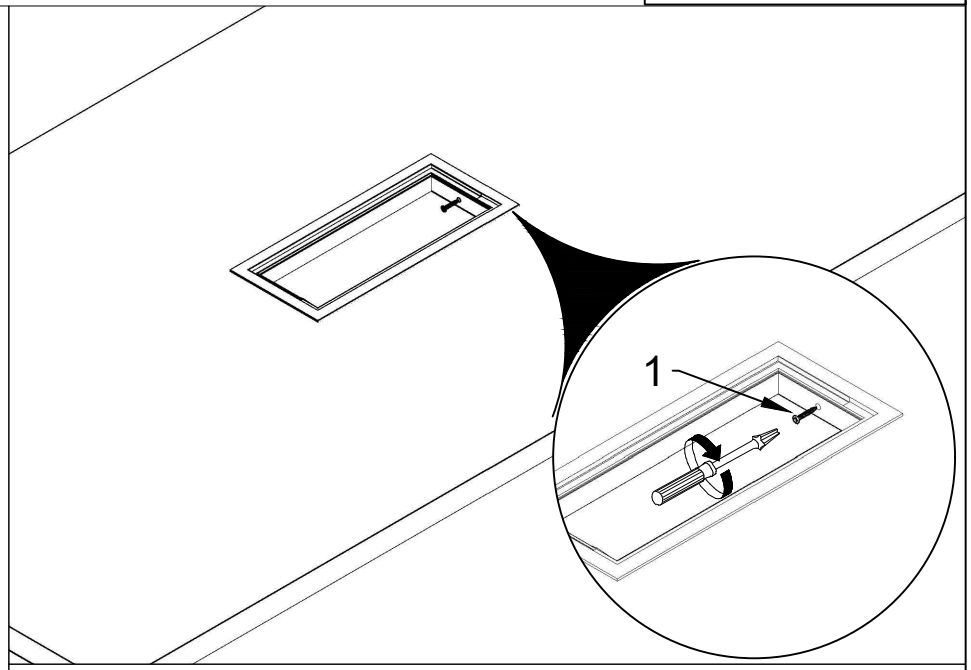

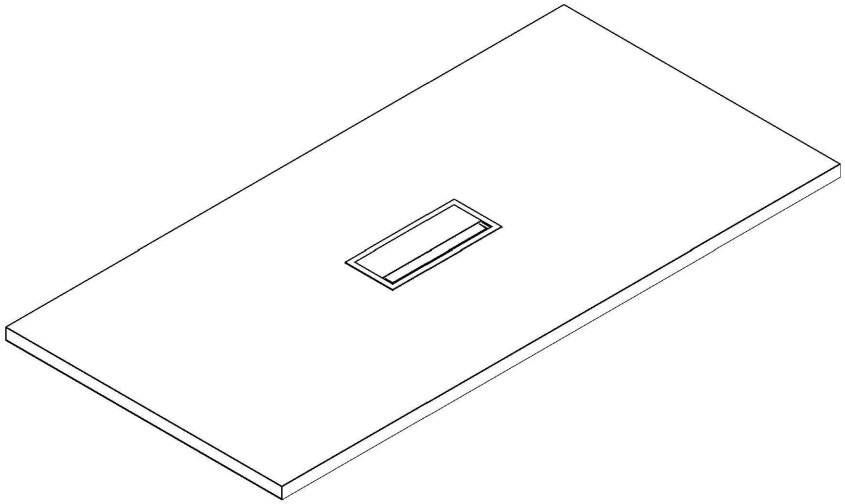

1

3x20

M04

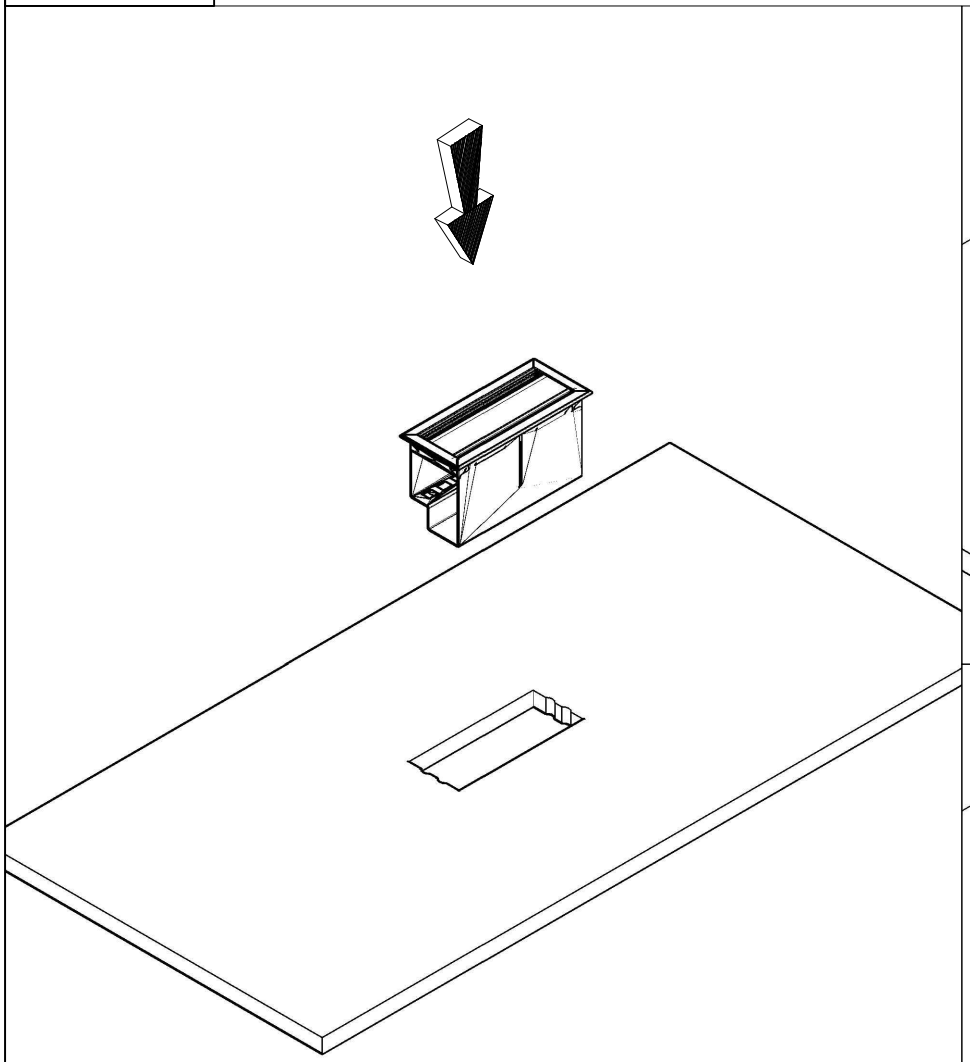

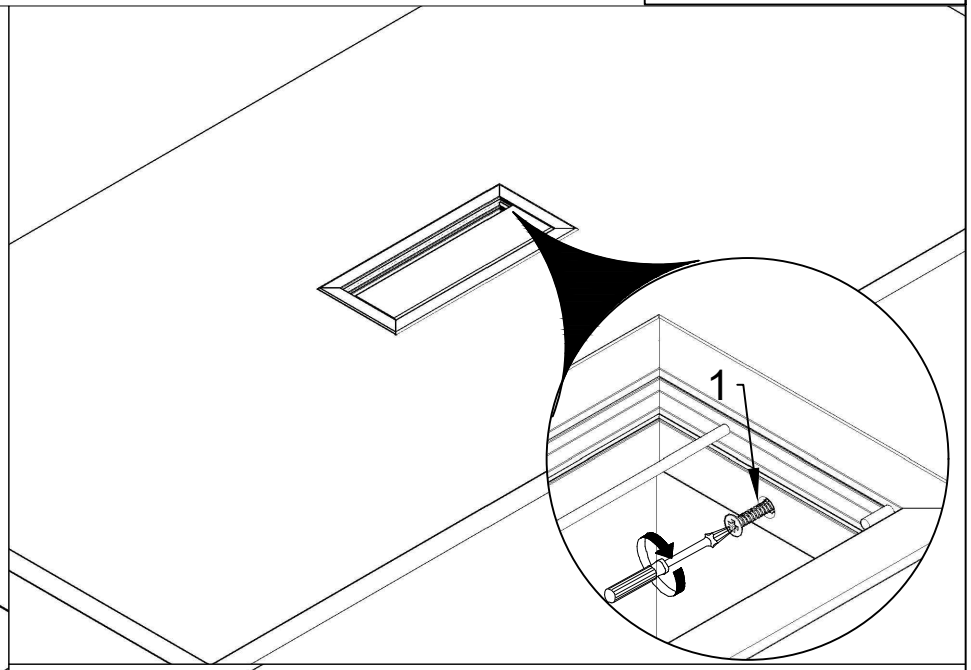

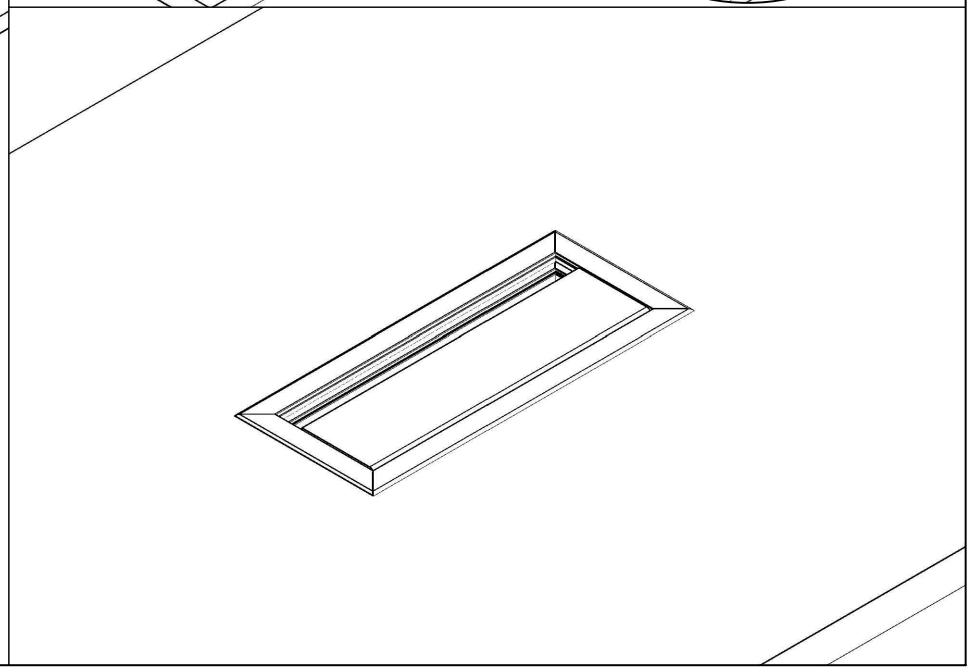

1

3x20

M04

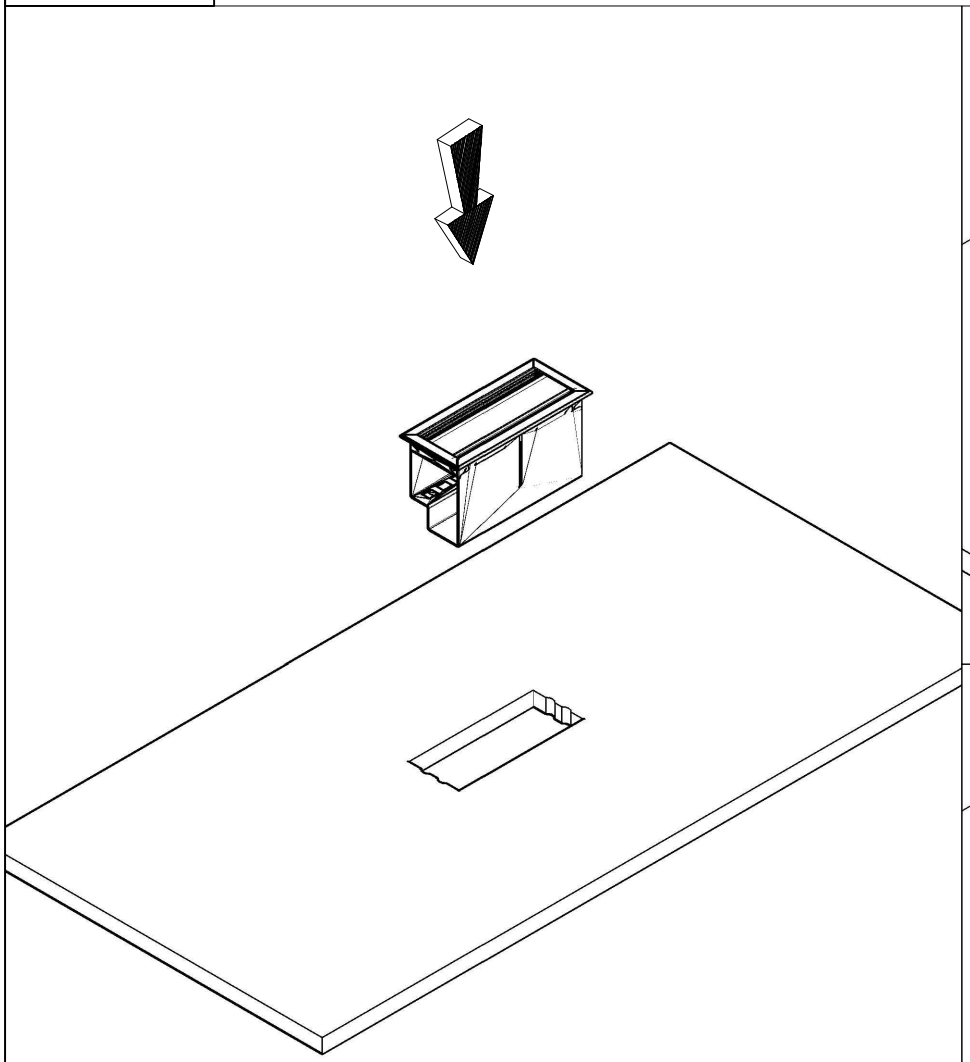

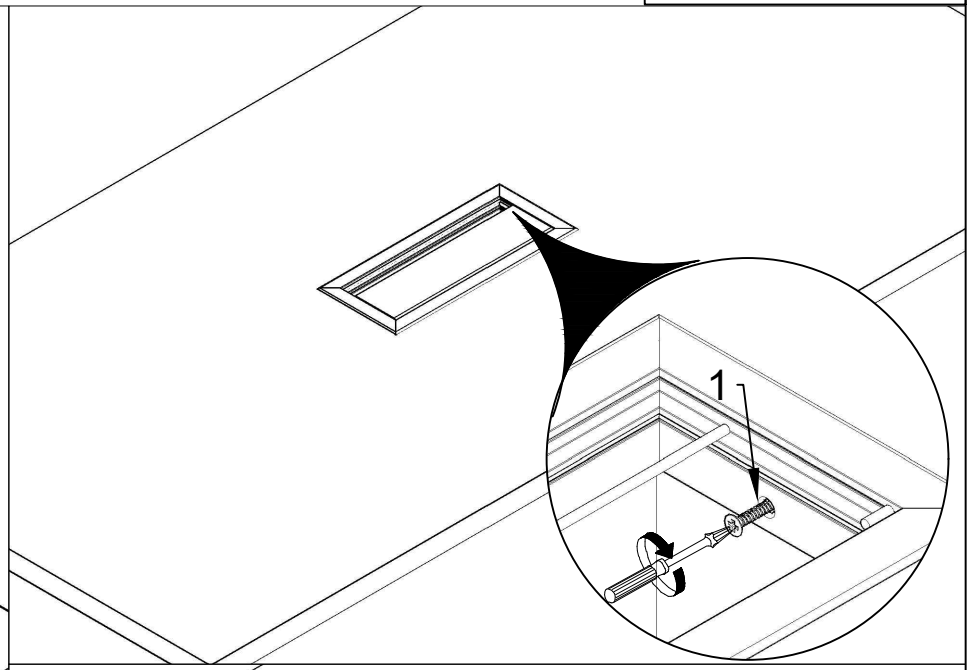

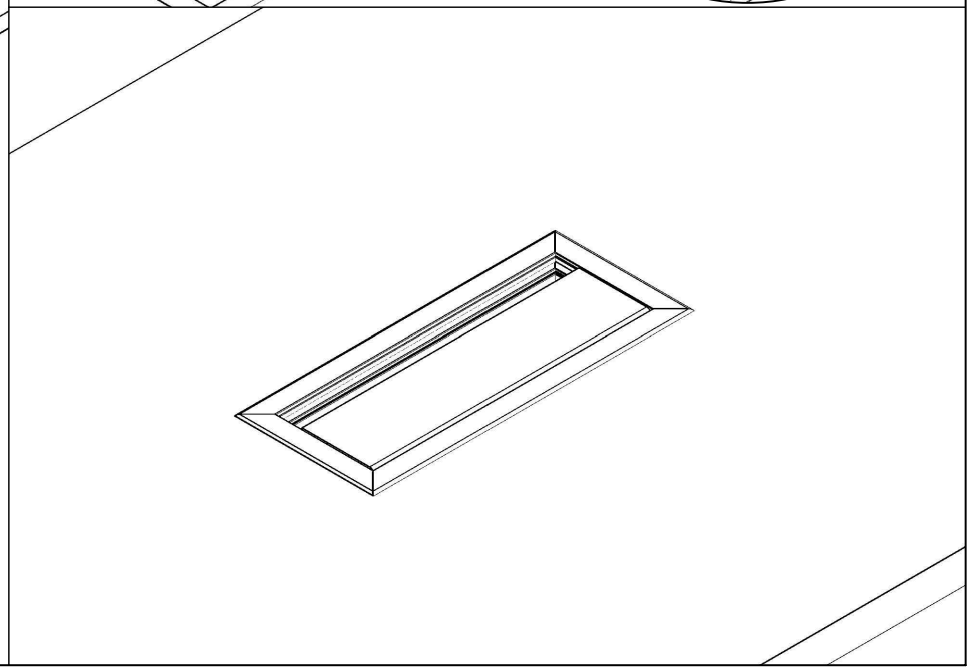

BOW/BOM BENCH

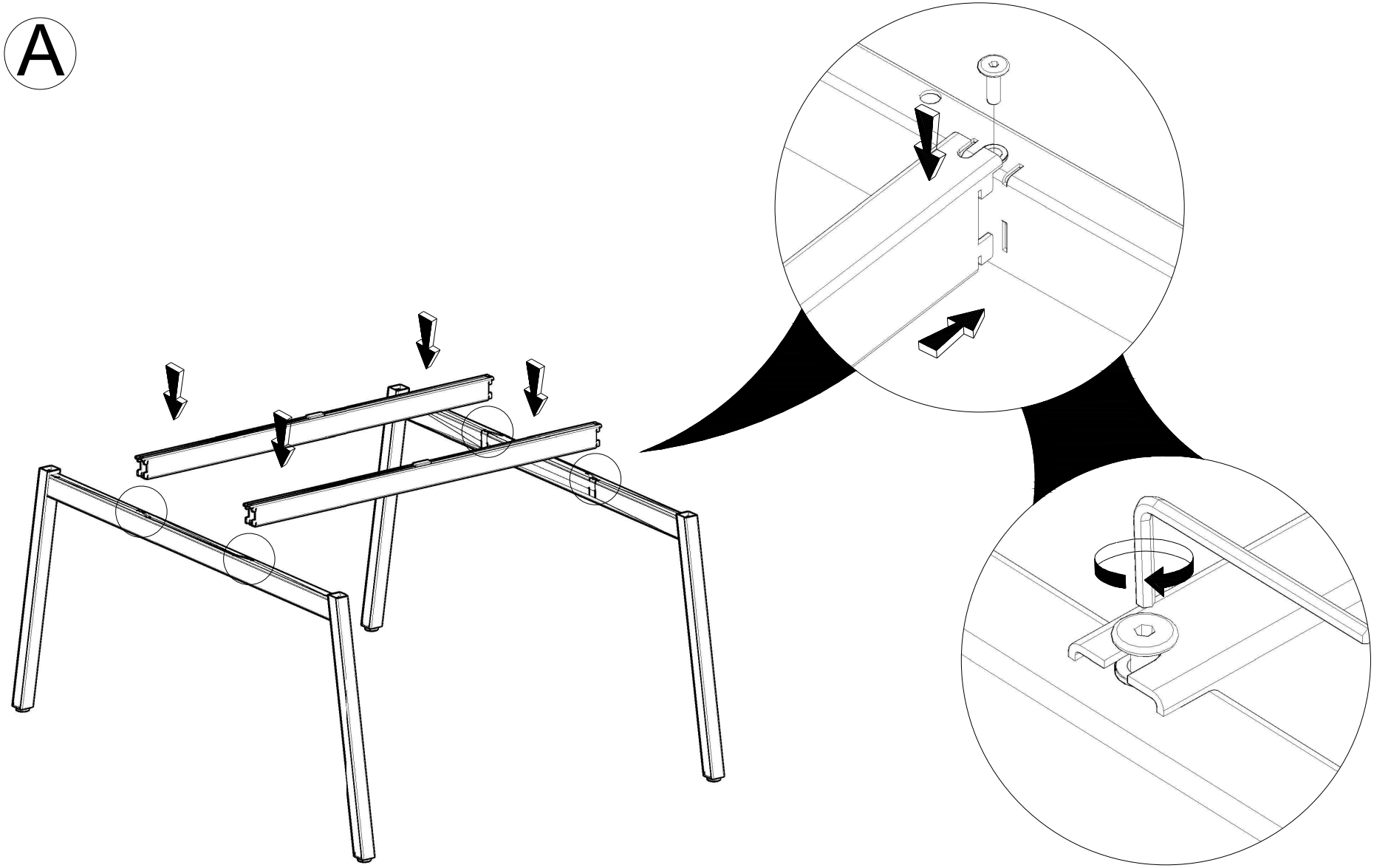

B

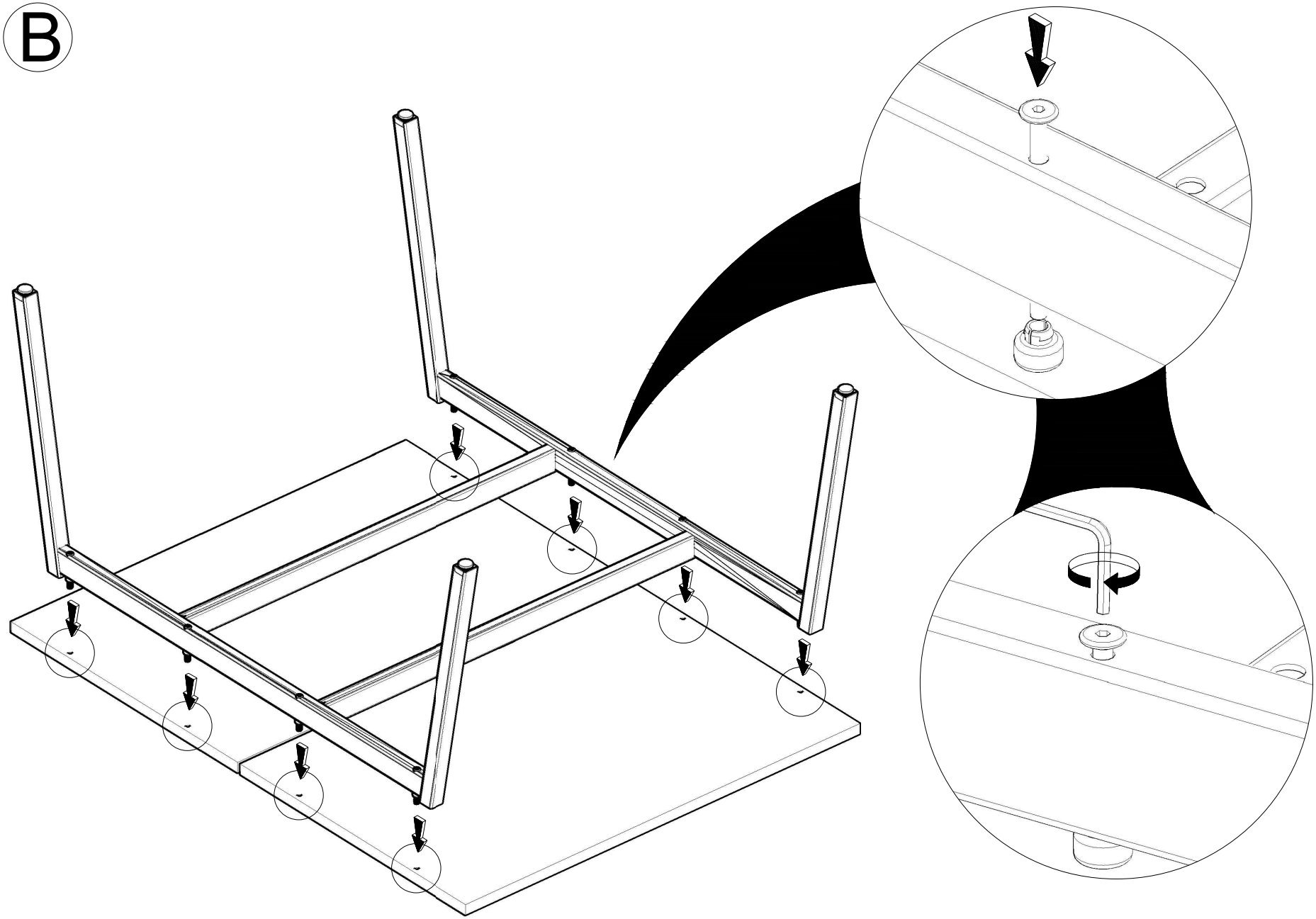
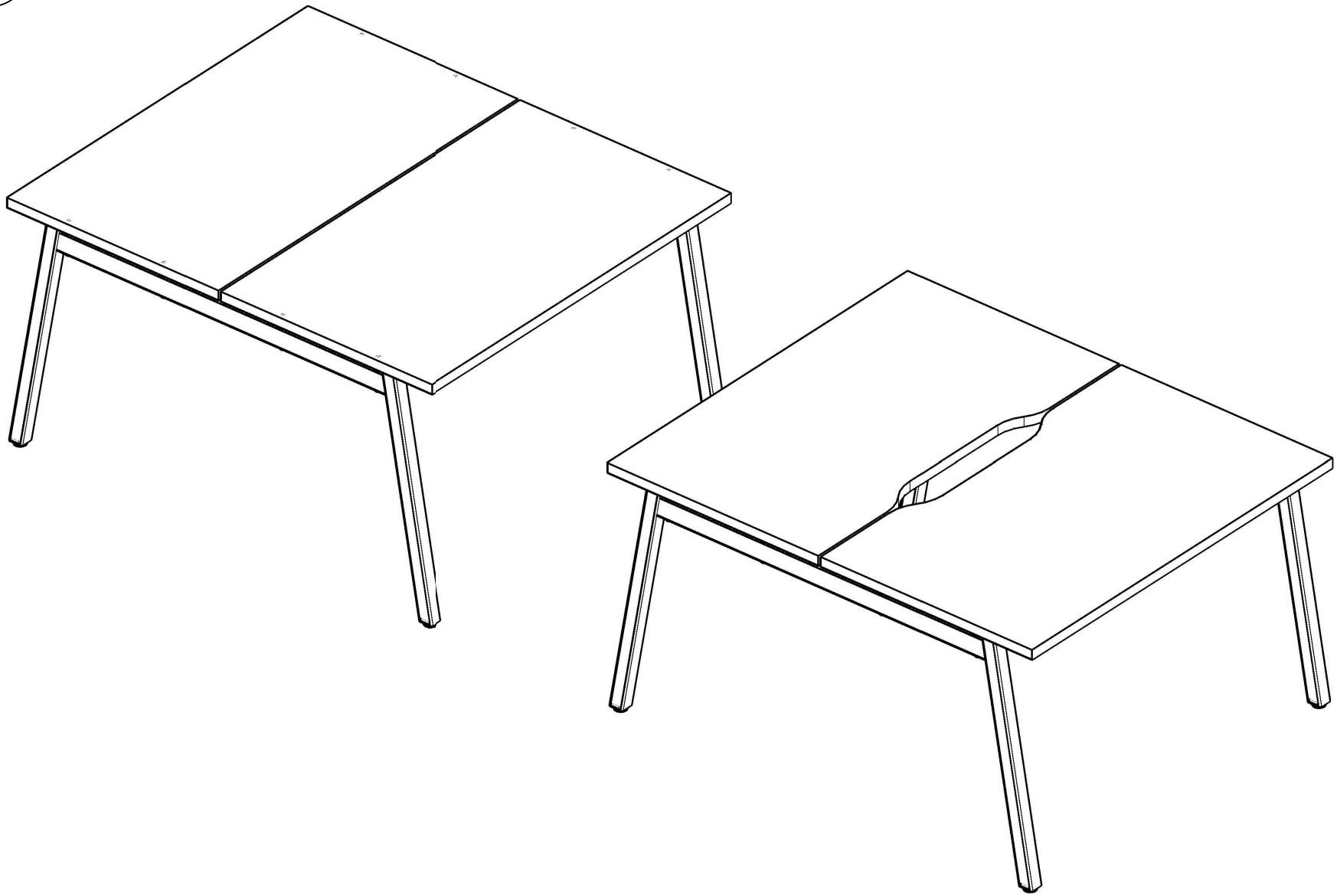
C