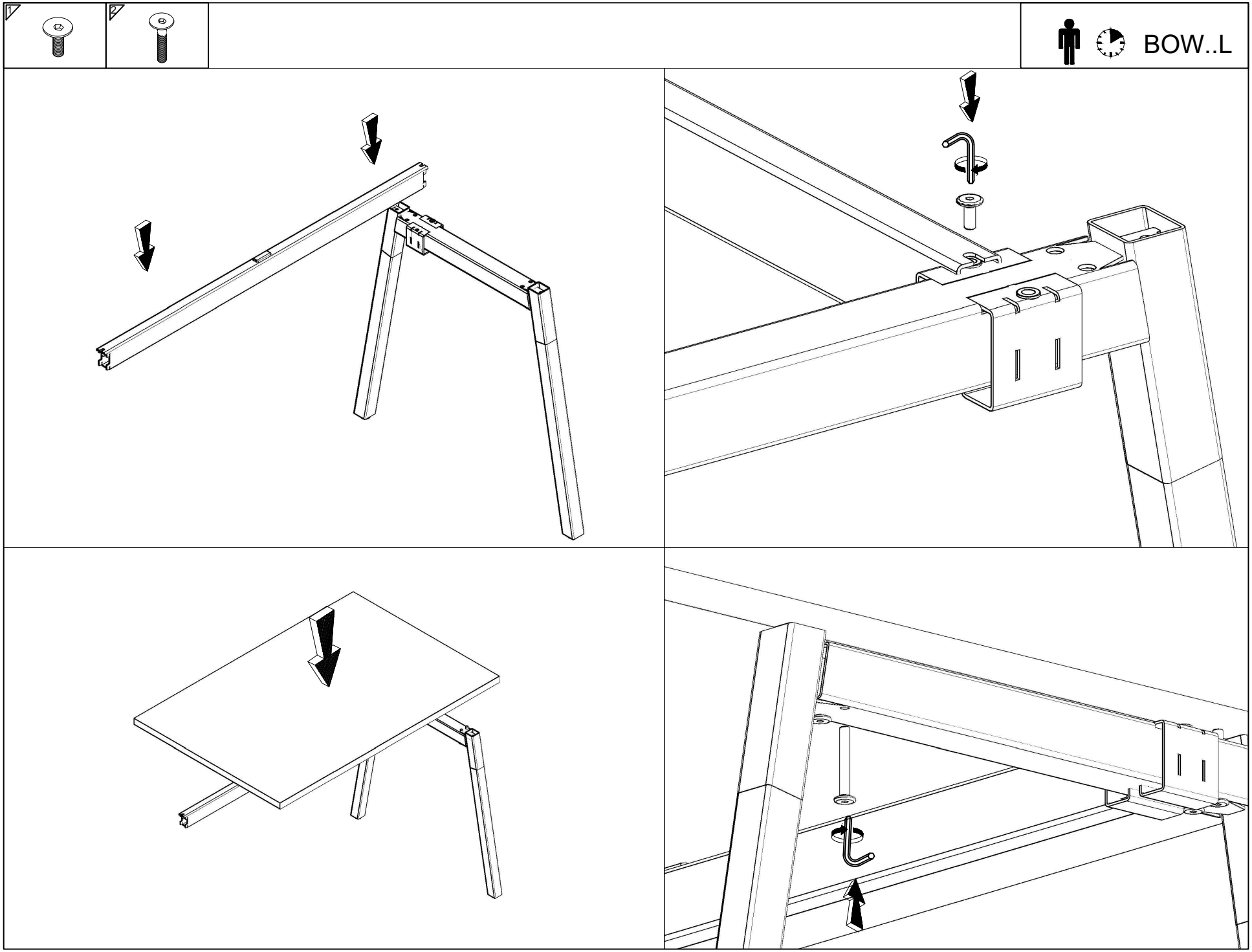
1
2
BOW..L

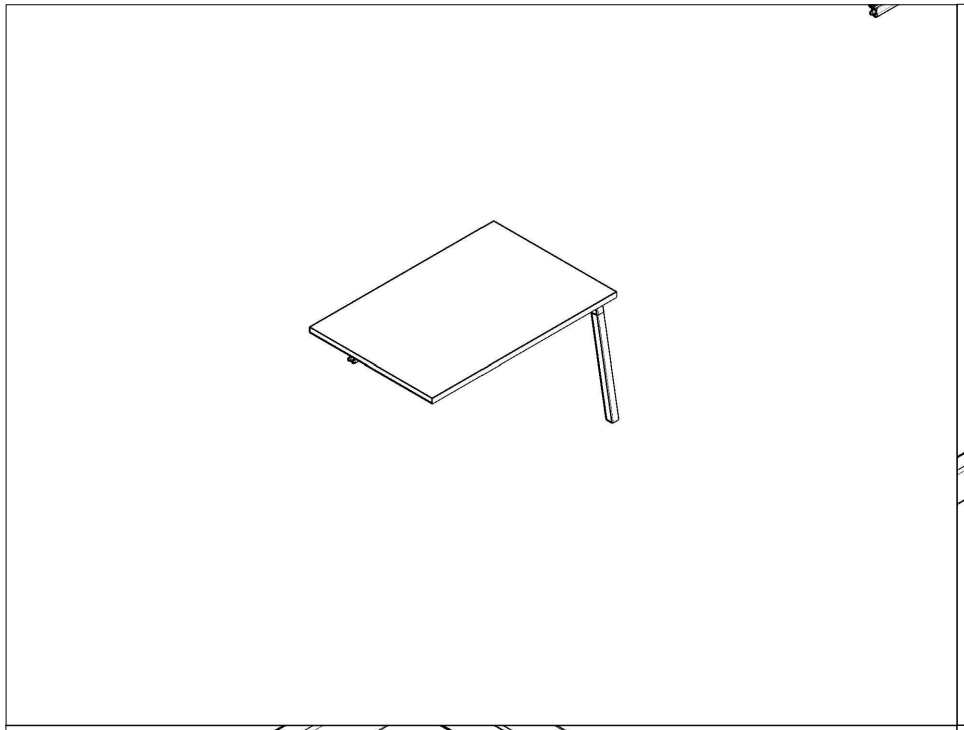

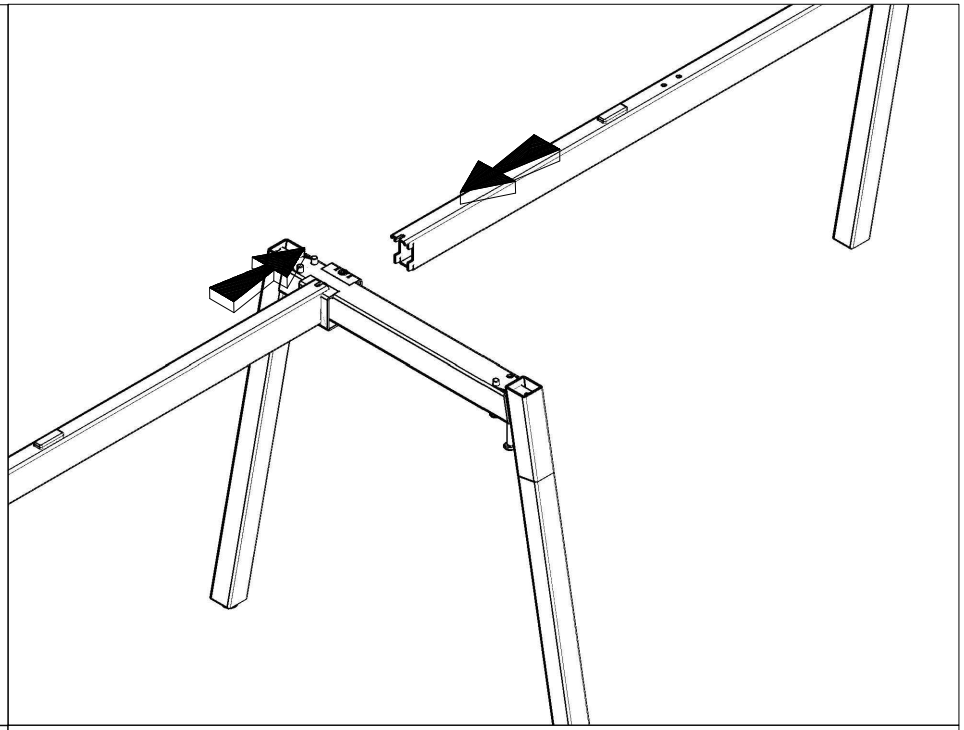

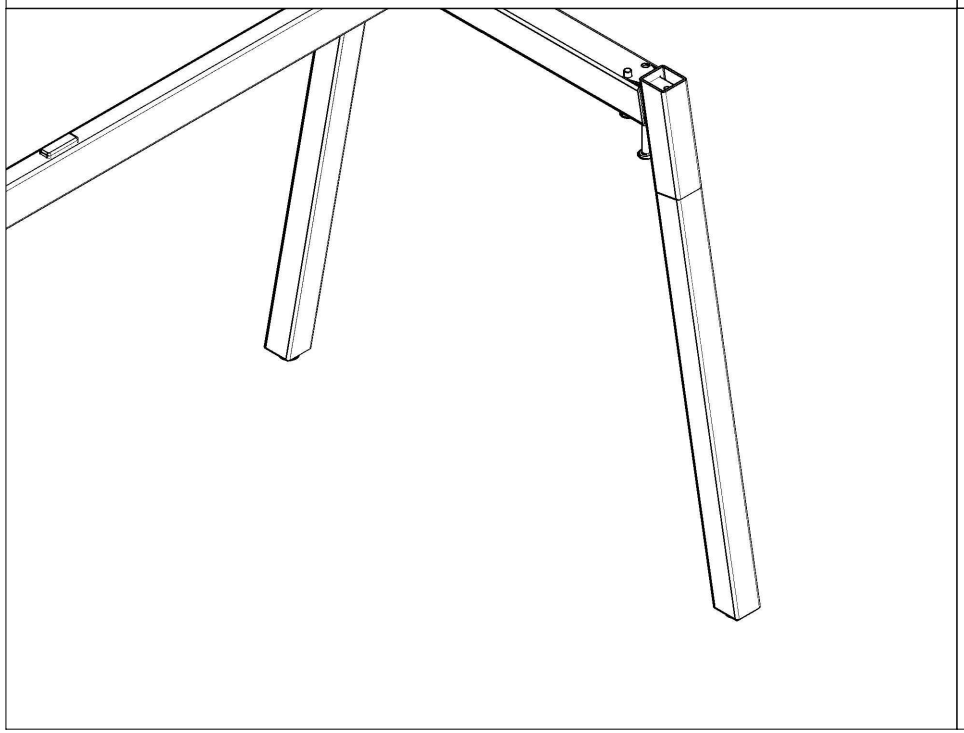

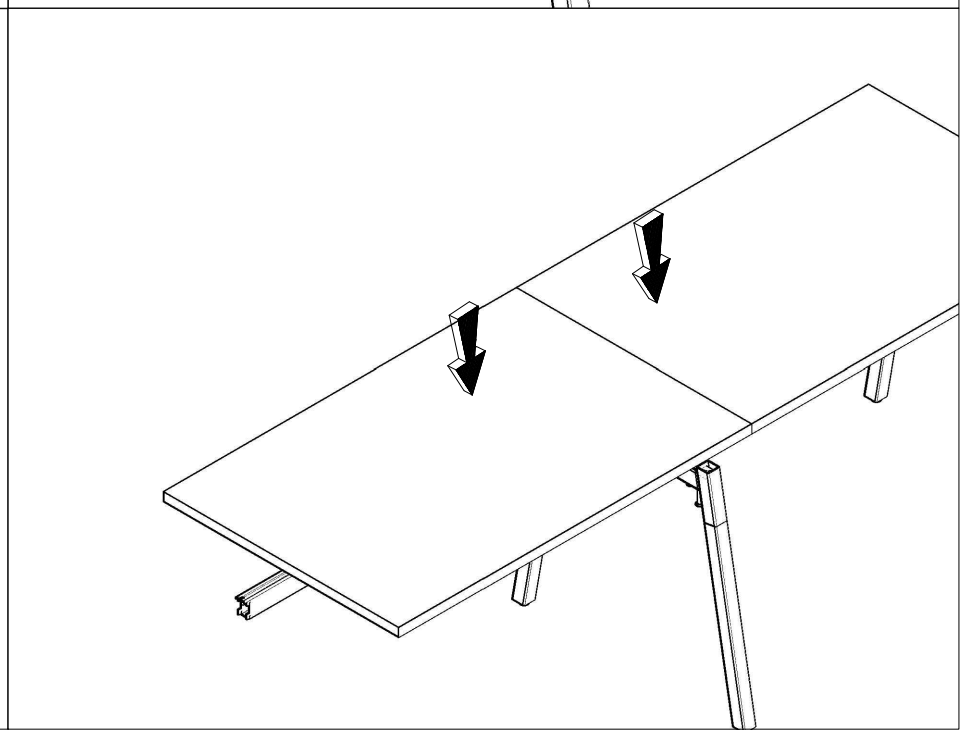

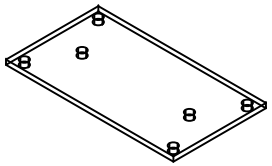

E40

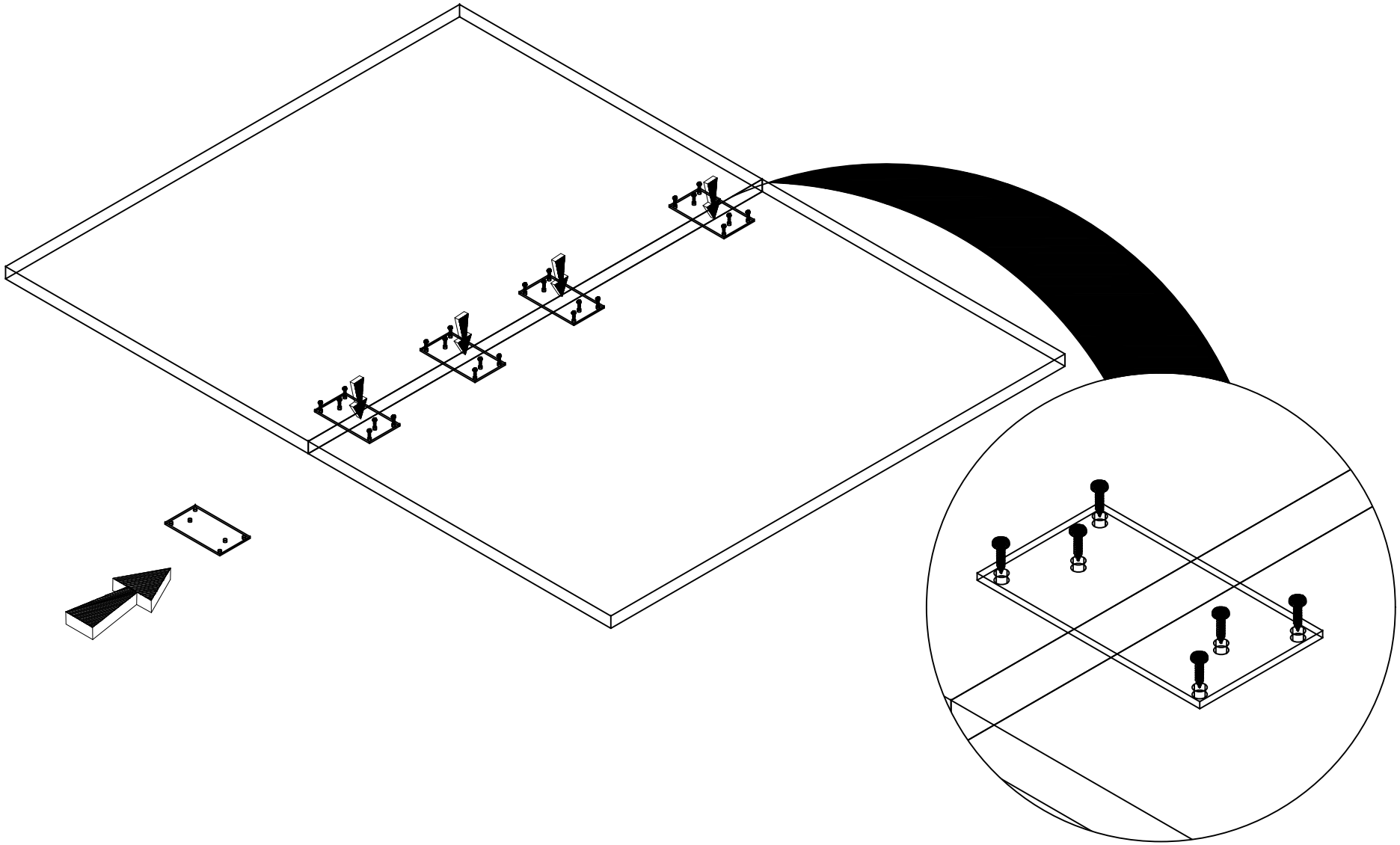

1

3x20

M05

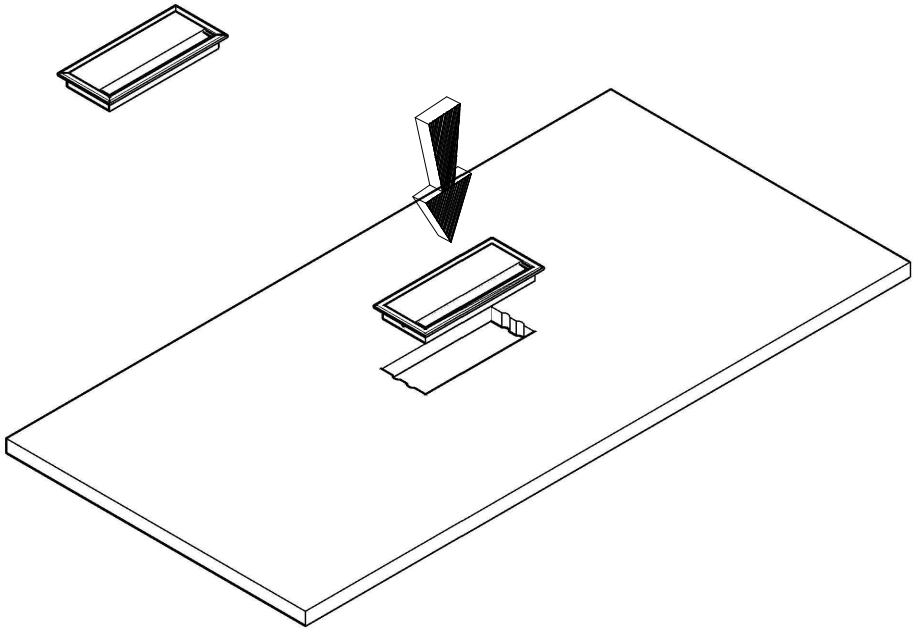

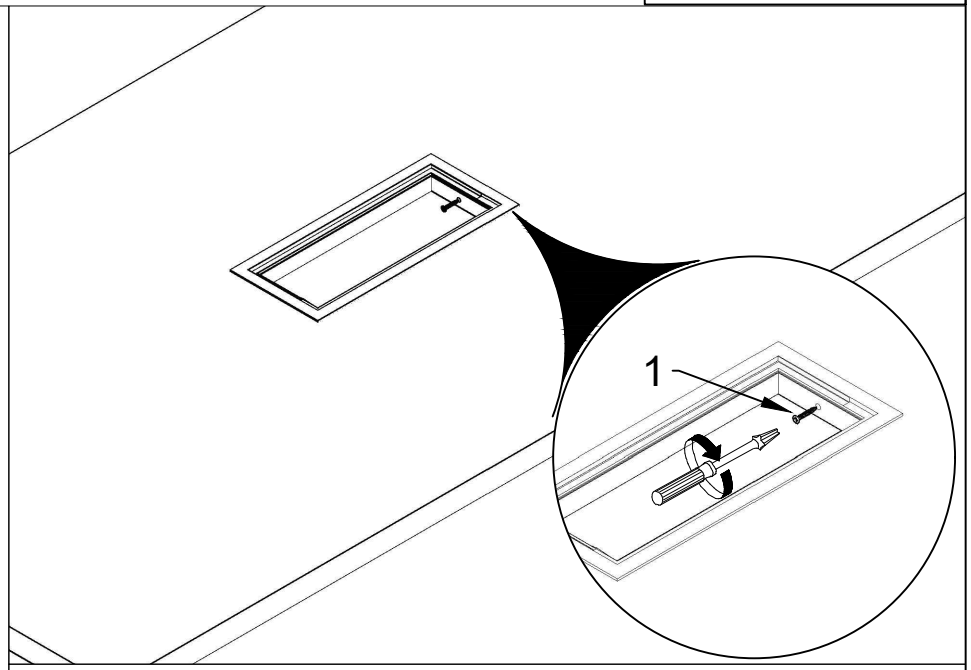

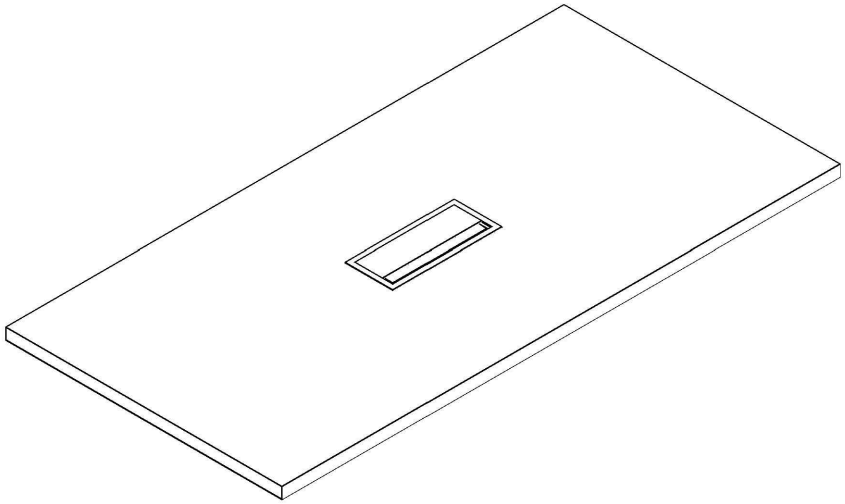

1

3x20

M04

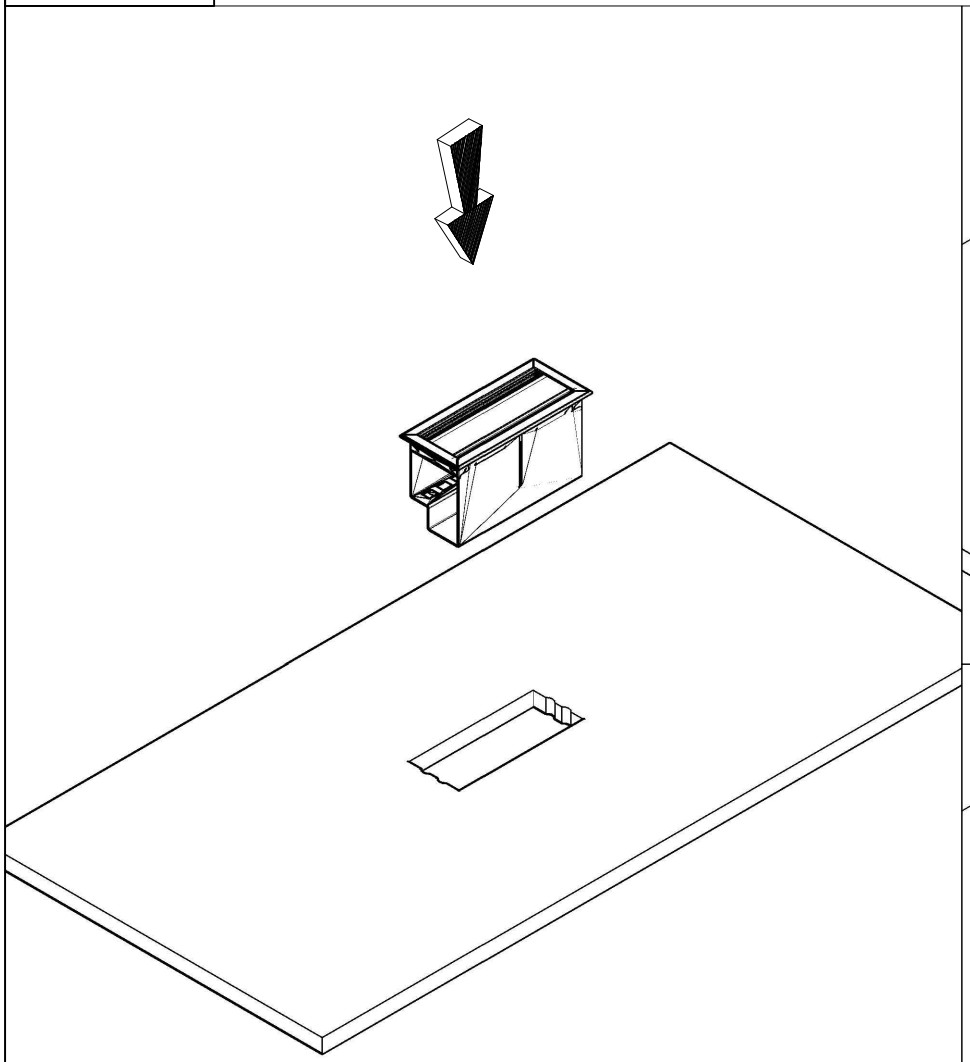

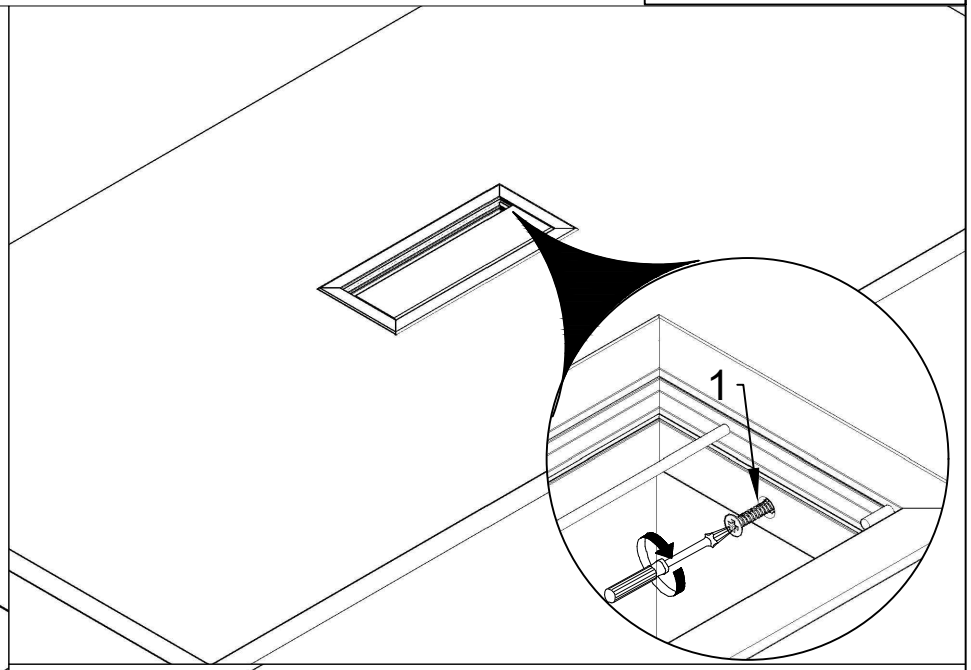

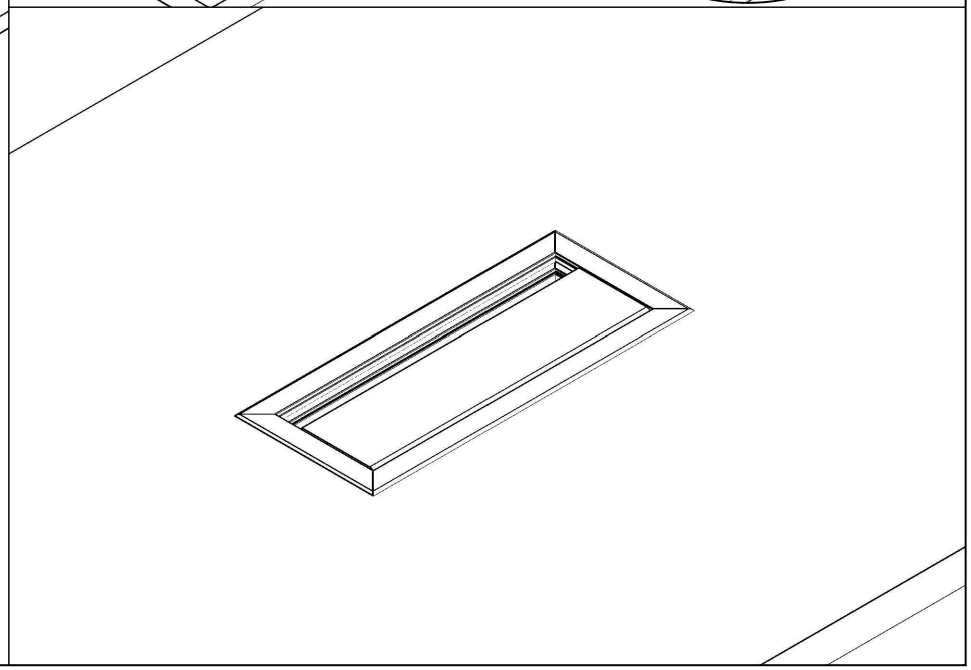

1

3x20
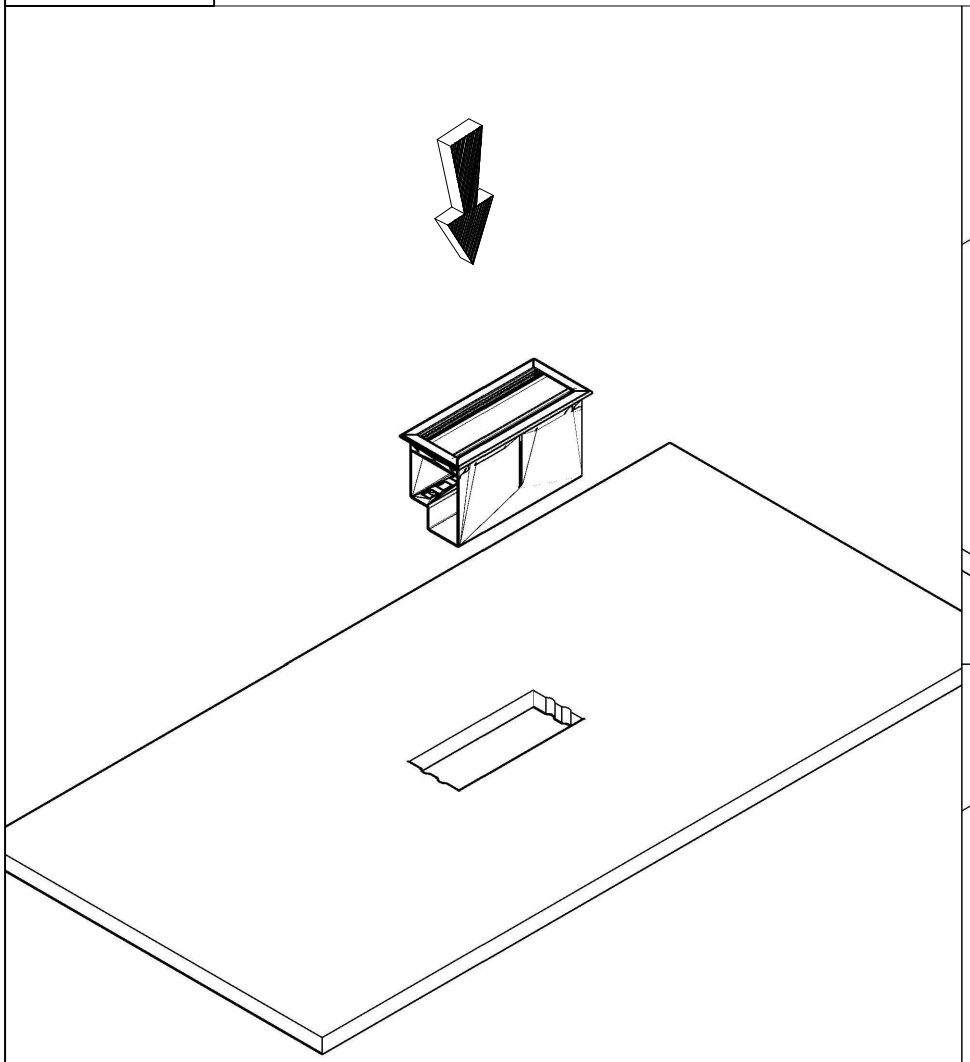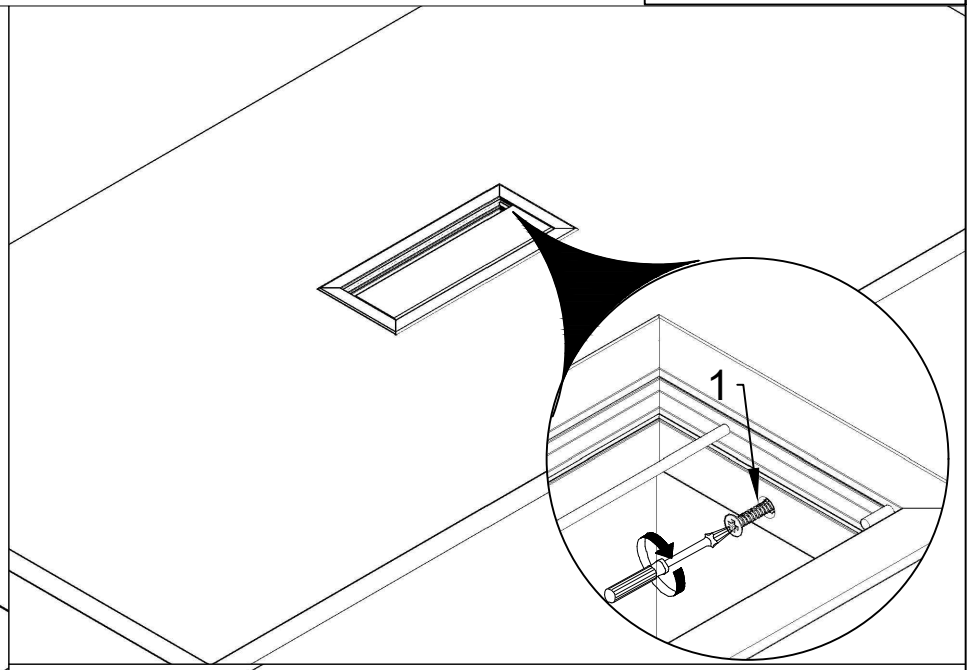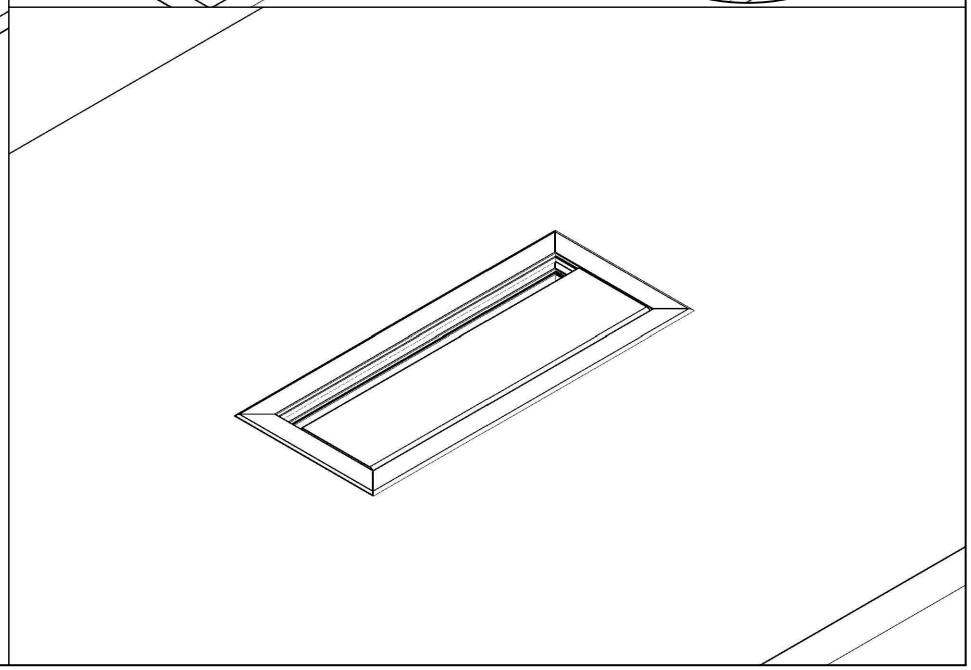
M04