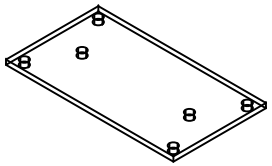

# E40

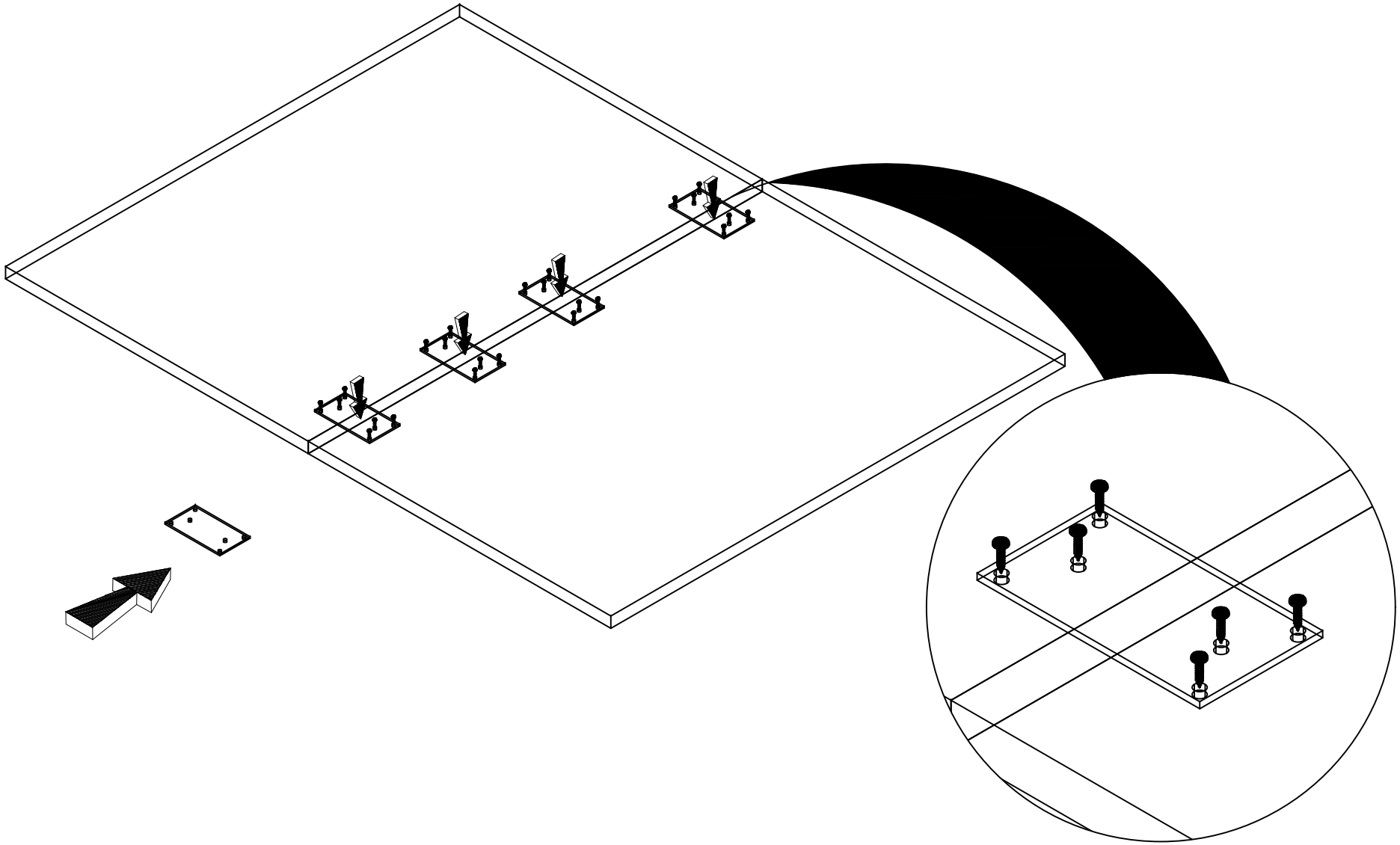

1

3x20

# M05

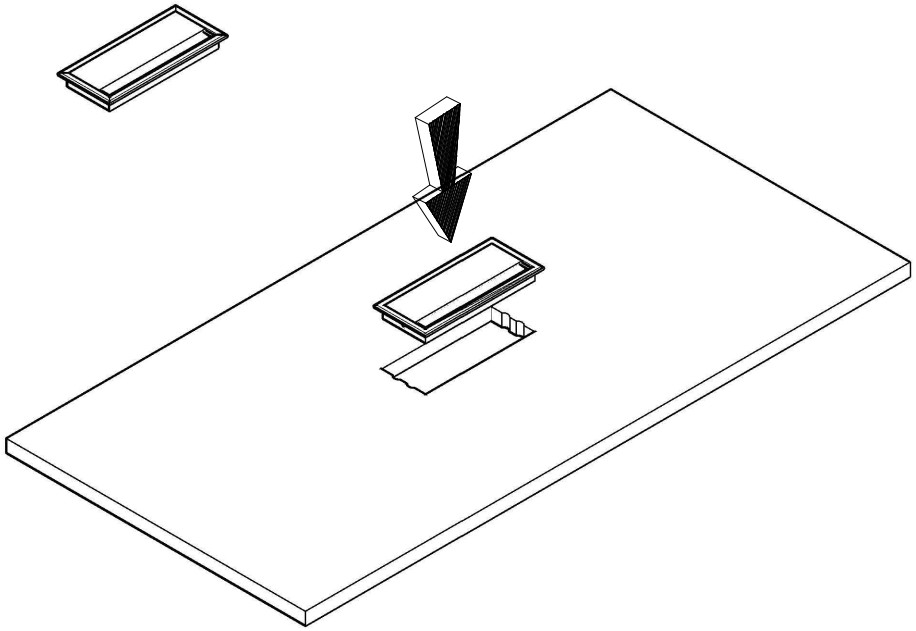

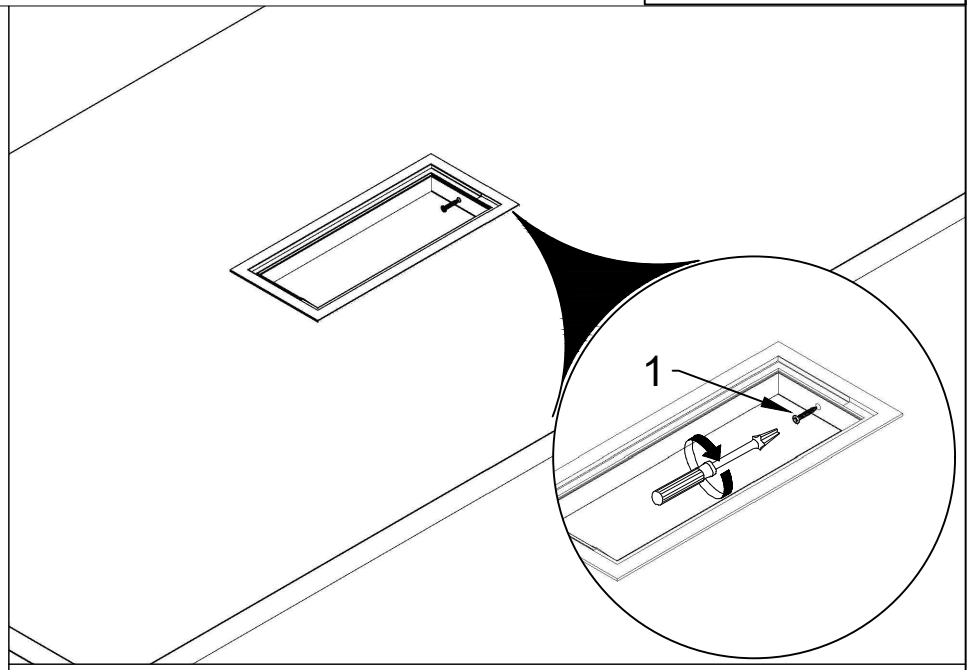


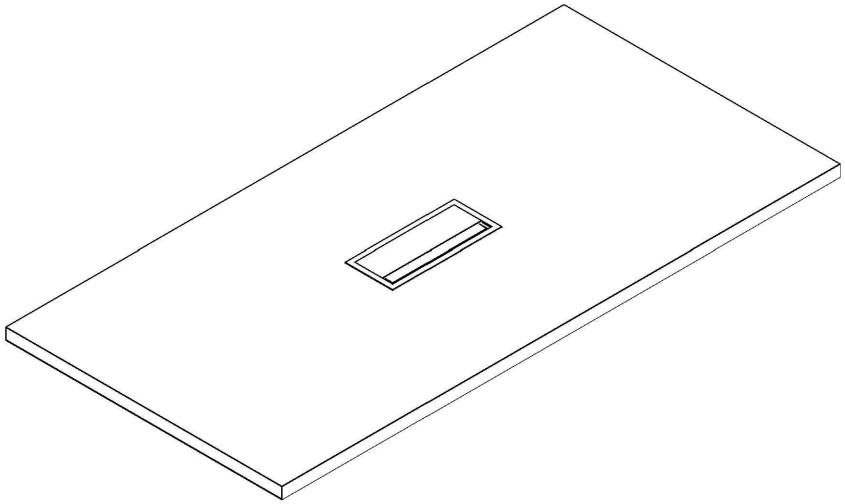

1

3x20

# M04

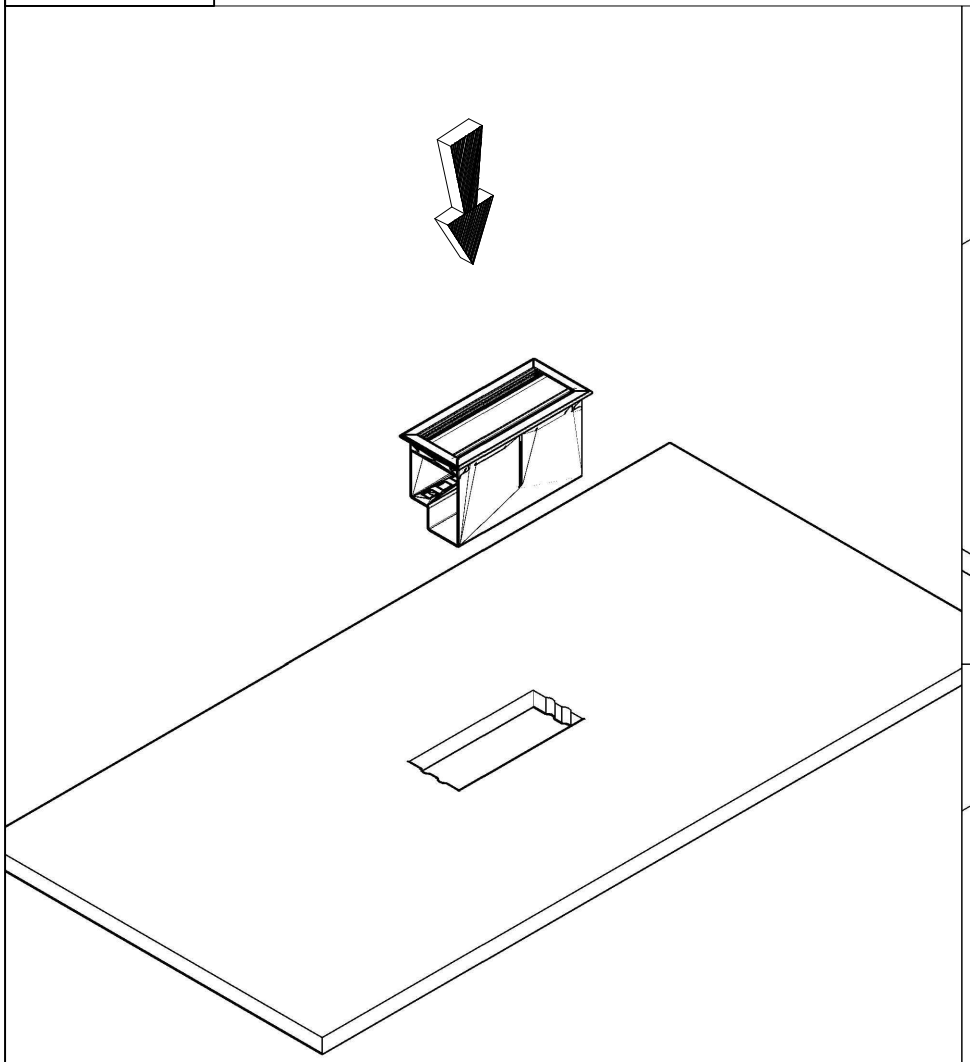

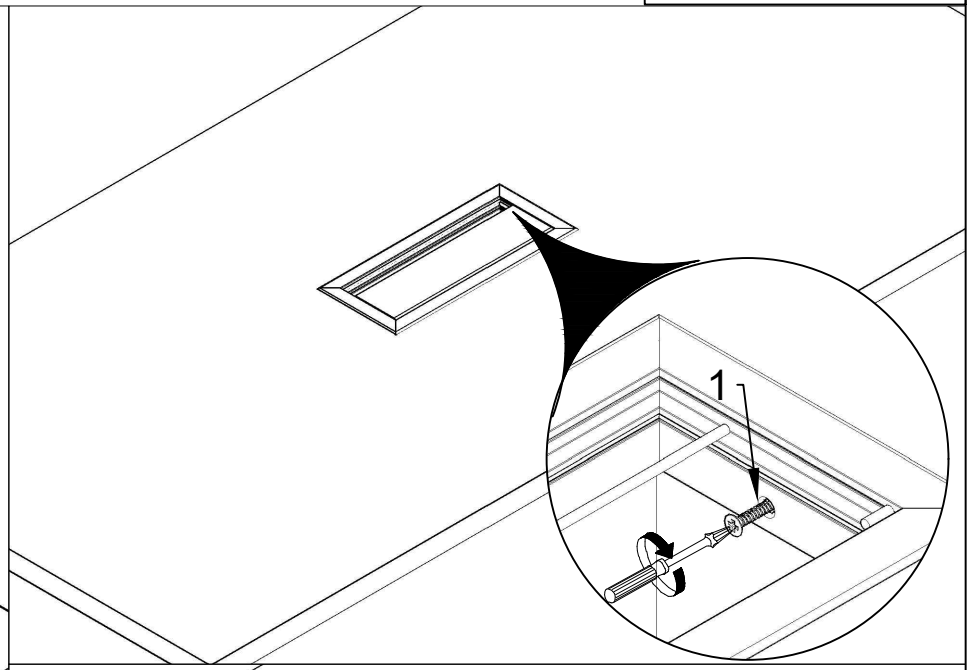


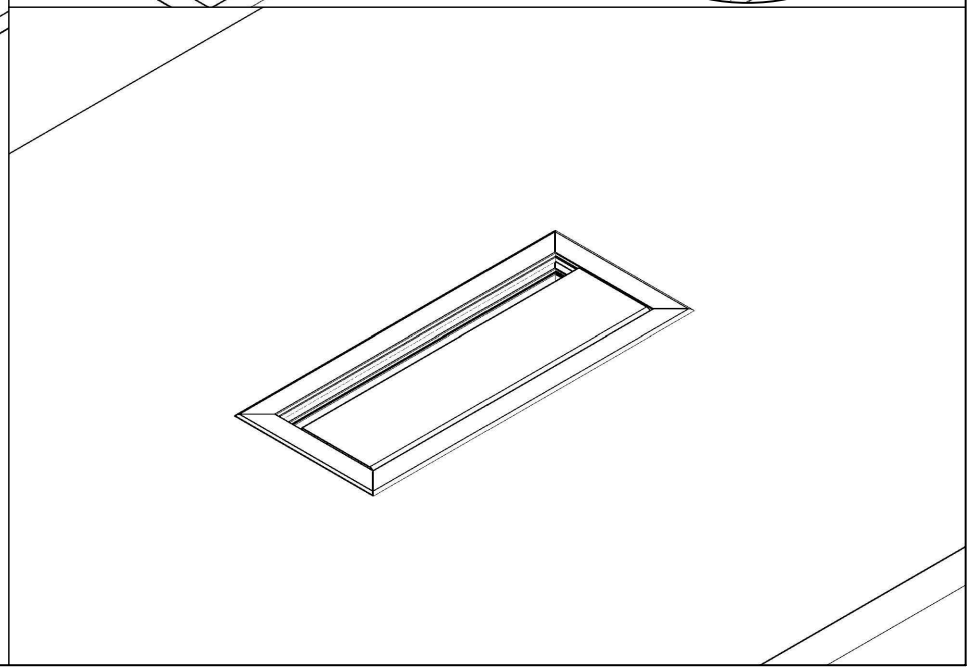

1

3x20

# M04

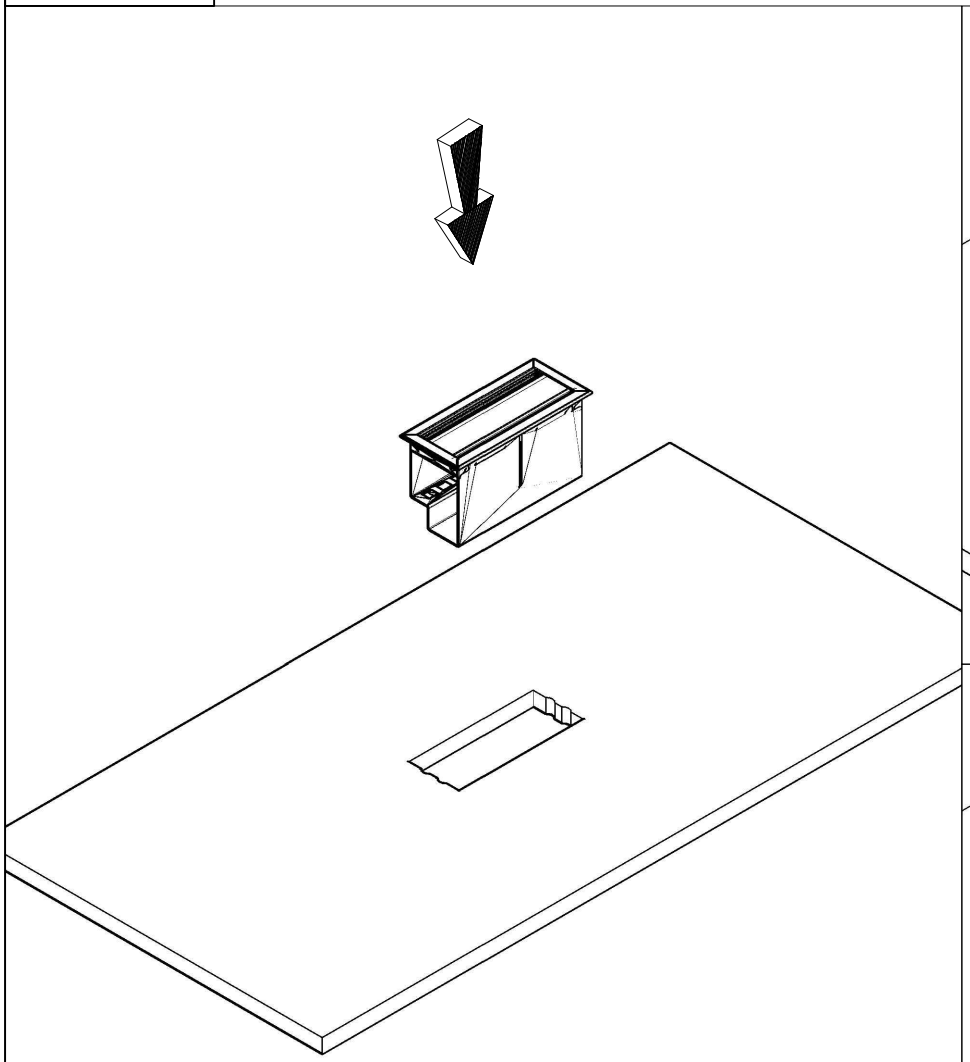

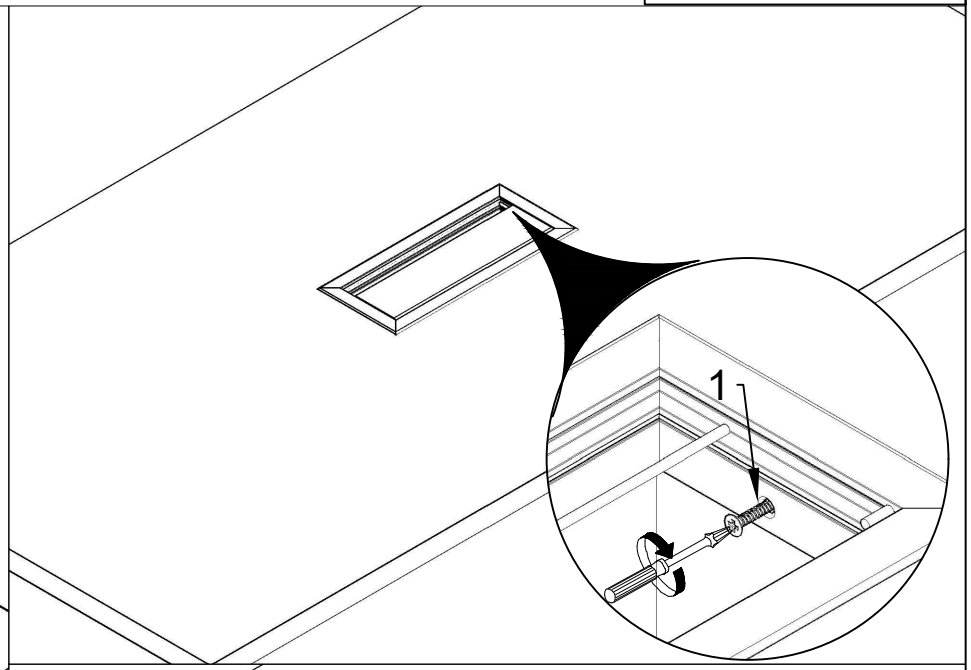


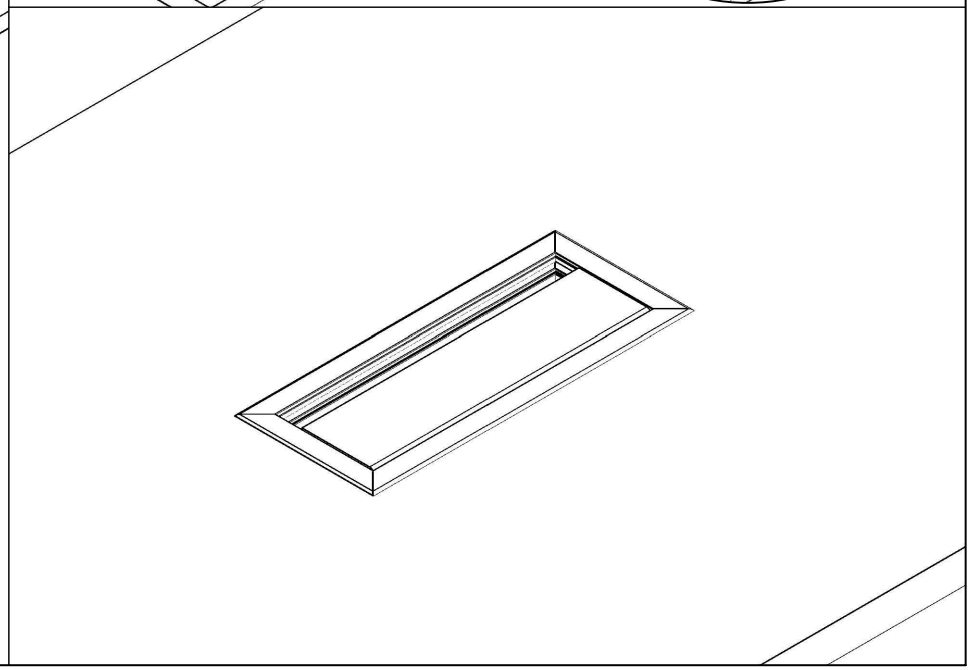

# BOW/BOM BENCH

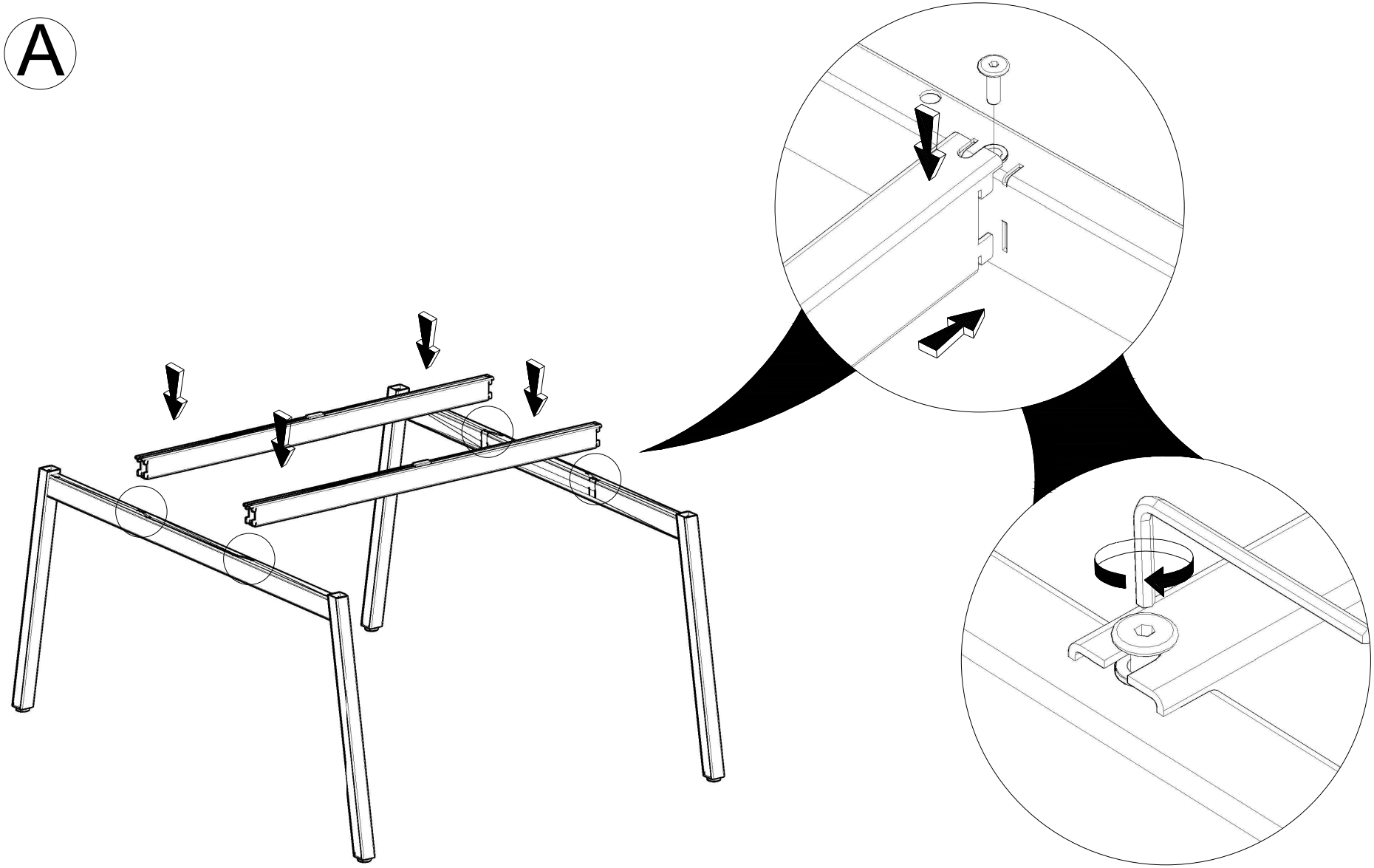

B

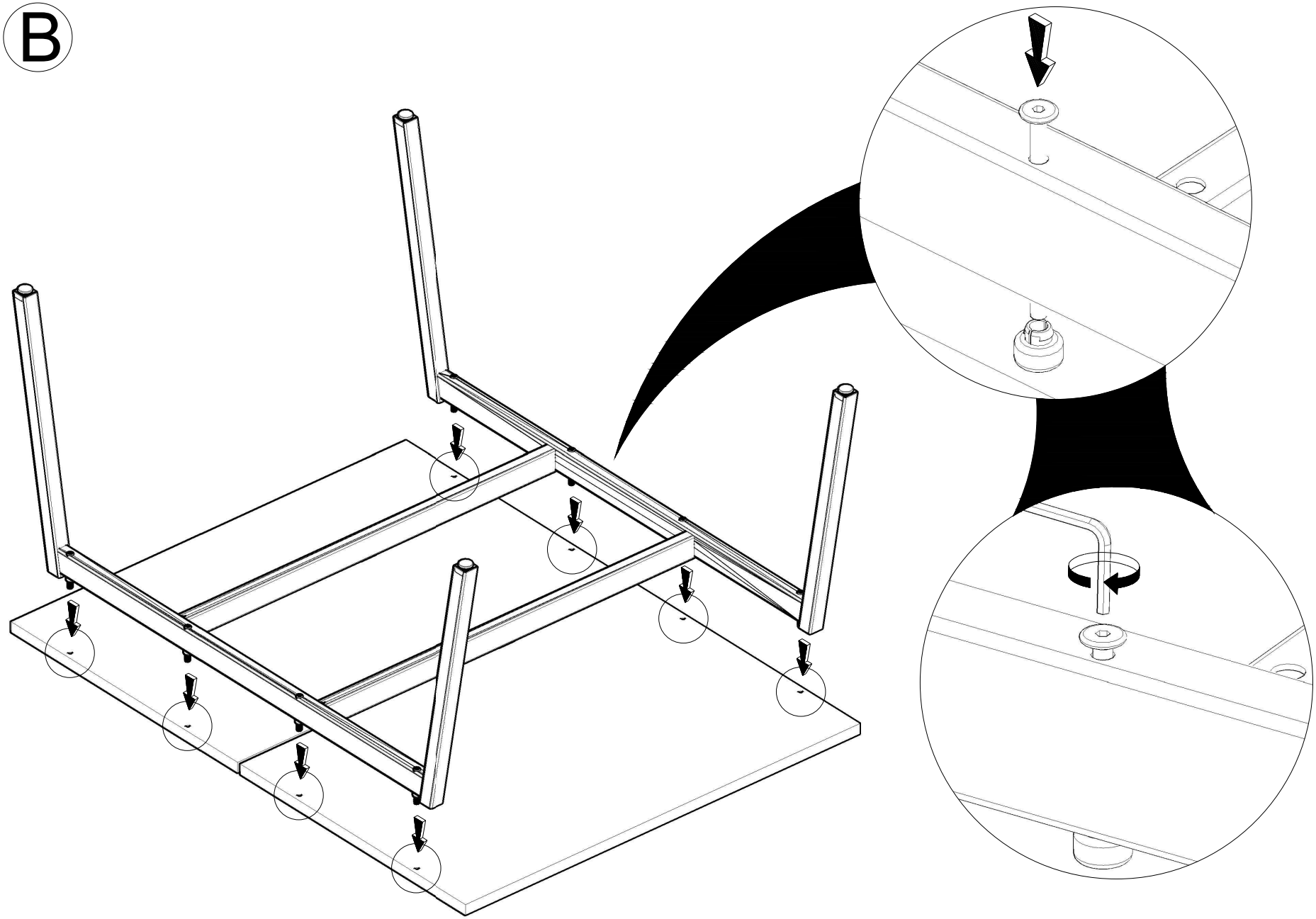
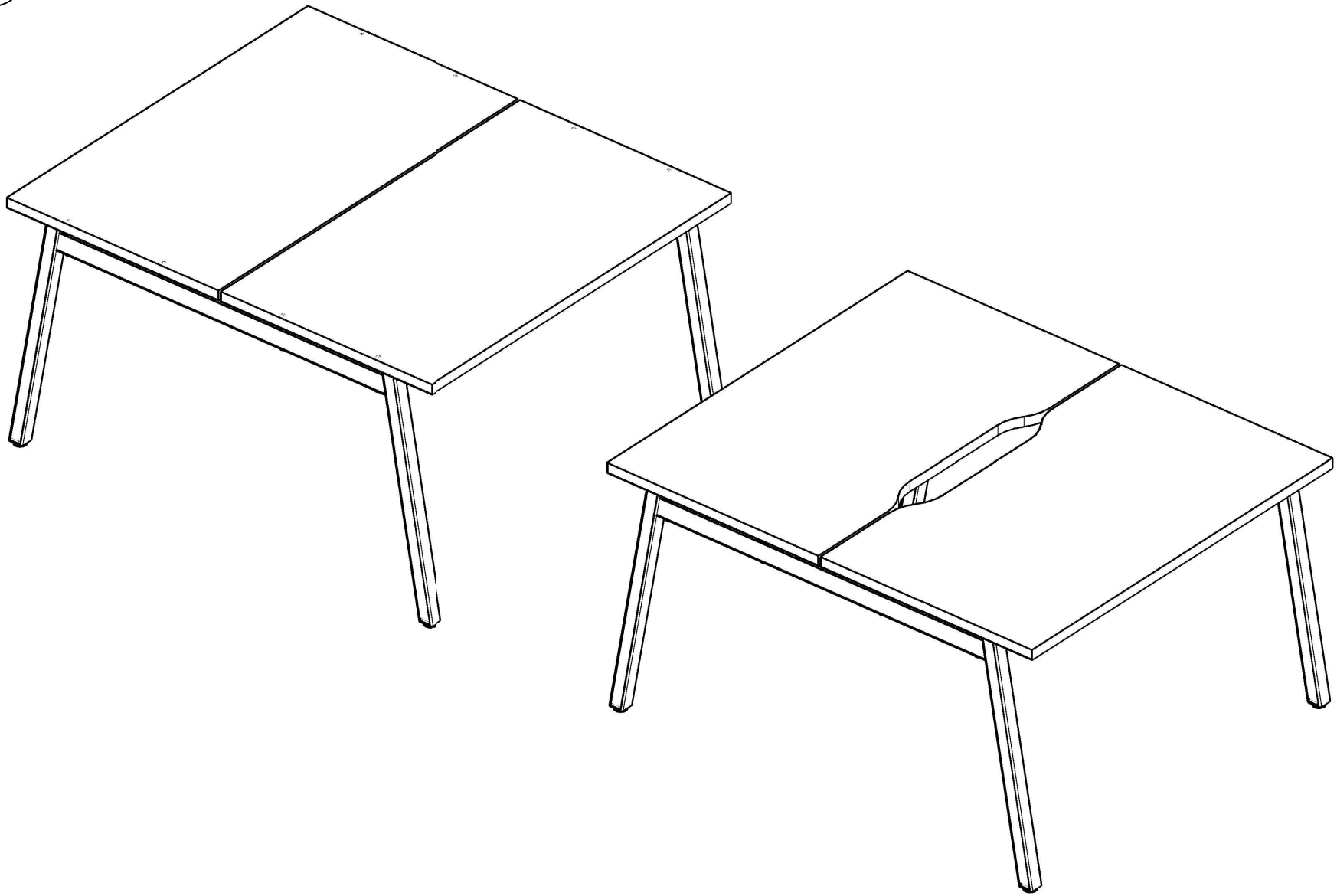
C