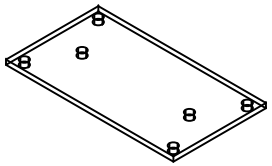

E40

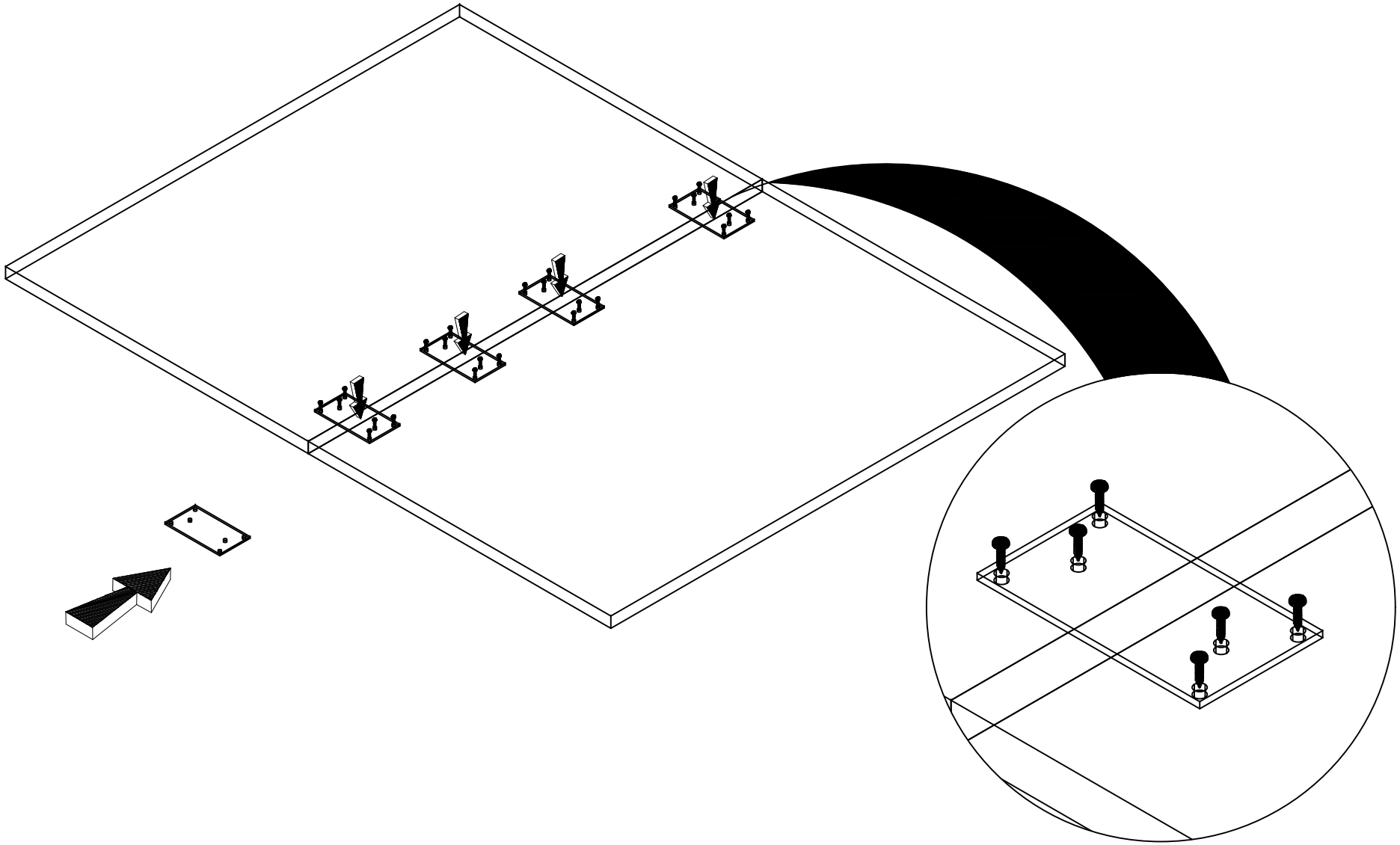

1

3x20

M05

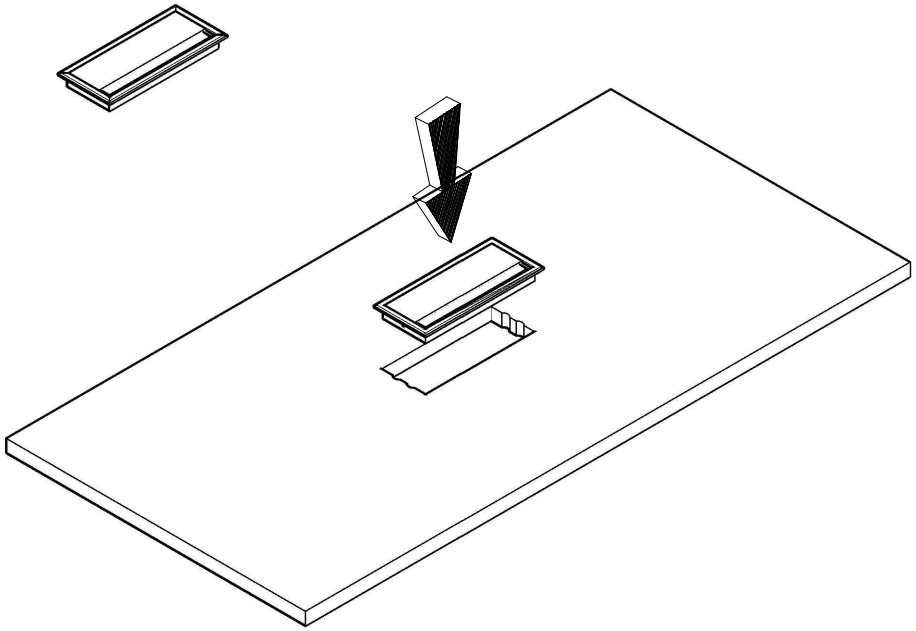

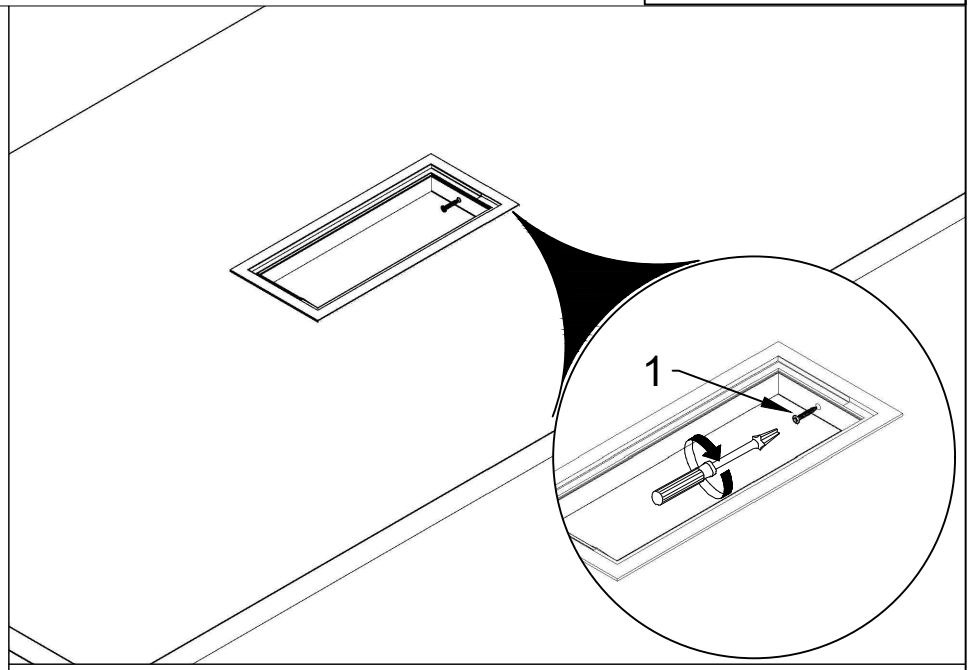

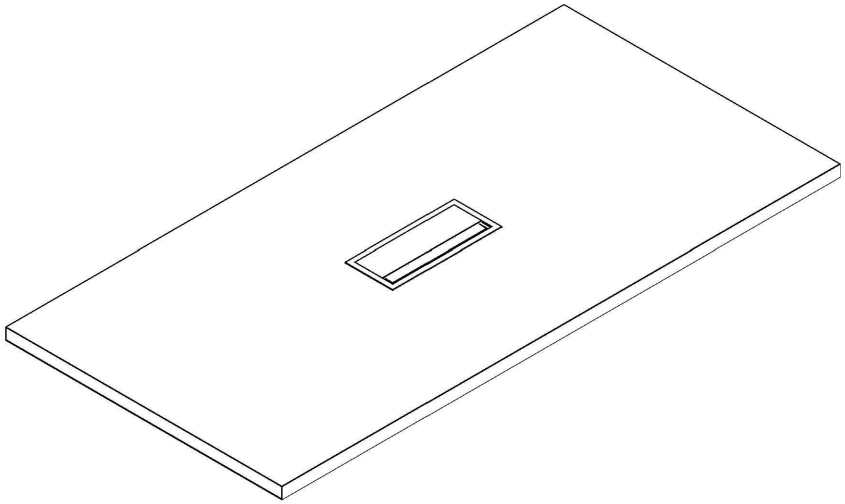

1

3x20

M04

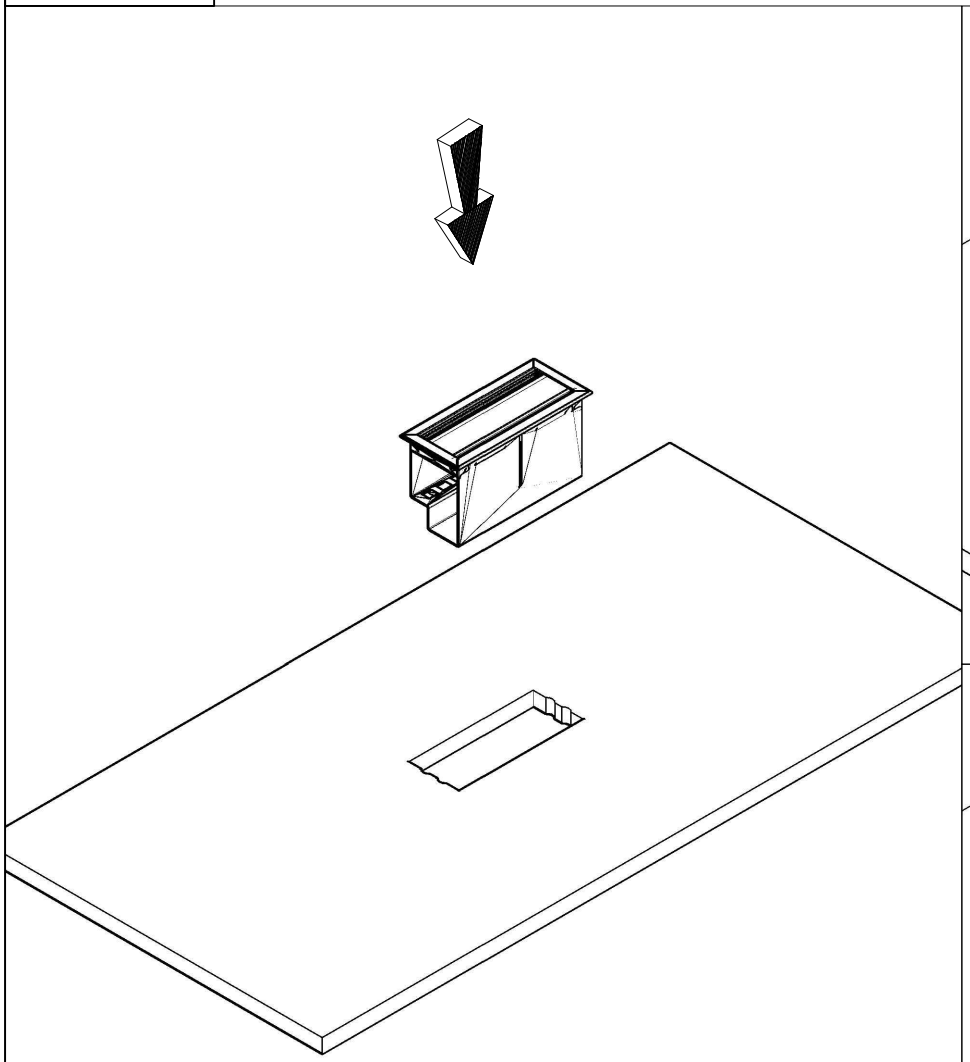

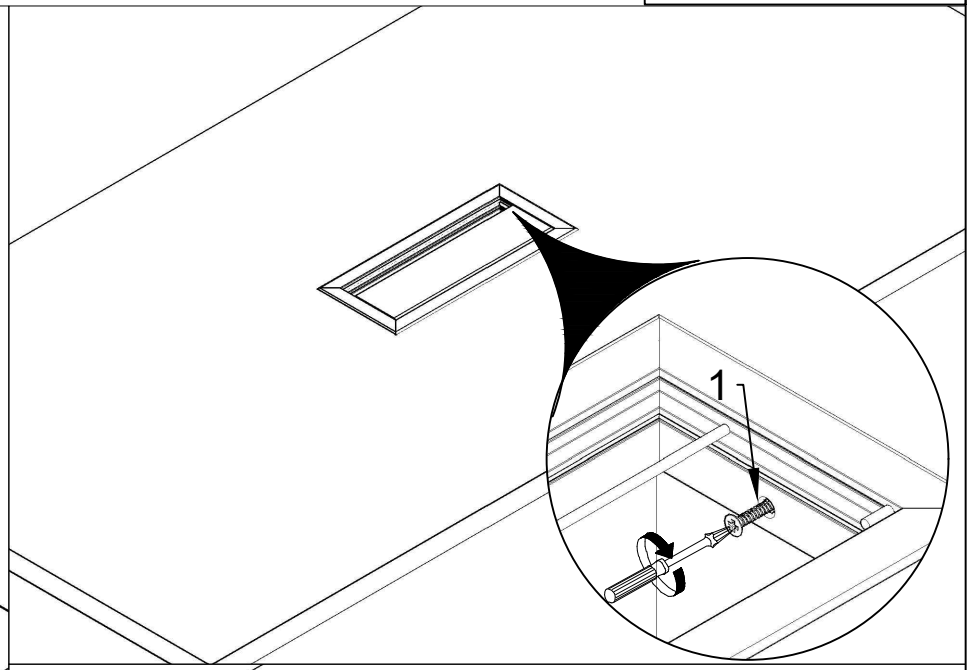

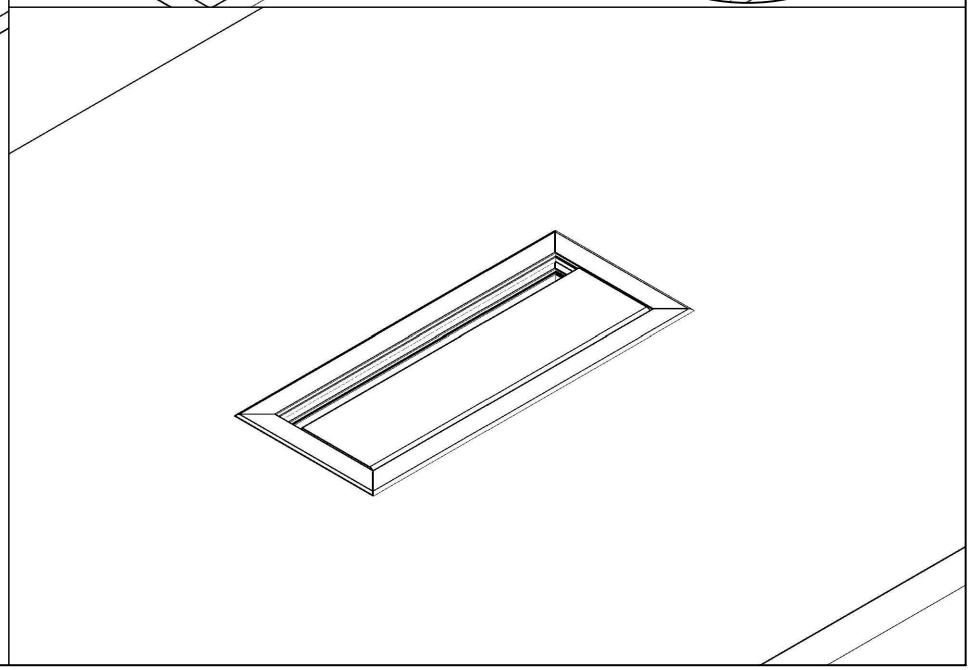

1

3x20

M04

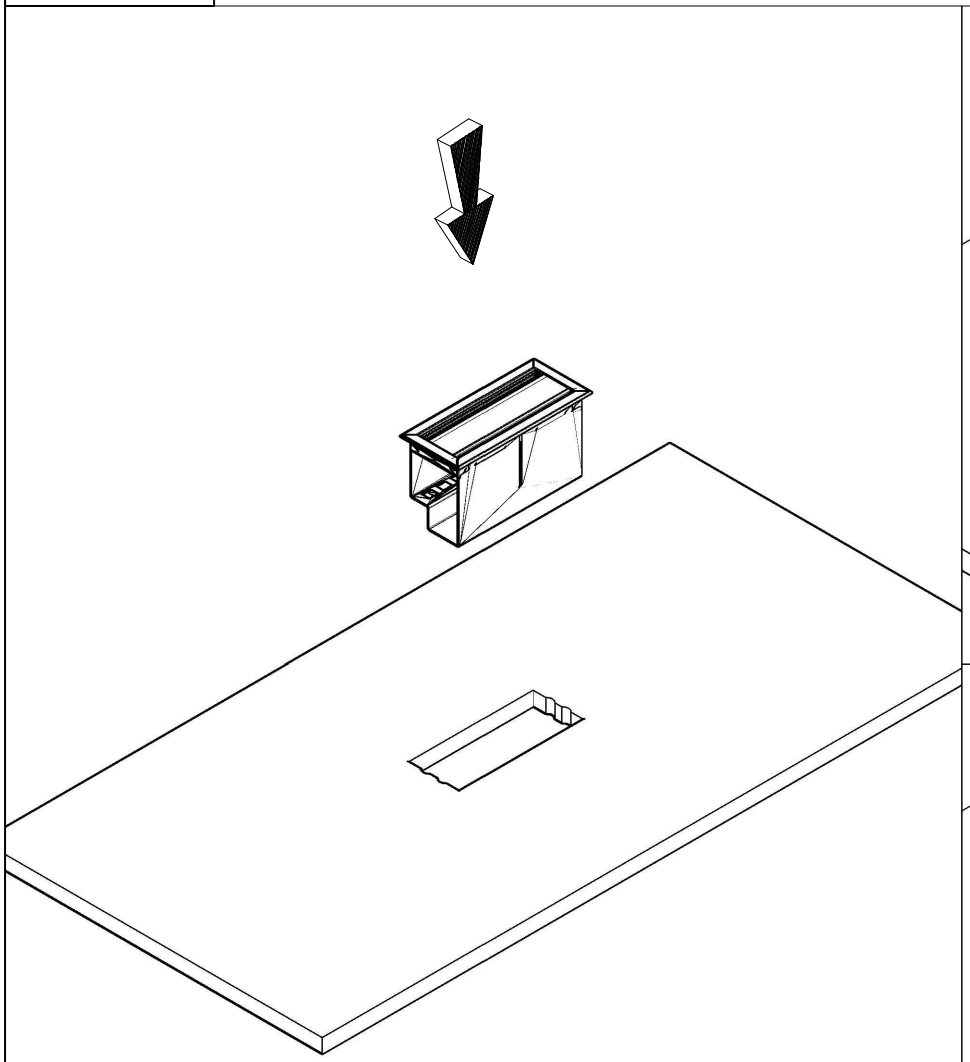

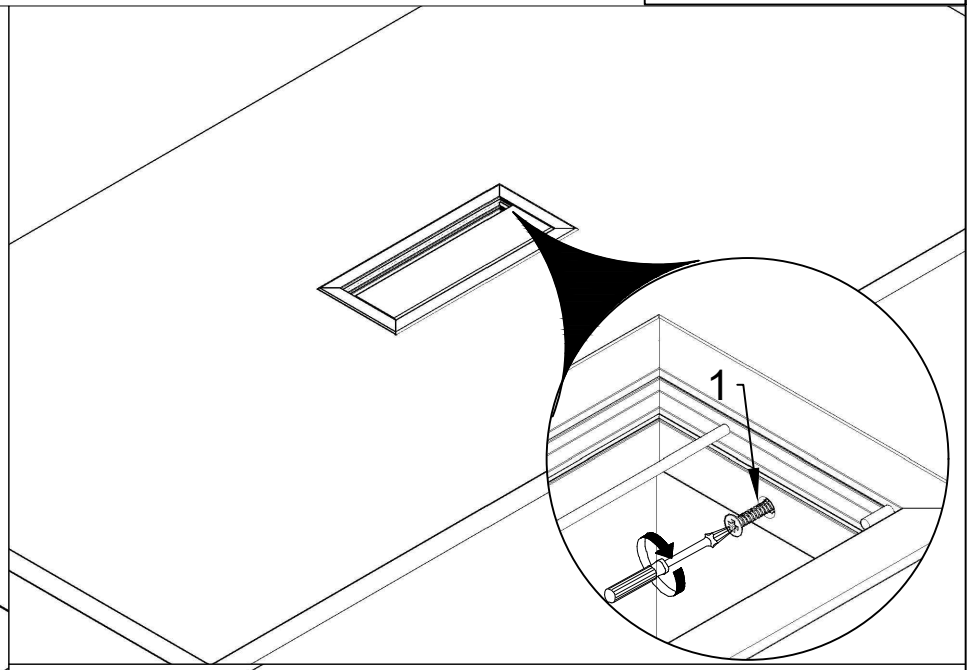

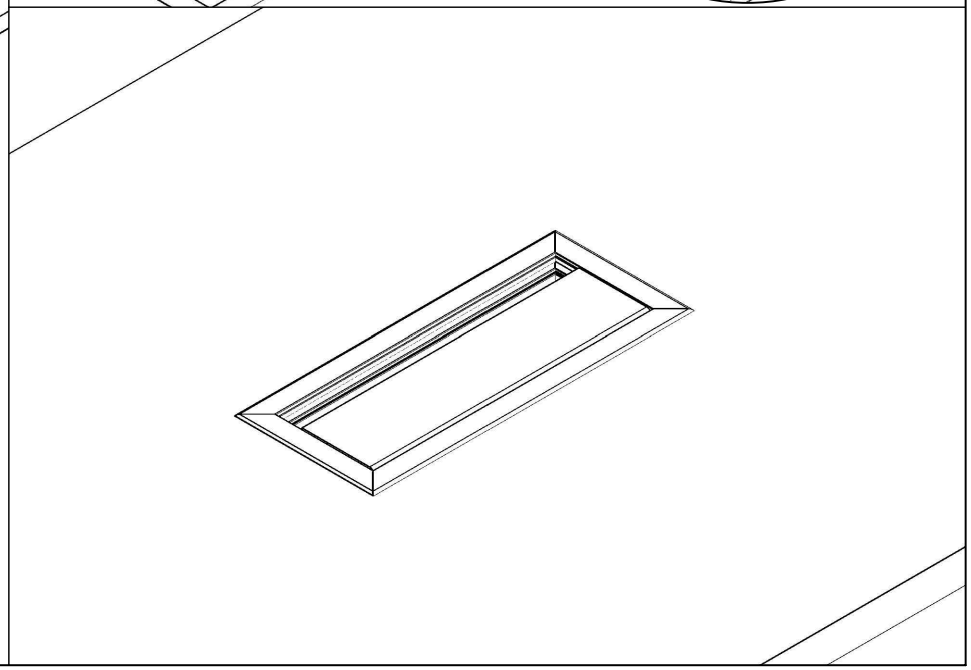

SVEN INVEST

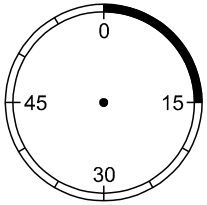

00:15

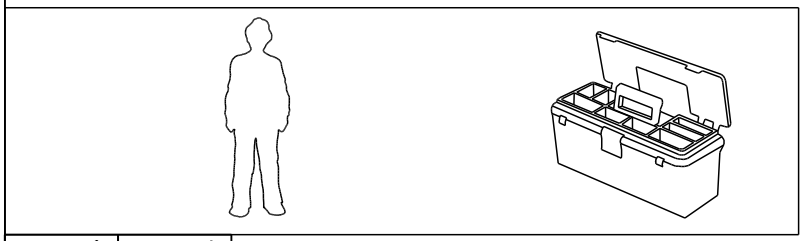

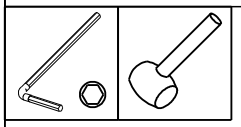

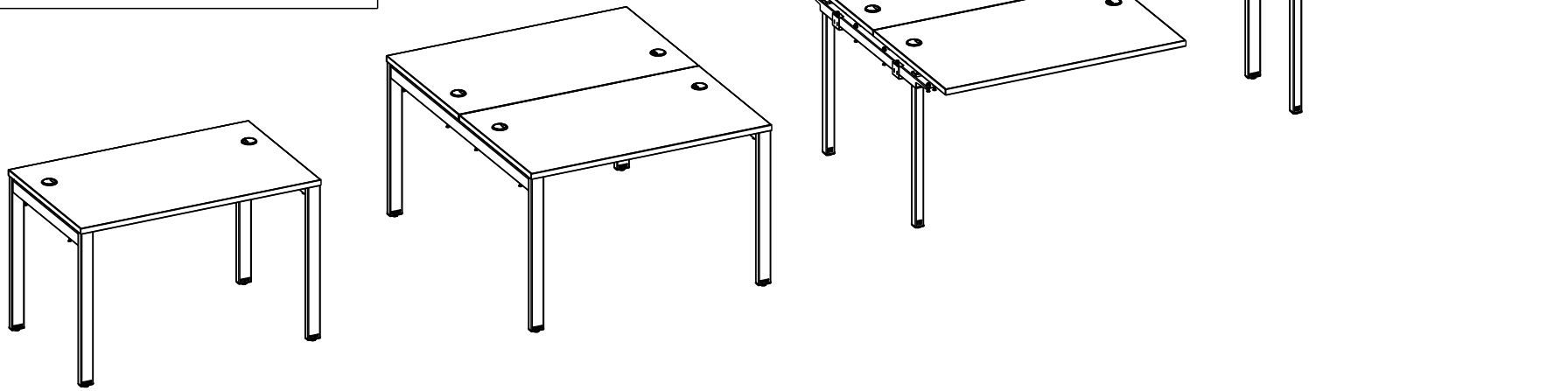

PL W celu prawidłowego i bezpiecznego montażu prosimy o użycie tylko i wyłącznie oryginalnych okuć i elementów mebli dostarczonych w paczkach.

GB For proper and safe assembling, please use only original fittings and furniture elements delivered in packages.

D Für eine ordnungsgemäße und sichere Montage, verwenden Sie bitte nur Original-Möbelelemente und Beschläge, die in den Paketen mitgeliefert wurden.

F Pour un montage adapte et secure, nous vous demandons d’utiliser uniquement les visseries originales fournies dans les colis lors de la livraison.

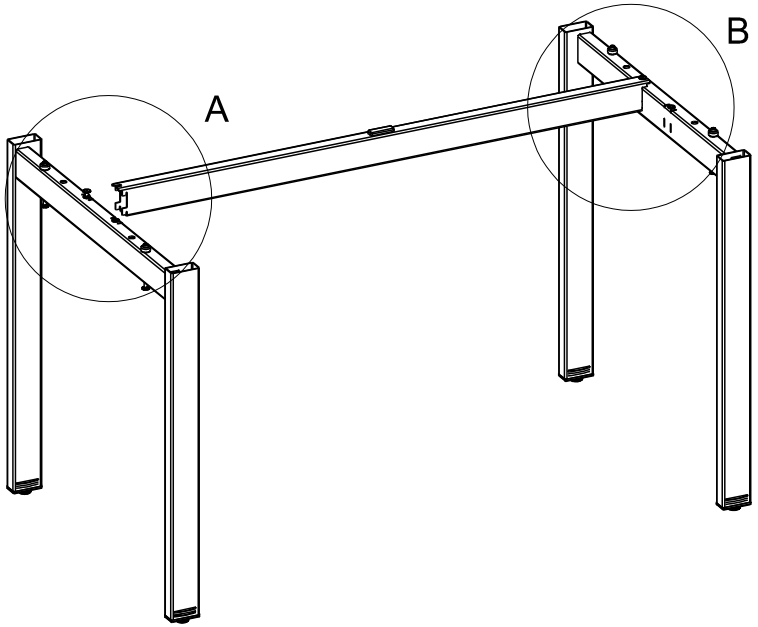
A
B

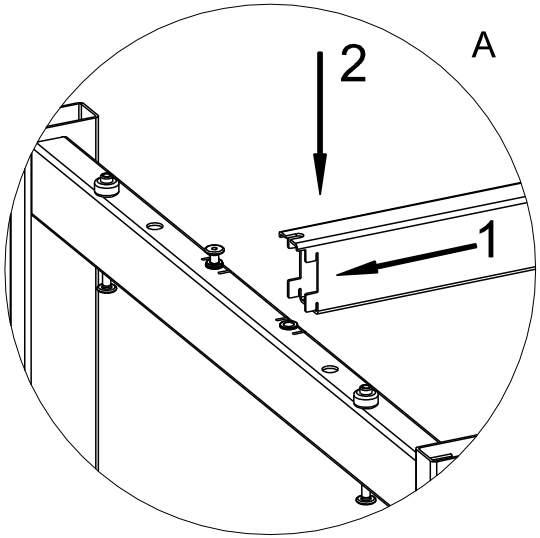
A
2
1

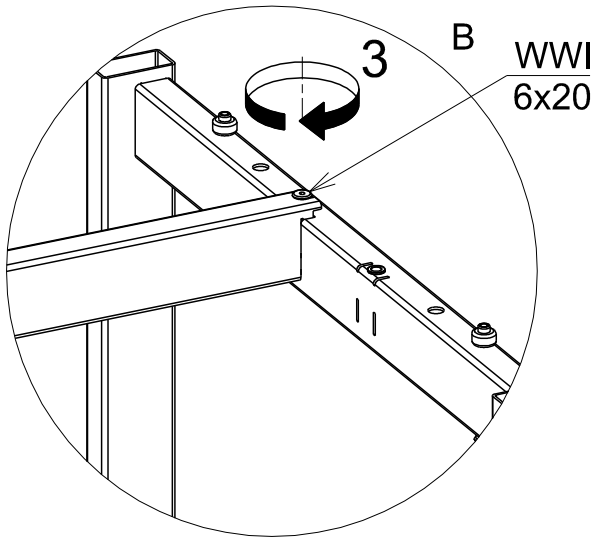
B
3
WWI
6x20

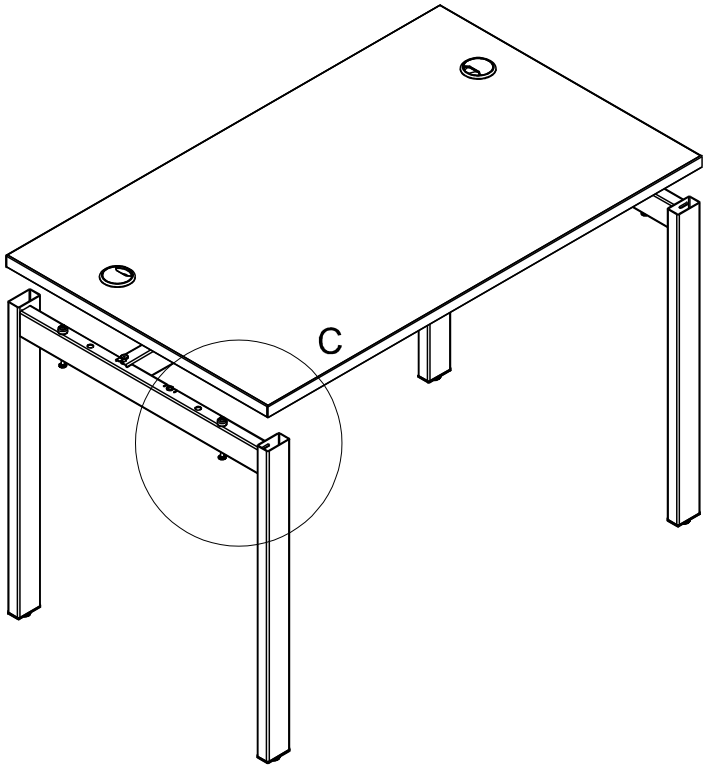
C

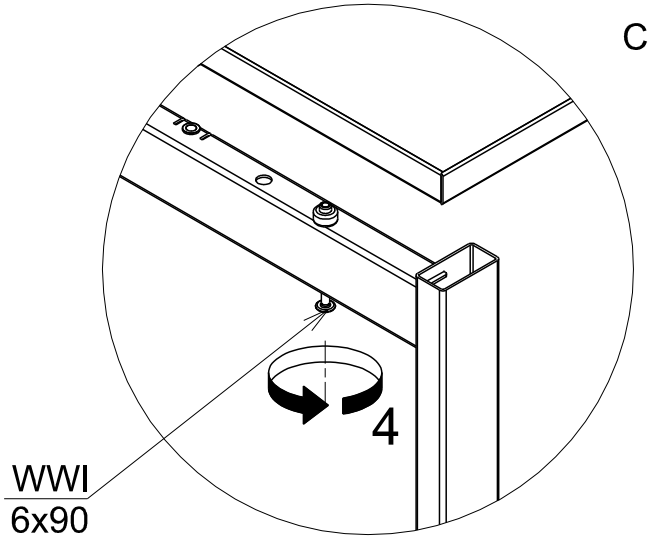
C
4
WWI
6x90

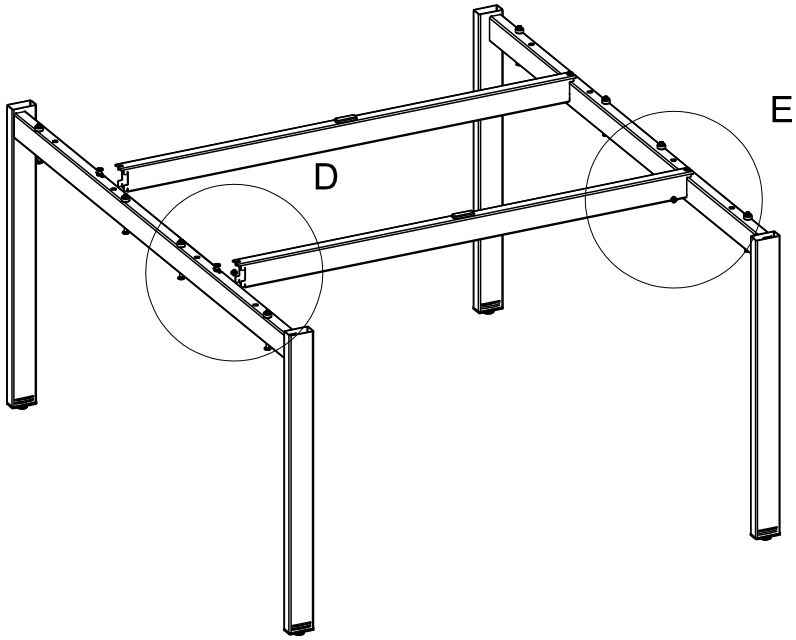
D
E

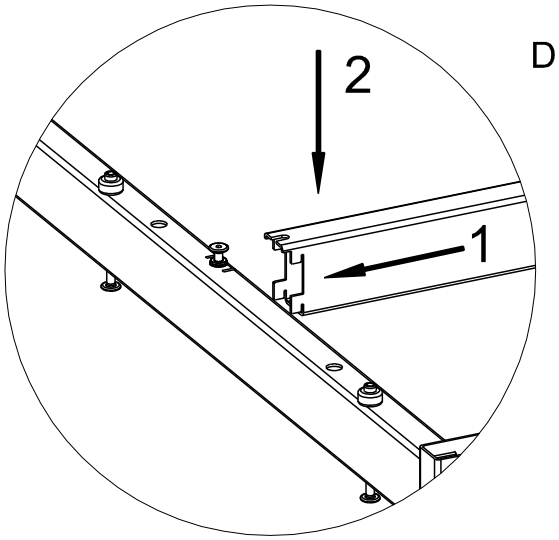
2
D
1

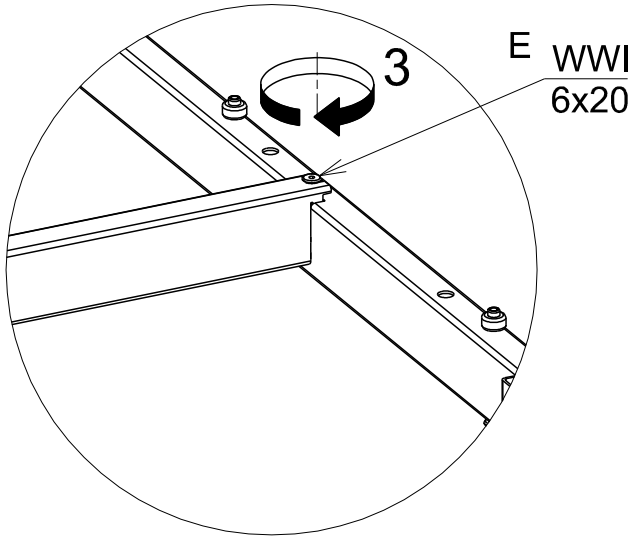
3
E
WWI
6x20

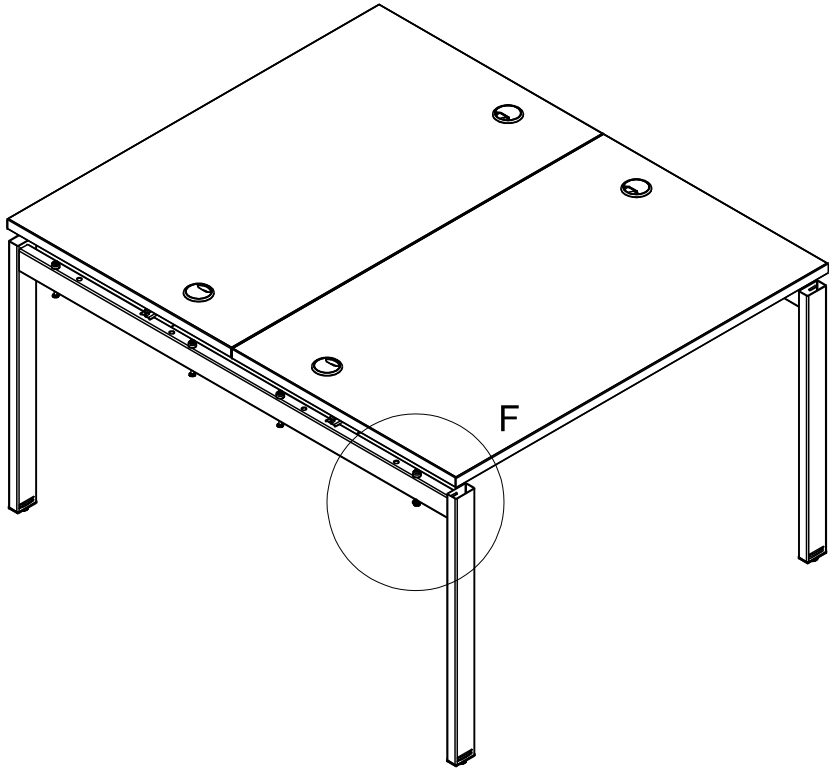
F

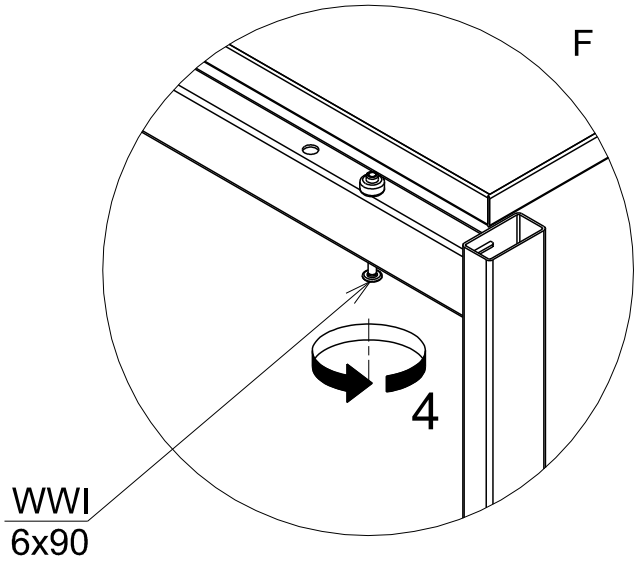
F
4
WWI
6x90

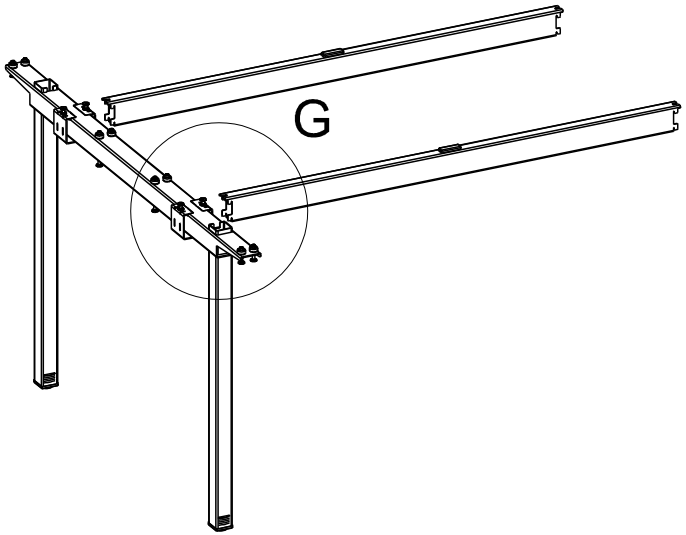
G

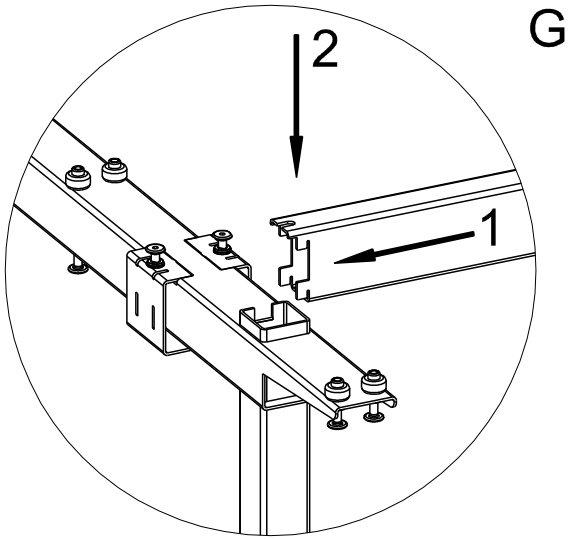
G
2
1

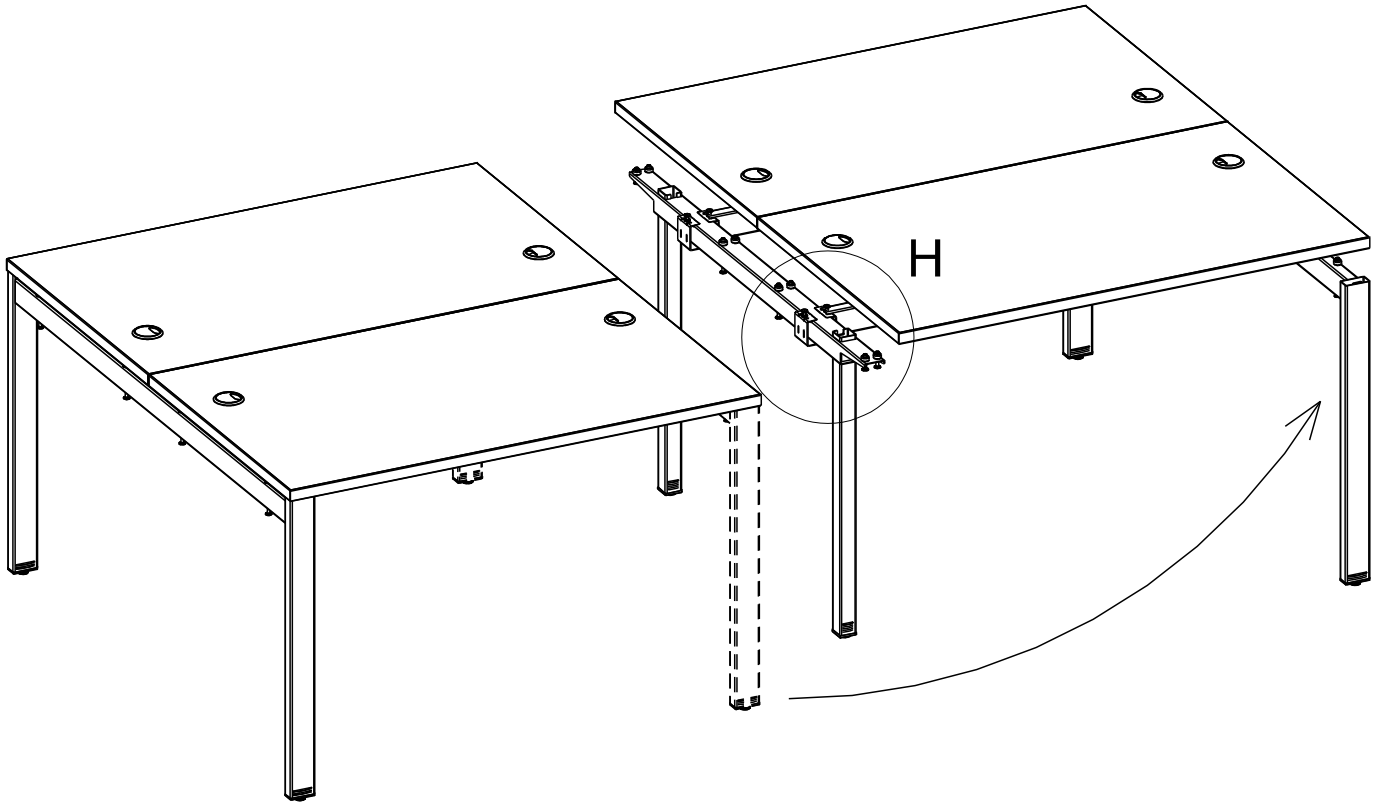
H

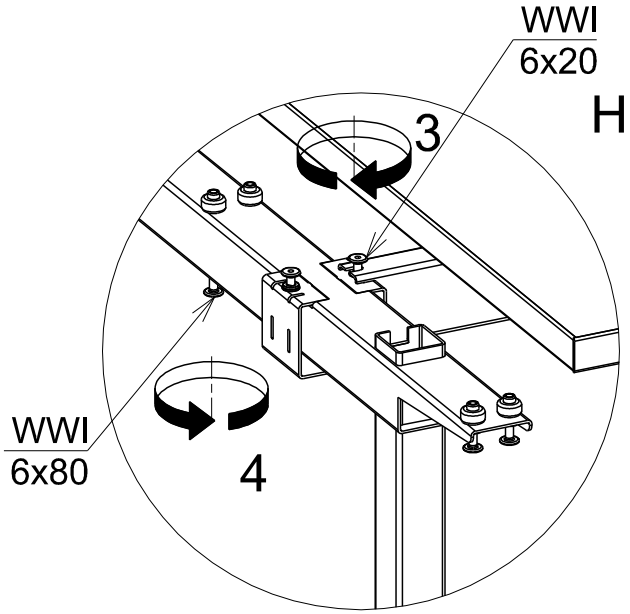
WWI
6x20
H
3
WWI
6x80
4

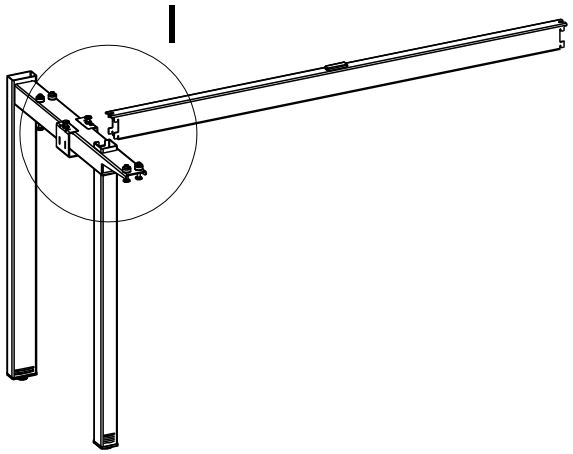
I

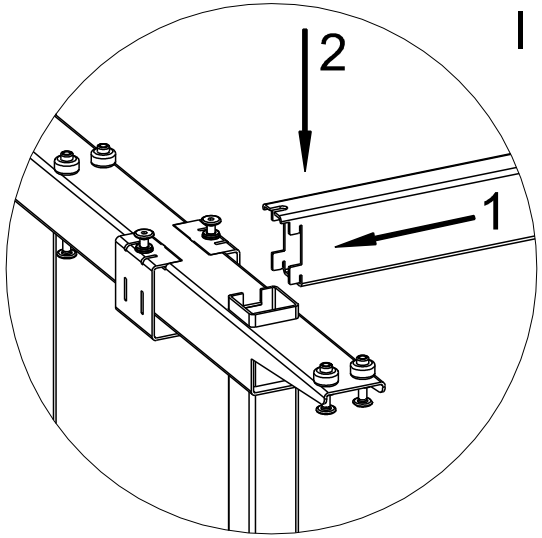
I
2
1

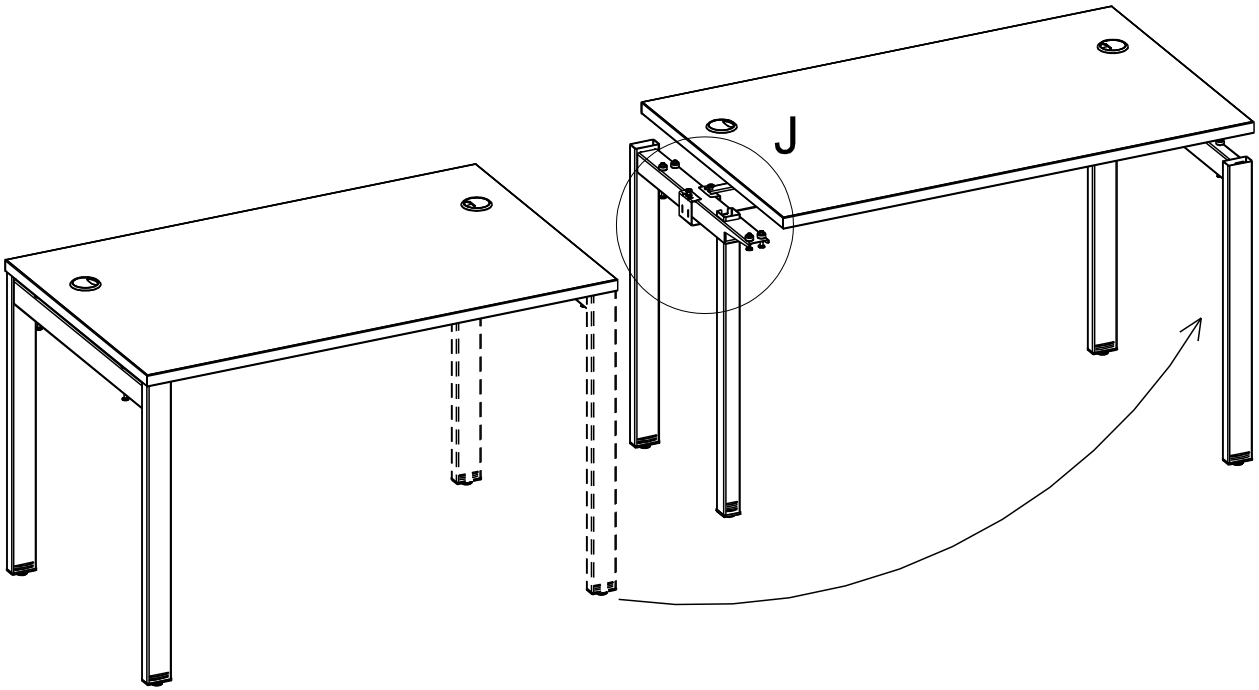
J

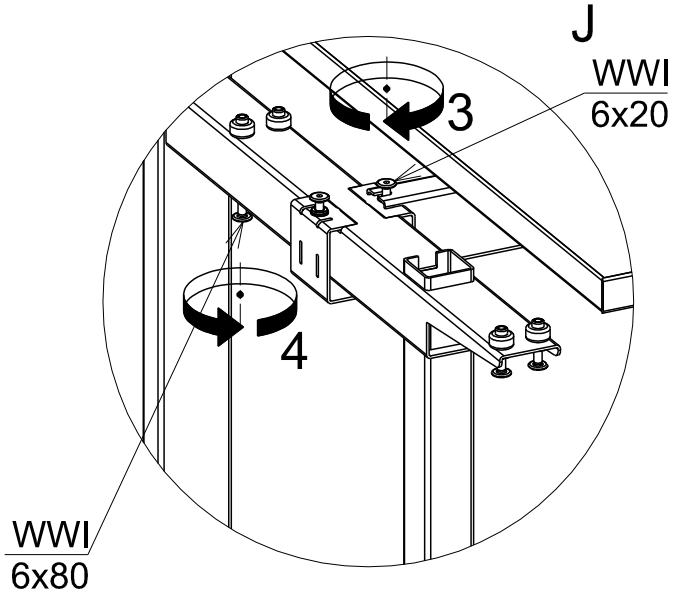
J
WWI
6x20
3
4
WWI
6x80